# LED-Leuchten 2024

LEDVANCE

SCHÄCKE

REXEL

SCHÄCKE ist eine Marke von REXEL Austria

# EINLEUCHTENDE ZEICHEN, SYMBOLE UND ABKÜRZUNGEN

## ABKÜRZUNGSVERZEICHNIS

| | |
|---|---|
| **ASYM** | Asymmetrisch |
| **AT** | Automatischer Test |
| **BK** | Schwarz |
| **CCT** | Korrelierte Farbtemperatur |
| **D** | Direkt |
| **DA** | Doppelt asymmetrisch |
| **D/I** | Direkt/indirekt |
| **DEG** | Grad (Abstrahlwinkel |
| **DK** | Dunkles Licht (abgeschaltet) |
| **DL** | Downlight |
| **DN** | Nenndurchmesser |
| **DP** | Damp Proof |
| **DS** | Doppelt symmetrisch |
| **EM** | Notfall |
| **ER** | Energy Rail |
| **FL** | Flood (Abstrahlwinkel) |
| **Flood** | Floodlight |
| **FP** | Feuerfest (Brandschutzklasse bis…) |
| **GY** | Grau |
| **HB** | High Bay |
| **HO** | Hoher Output |
| **IND** | Indirekt |
| **INDV** | IndiviLED |
| **LN** | Linear |
| **MT** | Manueller Test |
| **MP** | Mikroprismatisch (= UGR < 19) |
| **N** | Eng (Abstrahlwinkel) |
| **NFL** | Flood eng (Abstrahlwinkel) |
| **O** | Outdoor |
| **OP** | Opal |
| **PFM** | Performance |
| **RD** | Rund |
| **S** | Sensor |
| **SF** | Surface |
| **SI** | Silber |
| **SP** | Spot |
| **SQ** | Quadratisch |
| **Surface-C** | Surface Circular |
| **SYM** | Symmetrisch |
| **TH** | Durchgangsverdrahtung |
| **Track** | Tracklight |
| **UGR** | Einheitliche Blendungsbewertung |
| **UO** | Ultra Output |
| **VAL** | Wert |
| **VN** | Sehr enger Abstrahlwinkel |
| **VW** | Sehr breiter Abstrahlwinkel |
| **W** | Breit (90° Winkel) |
| **WT** | Weiß |
| **WW** | Wandfluter = asymmetrisch |

| | |
|---|---|
| IP | Schutzart |
| IP 20 / IP 44 | Schutzart, hinten / vorne |
| IK | IK-Stoßfestigkeitsgrad |
| CRI | Farbwiedergabeindex |
| SDCM ≤3 | MacAdam-Farbkonsistenz |
| | Dimmbar oder DALI |
| lm | Lichtstrom in lm |
| W | Leistung in Watt |
| K | Farbtemperatur in K |
| lm/W | Lichtausbeute |
| LEDVANCE 5 JAHRE GARANTIE | Garantie |
| | Sensorversionen |
| | Bewegungs-/Lichtsensor |
| | Deckenausschnitt |
| ERSATZ FÜR | Ersatz für herkömmliche Lampentechnologie |
| L70 | t [h]: L70/B50 @ 25 °C ($T_a$) |

| | |
|---|---|
| L80 | t [h]: L80/B10 @ 25 °C ($T_a$) |
| L90 | t [h]: L90/B10 @ 25 °C ($T_a$) |
| | Ausstrahlungswinkel in ° |
| g | Gewicht |
| | Verpackungseinheit |
| No. | Bild-Nr. |
| MULTI SELECT | Multi Select = Multi Lumen / Multi Color |
| | Schutzklasse I |
| | Schutzklasse II |
| EN EC | ENEC-Zertifizierung |
| TÜV SÜD | TÜV Süd Zertifizierung |
| TÜV Rheinland CERTIFIED | TÜV-Rheinland-Zertifizierung |
| VIVA RES | Kompatibel mit Lichtmanagementsystemen |
| IoT READY * | Kompatibel mit Cloud-Services |
| HCL | Human Centric Lighting |
| TW | Tunable White |

*IoT = = Internet der Dinge. Das bedeutet, dass die Systeme Auswertungen in Form von Dashboards liefern können oder mit Cloud-Lösungen verbunden werden, die zum Beispiel den Energieverbrauch und die Wartungszyklen überwachen.

# POWER THROUGH LIGHT

IHR GLOBAL PLAYER

## LEDVANCE

Hervorgegangen aus dem Traditionsunternehmen OSRAM und mit mehr als 100 Jahren Licht-Know-how, sind wir heute der zweitgrößte Marktakteur der Welt in der Allgemeinbeleuchtung. Gemeinsam mit der MLS Gruppe, der wir seit 2016 angehören, tragen wir mit unseren fortschrittlichen und energieeffizienten Beleuchtungslösungen zu einer nachhaltigeren Welt bei.

FÜR IHRE PROJEKTE

## TOP UNTER-STÜTZUNG

Ob Lichtberatung, maßgeschneiderte Lösungen, Energieanalysen oder Machbarkeitsstudien, Beleuchtungsprofis können sich immer auf die Unterstützung von LEDVANCE verlassen - in über 140 Ländern und in vielen verschiedenen Bereichen, von Büro, Bildung, Sport und Gastgewerbe bis hin zu Laden-, Industrie-, Logistik- und Straßenbeleuchtung.

**WEITERE INFORMATIONEN:**
ledvance.de/professional

BELEUCHTUNG FÜR MEHR

## NACHHALTIGKEIT

Unser Nachhaltigkeitsslogan "From line to loop" verdeutlicht unsere Vision, mit intelligenten Lichtlösungen zu einem grüneren Planeten und einem besseren Leben beizutragen. Unsere neuen Produktlinien EVERLOOP und NATURELOOP unterstützen den Übergang von linearen zu zirkulären Wirtschaftsprozessen, die den Abfall sowie den Energie- und Ressourcenverbrauch reduzieren.

EIN UMFASSENDES ANGEBOT AN BELEUCHTUNG

## ONE-STOP SHOP

LEDVANCE bietet professionellen und privaten Anwendern alles aus einer Hand - von Lampen, Leuchten und LED-Strips bis hin zu innovativen Lichtmanagementsystemen und Smart-Home-Lösungen. Wir haben unser Portfolio rundum exzellenter Lichtlösungen um wegweisende Photovoltaikprodukte ergänzt.

WIR PRÄSENTIEREN MIT STOLZ UNSERE

## LED-LEUCHTEN

In diesem Katalog finden Sie unsere LED-Leuchten für den professionellen Einsatz. Ein breites Sortiment und zahlreiches Zubehör bieten bestes Licht für nahezu jede Anwendung im Innen- und Außenbereich sowie eine einfache Integration in Lichtmanagementsysteme wie z.B. VIVARES. Unsere Leuchten sind nicht nur einfach zu planen, zu installieren und zu kombinieren. Sie verbinden auch hohe Funktionalität mit Effizienz und Nachhaltigkeit. Das beste Beispiel sind die neuen EVERLOOP Linear IndiviLED-Leuchten, die den Austausch wesentlicher Komponenten unterstützen und so wertvolle Ressourcen sparen.

**Entdecken Sie mehr auf den folgenden Seiten!**

# INHALTSVERZEICHNIS


## LEDVANCE LEUCHTENPORTFOLIO: WAS IST NEU? 06

## DOWNLIGHTS 22

BIOLUX HCL Downlight DALI 24
BIOLUX HCL Downlight Zigbee 26
Downlight UGR19 28
Downlight Comfort 30
Downlight Surface IP65 32
Downlight Alu 34
Downlight Slim Alu 36
Downlight Slim Square und Round 38

STANDARDANWENDUNGEN: Öffentliche Bereiche I Geschäfte I Treppenhäuser I Korridore I Foyers I Bäder I Küchen

## EINBAUSTRAHLER 40

Spot Vario 44
Spot Multi 46
Spot Combo 48
Spot Combo Zubehör 50
Spot Fix 52
Spot Adjust 54
Spot Darklight 56
Spot Fire Rated 58
Spot Air Fix 60
Spot Air Adjust 62
Spot Zubehör 64

STANDARDANWENDUNGEN: Allgemeinbeleuchtung I Hotels I Restaurants| Cafés I Akzentbeleuchtung I Galerien I Museen I Wohnräume

## STROMSCHIENEN-STRAHLER 66

Tracklight Spot Zoom DIM 68
Tracklight Spot 70
Tracklight Spot Reflector 72

STANDARDANWENDUNGEN: Geschäfte I Modegeschäfte I Boutiquen I Kaufhäuser I Hotels I Cafés I Galerien I Museen I Ausstellungsräume

## WAND- UND DECKENLEUCHTEN 74



Surface Compact IK10 76
Surface Circular 78
Surface Circular Zubehör 82
Surface Square 84
Surface Square Cover 87
Surface Bulkhead 88
Surface Bulkhead Zubehör 91
Surface Flat 92
Surface Flat Zubehör 93

STANDARDANWENDUNGEN: Öffentliche Bereiche I Gehwege I Eingangsbereiche I Bäder I Foyers

## PANELLEUCHTEN 94

BIOLUX HCL Panel DALI Gen 2 96
BIOLUX HCL Panel Zigbee Gen 2 98
Panel IndiviLED 100
Panel Protect 102
Panel Comfort CRI 90 106
Panel Comfort 108
Panel Compact 112
Panel Zubehör 116
Panel Flex 120

STANDARDANWENDUNGEN: Allgemeine Innenbeleuchtung I Öffentliche Gebäude I Büros I Konferenzräume I Flure

## PENDELLEUCHTEN UND ANBAULEUCHTEN 126

Linear IndiviLED Direct/Indirect Gen 2 128
Linear IndiviLED Direct Gen 2 130
Linear IndiviLED Zubehör Gen 2 132
Panel Direct/Indirect 1134

STANDARDANWENDUNGEN: Allgemeine Innenbeleuchtung I Büros I Bibliotheken I Schulen I Korridore I Eingangsbereiche

## LICHTLEISTEN 136

Linear Surface IP44 Gen 2 138
Linear Ultra Output Performance 140
Linear Compact 142
Linear Magnetic Batten T5 144

STANDARDANWENDUNGEN: Öffentliche Gebäude I Korridore I Eingangsbereiche I Treppenhäuser I Voutenbeleuchtung I Regale

## LICHTBANDSYSTEME 146

TruSys Flex 148
TruSys Flex Energy Rails & Zubehör 158
TruSys Universal & Zubehör 162

STANDARDANWENDUNGEN: Fabriken I Lagerhäuser I Discounter Werkstätten

## WEITERE INFORMATIONEN ZU LEDVANCE 246

## FEUCHTRAUMLEUCHTEN 164

Damp Proof Compact Gen 1 166
Damp Proof Compact Gen 2 168
Damp Proof Gen 2 170
Damp Proof Sensor 174
Damp Proof Special Gen 2 176
Damp Proof Housing 178
Damp Proof Housing Zubehör 181
Damp Proof Slim Value 182
Damp Proof Value 184

STANDARDANWENDUNGEN: Fabriken und Lagerhäuser I Parkplätze I Unterführungen I Garagen I Werkstätten I Produktionsstraßen I Landwirtschaft

## HALLENLEUCHTEN 186

High Bay Gen 5 188
High Bay Gen 4 DALI 190
High Bay Zubehör 192
High Bay Compact 194
High Bay Compact Zubehör 196

STANDARDANWENDUNGEN: Lagerhäuser I Logistikzentren I Industrie I Hohe Decken (z. B. Flughäfen)

## LOW-BAY LEUCHTEN 198

Low Bay Flex 200
Low Bay Flex Zubehör 203

STANDARDANWENDUNGEN: Lagerhäuser I Logistikhallen I Industrie- und Lagerhallen I Discounter, Supermärkte

## SCHEINWERFER 204

Floodlight 8 W – 41 W 206
Floodlight 69 W – 167 W 208
Floodlight Sensor 210
Floodlight Photocell 212
Floodlight Max 214
Floodlight Max Power Supply 217
Floodlight Performance 218
Floodlight Area 224

STANDARDANWENDUNGEN: Gebäudefassaden I Öffentliche Bereiche I Industrie I Beleuchtung von Großflächen I Sportstätten I Baustellen I Parkplätze I Unterführungen

## STREETLIGHTS 226

Streetlight Flex Small 228
Streetlight Flex Medium 230
Streetlight Flex Large 232
Streetlight Flex Zubehör 234
Urban Lantern 236

STANDARDANWENDUNGEN: M-, C- und P-Klasse-Straßen nach EN 13201 I Parkplätze I Öffentliche Bereiche I Industrie

## NOTLEUCHTEN 238

Single-Battery Notleuchten 239
Emergency Conversion Box 241

STANDARDANWENDUNGEN: Fluchtwege (Korridore) I Offene Bereiche (Anti-Panik) I Öffentliche Gebäude I Geschäfte I Büro

## LED-TREIBER FÜR KONSTANTSTROM 242

LED Driver DALI Performance 243
LED Driver Phase-Cut Performance 244
LED Driver Dip-Switch 245

**Alle folgenden Werte für die IP und IK Schutzklassen gelten ausschließlich für Leuchten (ohne Zubehör).**

# BESSERES LICHT – SCHNELL
# LED-LEUCHTEN VON LEDVANCE

## KONZENTRATION AUF IHRE BEDÜRFNISSE

LLEDVANCE ist ein starker Partner an Ihrer Seite, wenn es darum geht, Ihre Kunden mit perfekten Lichtlösungen zu begeistern. Wir hören Installateuren und Beleuchtungsprofis genau zu – und arbeiten ständig an der Verbesserung unserer Produkte und Dienstleistungen. Wir wollen Ihre Erwartungen nicht nur erfüllen, sondern übertreffen – bei der Produktauswahl, der Lichtqualität und der einfachen, benutzerfreundlichen Montage.

Das beweisen wir einmal mehr mit unserem überarbeiteten und stark erweiterten Leuchtenportfolio. Verbessert in Leistung und Effizienz und mit einer Reihe neuer Produkte bietet es Ihnen jetzt noch mehr Optionen für Büro-, Industrie-, Park-, Laden- und städtische Anwendungen.

Damit geben Sie Ihren Kunden bei jedem Projekt überzeugende Antworten auf die heutigen Herausforderungen – nachhaltige Lichtlösungen, Energie und Ressourcen sparen, Wartungskosten senken und hohe Funktionalität mit hoher Lichtqualität verbinden.

## GEMEINSAM FÜR BESSERES LICHT

LEDVANCE unterstützt Sie mit einem umfassenden Beleuchtungsportfolio aus einer Hand, einem hervorragenden Preis-Leistungs-Verhältnis und Garantien1 von bis zu 5 Jahren. Aber das ist noch lange nicht alles. Unsere Dienstleistungen sind perfekt auf die Bedürfnisse professioneller Anwender zugeschnitten. Mit unserem globalen Lieferanten- und Vertriebsnetz sind wir beispielsweise immer und überall an Ihrer Seite. Und Sie können sich bei all Ihren Beleuchtungsprojekten auf uns verlassen – von der Erstberatung bis zum technischen After-Sales-Support.

[1] Die genauen Bedingungen finden Sie unter www.ledvance.de/garantie

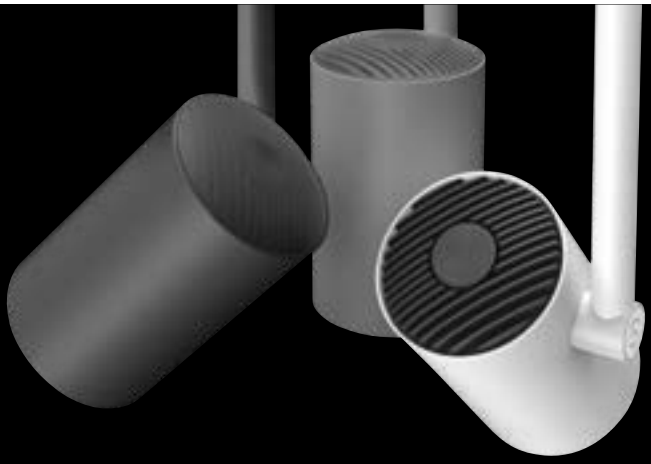

## SCALE – PREISGEKRÖNTES LEUCHTENDESIGN

Design macht Produkte einzigartig – wie unsere individuelle, ästhetische und funktionale SCALE-Designsprache. Sie verbindet einzigartiges Leuchtendesign mit spürbarer Wertigkeit in jedem Produkt und führt die moderne Tonalität der Marke LEDVANCE auf neues Terrain. Eine faszinierende Kombination aus Form und Funktion, die nicht nur von unseren Kunden geliebt wird – wie der 2019 German Design Award beweist.

# UND EINFACH INSTALLIERT

## IHRE VORTEILE AUF EINEN BLICK

- Globales Netzwerk
- Umfangreiches Portfolio aus einer Hand
- Hervorragende Leistungen

## KOMPLETTSERVICE FÜR IHREN PROJEKTERFOLG

Neben erstklassigen Produkten und kompetentem Kundenservice (contact@ledvance.com) unterstützen wir Sie auf vielfältige Weise bei Ihren Beleuchtungsprojekten. Gehen Sie auf www.ledvance.de und entdecken Sie wertvolle Servicekonzepte wie das Fast Light Calculation Tool, unsere eLearning-Module oder die Lichtplanungssoftware DIALux/RELUX.

## ENGINEER-TO-ORDER-LEUCHTEN

Sie benötigen maßgeschneiderte Leuchten für ein Projekt? Gerne entwickeln wir eine auf Ihre Bedürfnisse angepasste Lichtlösung.

**Bitte kontaktieren Sie uns, um Ihre Anforderungen zu besprechen.**

# NACHHALTIGKEIT UNSERE STRATEGIE

## NACHHALTIGER ERFOLG - VIELE WEGE EINE RICHTUNG

**Nachhaltigkeit ist ein brandaktuelles Thema unserer Zeit. Aber nur darüber zu reden ist nicht genug. Stattdessen müssen wir unsere guten Absichten mit konkreten Taten untermauern. Aus diesem Grund hat LEDVANCE eine neue, umfassende Nachhaltigkeitsstrategie entwickelt, um eine solide Grundlage für die Ausrichtung des Unternehmens auf eine nachhaltige Zukunft zu schaffen.**

Für LEDVANCE ist Nachhaltigkeit kein Ziel, sondern eine kontinuierliche Reise. Es geht um mehr als nur umweltbewusstes Handeln. Es geht um die Umgestaltung unserer Praktiken, die Reduzierung unseres Fußabdrucks zu reduzieren, kollaborative Räume zu schaffen und ein ethisches Geschäftsgebaren. Dazu gehören auch neue Produktreihen, die Reduzierung des $CO_2$-Ausstoßes um eine Million Tonnen pro Jahr beim Transport und die Verbesserung der Bedarfsplanung durch KI.

## FROM LINE TO LOOP

WIR HABEN "LEDVANCE LOOP", EINE NEUE DACH-SUBBRAND EINGEFÜHRT, DIE ALLE UNSERE GLOBALEN NACHHALTIGKEITSBEMÜHUNGEN UND MASSNAHMEN ZUSAMMENFASST.

**Unser Nachhaltigkeitsslogan "From line to Loop" bezieht sich auf den Übergang von LEDVANCE von linearen Prozessen (take-make-waste) zu zirkulären Prozessen (take-make-reuse).**

## NACHHALTIG MIT UNSEREM GÜTESIEGEL

**LEDVANCE ist sich seiner Verantwortung als ein globales Unternehmen bewusst.**

Wie ernst wir unser Engagement nehmen, zeigt die von Ecovadis verliehene Silbermedaille, einem der weltweit renommiertesten Anbieter von Nachhaltigkeitsbewertungen.

SILVER 2023 ecovadis Sustainability Rating

Leistung von LEDVANCE im EcoVadis Nachhaltigkeitsrating für Unternehmen

# LEDVANCE EVERLOOP
# DIE ZUKUNFT IST RUND

## ERSETZEN, NICHT WEGWERFEN

**EVERLOOP-Leuchten sind so konzipiert, dass ihre Lichtquellen und Treiber leicht ausgetauscht werden können, was bedeutet, dass die Leuchten selbst fast unbegrenzt in Betrieb bleiben können.**

Mit seinen innovativen EVERLOOP-Leuchten bringt LEDVANCE eine neue Produktlinie auf den Markt, die den Übergang von einem linearen zu einem kreisförmigen Lebenszyklus fördert. Ihr Alleinstellungsmerkmal ist, dass jede der kritischen Komponenten leicht aufgerüstet werden kann. Die Leuchten und die gesamte Anlage können so immer funktionstüchtig und aktuell gehalten werden - was zu einer nahezu unbegrenzten Lebensdauer führt.

## IHRE VORTEILE AUF EINEN BLICK

### WENIGER ABFALL
Die einzigen Komponenten, die ersetzt werden, sind die, die entweder defekt oder veraltet sind. Das reduziert den Elektromüll - im Einklang mit den zukünftigen EU-Anforderungen. Und die Einsparungen gehen weiter und weiter, denn die alten Komponenten werden recycelt und die Materialien für die Herstellung neuer Produkte verwendet.

### LANGE LEBENSDAUER
Einmal installiert, kann eine EVERLOOP-Leuchte nahezu unbegrenzt genutzt werden. Das ist nicht nur ein gutes Beispiel für Nachhaltigkeit, es spart auch langfristig Kosten.

### ZUKUNFTSSICHERE LÖSUNG
Zunehmend mehr Ausschreibungen, Projekte und Förderprogramme stellen die Reparaturfähigkeit als Anforderung. Mit EVERLOOP sind Sie immer auf der sicheren Seite.

### BEQUEME UPGRADES
Die LED-Lichtquellen und Treiber lassen sich einfach austauschen, so dass Sie die EVERLOOP Leuchten im Handumdrehen an veränderte Bedingungen anpassen können.

**Sehen Sie sich die erste EVERLOOP-Leuchtenfamilie an, Linear IndiviLED Gen 2 auf S. 117.**

## WIE EVERLOOP IM DETAIL FUNKTIONIERT

EVERLOOP-Leuchten sind bis ins kleinste Detail durchdacht und hoch funktional. Das macht die Installation und den Austausch kritischer Komponenten besonders einfach, wie dieses Beispiel der Linear IndiviLED Gen 2 zeigt.

**EVERLOOP VIDEO**
Sehen Sie, wie einfach das EVERLOOP Prinzip ist.

LED-LICHTQUELLE
Leicht zu wechseln

LED-TREIBER
Mit Schnellentriegelungs-Mechanismus

VERBINDER
Leicht anzuschließen

# WECHSELN SIE JETZT EINFACH ZU LED!
# FLEXIBLE LÖSUNGEN FÜR EINEN EINFACHEN WECHSEL

**Das Verbot quecksilberhaltiger und ineffizienter Lampen ist seit 2023 in Kraft. Angesichts hoher Energiekosten und steigender Nachfrage nach nachhaltiger Beleuchtung ist jetzt der beste Zeitpunkt für den Umstieg auf EU-konforme, energieeffiziente und kostengünstige LED-Beleuchtung.**

LEDVANCE bietet mit einem umfassenden Angebot an Leuchten, intelligenten Beleuchtungsprodukten und fortschrittlichen LED-Lampen eine Alternative für jeden Bedarf. Die Lösungen mit LED-Lampen sind einfach und wirtschaftlich attraktiv, da die Leuchte beibehalten werden kann. Durch die Umstellung auf LED-Leuchten können zudem Lichtleistung und -qualität optimiert werden, was auch zu einer deutlichen Steigerung der Produktivität führt.

# 4 MÖGLICHKEITEN FÜR ALLE FÄLLE – SO GELINGT DER WECHSEL

## LÖSUNGEN MIT LED-LAMPEN

### AUSTAUSCH

**Der Umstieg von Leuchtstofflampen auf LED-Lampen in bestehenden Leuchten ist schnell, einfach und wirtschaftlich - entweder als Austausch oder Umrüstung.**

**Einfacher 1:1 Austausch:**

- Breites Sortiment an LED-Röhren für den einfachen, schnellen und sicheren Lampentausch
- Keine Umverdrahtung notwendig
- Als Ersatz für Leuchtstoffröhren, die an einem KVG oder einem kompatiblen EVG betrieben werden
- In wenigen Schritten die passende LED-Röhre über den praktischen Tube Finder finden

Gehen Sie direkt zum Tube Finder: **ledvance.de/tubefinder**

### UM-/ NEUVERDARHTUNG

Gibt es keine Retrofit-Alternative oder legt der Kunde Wert auf maximale Energieeinsparung und geringen Wartungsaufwand, ist Umverdrahtung die Lösung.

**1. LED-Röhre an der Netzspannung:**
Besonders schnell und anwendungsorientiert mit dem Conversion Kit und dem passenden Sortiment an T5- und T8-LED-Röhren

**2. LED TUBE External System:**
T5-/T8-LED-Röhre und externer Treiber: Die perfekte Lösung um von alten Leuchtstofflampen und dimmbaren DALI-Vorschaltgeräten auf effiziente und dimmbare LED-Technologie umzusteigen.

## LÖSUNGEN MIT LED-LEUCHTEN

### UPGRADE

**Wenn der Fokus auf optimaler Lichtleistung und -qualität, maximaler Effizienz und vielleicht zusätzlichen Vorteilen liegt, lohnt sich ein Leuchtenupgrade oder -Neuinstallation.**

**Upgrade nach dem Leuchte-in-Leuchte-Prinzip:**

- LINEAR MAGNETIC BATTEN T5 Umrüst-Kit für bestehende T5- und T8-Rasterleuchten aus Metall
- Positionierung und Befestigung über justierbare Magnete
- Schnelle, werkzeuglose Neuverkabelung dank Connector Box
- Abgestimmt auf den Einsatz von T5 AC LED-Röhren
- In drei verschiedenen Längen erhältlich

### NEUINSTALLATION

**Vollständiger Ersatz durch moderne LED-Leuchten:**

- Großes Sortiment innovativer Leuchten für Neubau- oder Sanierungsprojekte
- In attraktivem Design und hochwertiger Qualität
- Mit hoher Funktionalität für intelligente Lichtsteuerung
- Mit langer Lebensdauer und größtmöglichem Energiesparpotenzial

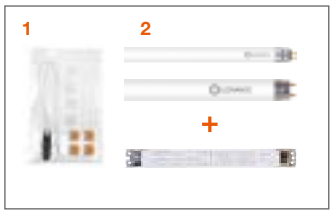

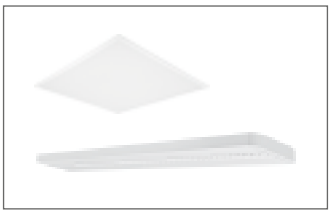

## IHRE ABKÜRZUNG ZUR RICHTIGEN LED-LAMPEN ALTERNATIVE

Gehen Sie direkt zum Lampenfinder: **ledvance.de/lampfinder**

## SIE WISSEN NICHT, WAS SIE WÄHLEN SOLLEN?

LEDVANCE kümmert sich um maßgeschneiderte Berechnungen und bietet Ihnen eine maßgeschneiderte Lösung für Ihre Beleuchtungsanforderungen - alles aus einer Hand. Bitte kontaktieren Sie uns.

**Email:** kundenservice@ledvance.com
**Telefon:** +43 1 68068 118

# LICHTMANAGEMENT IST VIVARES

## VIELSEITIGE UND LEISTUNGSSTARKE LÖSUNGEN

**Nachhaltiger und effizienter mit weniger Energie?**

**Die VIVARES Lichtmanagement-Systeme von LEDVANCE sparen bis zu**

**80 %**

**$CO_2$ und Energie bei der Bürobeleuchtung, wenn Sie gleichzeitig[1] eine Leuchtstofflampenlösung auf LED-Produkte umrüsten.**

Weitere Informationen über VIVARES Produkte finden Sie unter:

**ledvance.de/lms**

**Sind Sie auf der Suche nach effizienter, intelligenter und umweltfreundlicher Beleuchtung? Eines ist klar: Maximale Energieeinsparungen können Sie nur durch den Einsatz von Lichtsteuerung erreichen - nach Umstellung auf LED. Mit den VIVARES Lichtmanagementsystemen bietet LEDVANCE sowohl Einzelraumlösungen bis zu 200 m² und Etagenlösungen bis zu 1 000 m². Profitieren Sie von:**

- Steuergeräten, Leuchten, LED-Röhren und -Lampen, Sensoren und Taster-Kopplern aus einer Hand
- einfacher Konfiguration und Inbetriebnahme von Plug and Play bis zu komplexeren, anpassbaren Lösungen oder App-Steuerung
- individueller Betreuung - von der Lichtplanung bis zur Inbetriebnahme der Anlage und Einweisung vor Ort
- umfassendem After-Sales-Service
- 5 Jahre Systemgarantie

### EINE ERHEBLICHE VERRINGERUNG DES GLOBALEN ERWÄRMUNGSPOTENZIALS

Etwa 90 % der Umweltauswirkungen einer Leuchte entstehen während ihrer Nutzungsphase. Die Umstellung von Leuchtstoffröhren auf LED-Röhren ist daher ein entscheidender Schritt zur Reduzierung des Treibhauspotenzials (GWP) der Beleuchtung. **Ganz wichtig**: Je effizienter eine Leuchte ist (lm/W), desto geringer ist ihr GWP. Die Effizient der Beleuchtungslösung kann in Kombination mit sensorgesteuerten Lichtmanagementsystemen weiter gesteigert werden, auch wenn die Effizienz der einzelnen Leuchten bereits voll ausgeschöpft ist.

Quelle: LEDVANCE White Paper www.ledvance.de/gwp

[1] Einsparpotenzial einer optimierten sensorgesteuerten LED-Beleuchtungsanlage im Vergleich zu einer herkömmlichen Anlage mit Leuchtstoffröhren

# EIN RAUM, VIELE LÖSUNGEN

**VIVARES bietet Lösungen für Einzelräume mit einer Größe von bis zu 200 m² auf Basis von individuell konfigurierten Lichtmanagement-systemen, mit bis zu 50 DALI- oder 40 Zigbee-Komponenten und -Leuchten. Einfache, intuitive Steuerung von manueller und automa-tisierter Lichtsteuerung mit Sensoren bis hin zu App-Lösungen.**

**IHRE VORTEILE:**

- Übersichtlich: ein Raum, ein System - installieren und gedanklich abhaken
- Einfach: voll funktionsfähiges LMS nach der Installation
- Flexibel: manuelle und automatische Lichtsteuerung
- Energieeffizient: optimale Energieeinsparung durch Lichtsteuerung-nach Umstellung auf LED
- Wohlfühlfaktor: Das BIOLUX HCL Human Centric Lighting System für eine positive biologische Wirkung mit möglicher Produktivitätssteigerung
- Anpassbar: Tunable White Lösungen mit einstellbaren Lichtfarben dank einer breiten Palette von VIVARES Steuergeräten

**FÜR BESTEHENDE UND NEUE GEBÄUDE DANK DALI ODER DRAHTLOSER ZIGBEE-TECHNOLOGIE**

**VIVARES ZIGBEE-SYSTEME, DRAHTLOS**

- Ideal für den Einsatz in bestehenden Gebäuden
- Basiert auf dem internationalen Standard Zigbee 3.0
- Schnelle und einfache Installation; Inbetriebnahme über QR-Code
- Unkomplizierte Rekonfiguration der Komponenten bei Nutzungs-änderungen

**VIVARES DALI SYSTEME, VERDRAHTET**

- Besonders geeignet für Neubauten
- Komponenten nach DALI-2 Standard zertifiziert
- Umfangreiches Portfolio für Büroanwendungen
- Einfache Inbetriebnahme mit selbsterklärender Software
- Optional: integriertes IoT*-Gateway

# VIELE RÄUME, EINE LÖSUNG

**Ein Lichtmanagementsystem für eine ganze Etage? Kein Problem für VIVARES DALI und Zigbee Steuergeräte. Ein zentral gesteuertes System kann über mehrere Räume (bis zu 1 000 m²) mit optionalen IoT*-Funktionen genutzt werden. Die Beleuchtung der einzelnen Räume kann innerhalb der Etagenlösung weiterhin separat gesteuert und geregelt werden. Beleuchtungsoptionen wie Szenen oder Tunable White und Human Centric Lighting personalisieren das Licht in den Räumen.**

**IHRE VORTEILE:**

- Vielseitig: ein System für alle Anforderungen
- Unabhängig: Fernzugriff ohne Anwesenheitspflicht, um das Lichtmanagementsystem zu konfigurieren
- Transparent: optionale VIVARES Cloud Services mit Energieverbrauchsüberwachung und Wartungsmanagement - immer die Kosten im Blick
- Just in time: Zeiteinstellungen für individuelle Lichtszenen
- Alle Optionen: vom monochromen Standardlicht über Tunable White
- bis hin zu biologisch wirksamem Licht mit dem BIOLUX HCL Human Centric Lighting System über das Steuergerät DALI Pro2 IoT

Finden Sie die richtigen Leuchten und Komponenten auf unserer Website: **ledvance.de/lms**

*IoT = Internet der Dinge. Das bedeutet, dass die Systeme Auswertungen in Form von Dashboards liefern können oder mit Cloud-Lösungen verbunden werden, die zum Beispiel den Energieverbrauch und die Wartungszyklen überwachen.

# LICHTMANAGEMENT KANN SO EINFACH SEIN!

## JETZT DOPPELT SCHÖN!

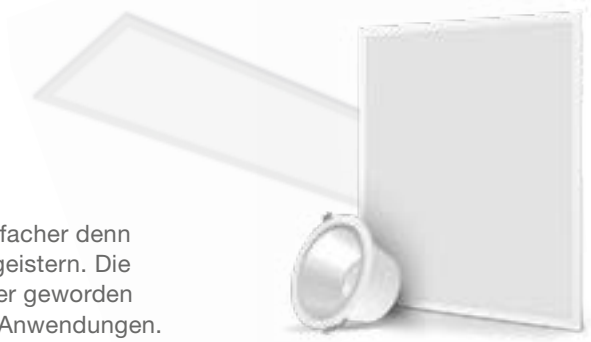

### UNSERE NEUE GENERATION VON DALI-2-LEUCHTEN FÜR TUNABLE WHITE UND HCL- ANWENDUNGEN.

Mit unserer neuen Generation von DALI-2 IoT[1]-Leuchten ist es einfacher denn je, Ihre Kunden mit modernen Lichtmanagement-Lösungen zu begeistern. Die Leuchtenfamilie ist noch vielseitiger, leistungsfähiger und effizienter geworden und eignet sich sowohl für Tunable White- als auch BIOLUX HCL-Anwendungen. Entdecken Sie die Möglichkeiten!

## DALI-2 IOT[1] LEUCHTEN GEN 2 - PASSEND FÜR BIOLUX HCL ODER TUNABLE WHITE ANWENDUNGEN

| Produktbezeichnung | Segmentation | GTIN (EAN) | W | lm | lm/W | K | ° | WARM COOL | DALI-2 | UGR <19 | CRI >90 | SDCM ≤3 | LEDVANCE 5 JAHRE GARANTIE[2] | L × B × H [mm] Ø × H [mm] | UVP [EUR][4] |
|---|---|---|---|---|---|---|---|---|---|---|---|---|---|---|---|
| **BIOLUX HCL PANEL TW DALI** | | | | | | | | | | | | | | | |
| BIOLUX HCL PL 600 S 40W TW DALI | ■ | 4099854**140068** | 40 | 4 600 | 115 | 2 700...6 500 | 90 | | DALI2 | | | | | 595 × 595 × 11 | **319,00** |
| BIOLUX HCL PL 625 S 40W TW DALI | ■ | 4099854**140167** | 40 | 4 600 | 115 | 2 700...6 500 | 90 | | DALI2 | | | | | 620 × 620 × 11 | **319,00** |
| BIOLUX HCL PL 625 S 40W TW CSW[3] DALI | ■ | 4099854**140273** | 40 | 4 600 | 115 | 2 700...6 500 | 90 | | DALI2 | | | | | 620 × 620 × 11 | **329,00** |
| BIOLUX HCL PL 1200 S 37W TW DALI | ■ | 4099854**140228** | 37 | 4 100 | 102 | 2 700...6 500 | 90 | | DALI2 | | | | | 1 195 × 295 × 11 | **330,00** |
| **BIOLUX HCL DOWNLIGHT TW DALI** | | | | | | | | | | | | | | | |
| BIOLUX HCL DL DN150 S 21W TW DALI | ■ | 4099854**140310** | 21 | 2 200 | 105 | 2 700...6 500 | 60 | | DALI2 | | | | | 175 × 99 | **219,00** |

Alle Leuchten unterstützen DALI-2 Energiedaten (DALI Teil 252) und DALI-2 Diagnosedaten (DALI Teil 253). Die Panel-Leuchten können mit Zubehör für z.B. Anbaumontage und Abhängungen kombiniert werden.
Zu finden sind sie unter folgendem Link: ledvance.de/panel-accessories

[1] IoT = Internet der Dinge. Das bedeutet, dass die Systeme Auswertungen in Form von Dashboards liefern oder mit Cloud-Lösungen verbunden werden können, die beispielsweise den Energieverbrauch und die Wartungszyklen überwachen. | [2] Genaue Bedingungen finden Sie unter www.ledvance.de/garantie | [3] Mit vormontiertem Wago-Anschluss | [4] Unverbindliche Preisempfehlung exkl. MwSt., Änderungen vorbehalten

## HUMAN CENTRIC LIGHTING SYSTEM

### DAS LICHT FÜR MEHR WOHLBEFINDEN

- Nachahmung der natürlichen Tageslichtkurve für eine positive biologische Wirkung
- Automatisierte Steuerung, aber auf Wunsch einstellbar
- Energie-/Kosteneinsparung, da weniger Helligkeit morgens und abends erforderlich
- Bis zu 30 % zusätzliche Einsparung mit Tageslicht-/Präsenzsensoren

**EMPFOHLENES STEUERGERÄT: DALI PRO2 IOT LDVV**

- Programmiert mit Daten aus einer Lichtkurve, die auf wissenschaftlichen Studien basiert
- Ergänzt DALI-2 IoT-Leuchten zu einem HCL-System für Einzel- und Großraumbüros

Das System simuliert die natürliche Tageslichtkurve, die das Wohlbefinden der Menschen steigern kann.

## TUNABLE WHITE SYSTEME

### DAS LICHT, DAS PERSONALISIERT WERDEN KANN

- Lichtfarbe und Helligkeit manuell einstellbar, je nach Vorlieben und Aktivität
- Auswahl an Lichtfarben von 2 700 K bis 6 500 K
- Helligkeit einstellbar von 1 - 100 %
- Größere Energieeinsparungen in Kombination mit Tageslicht-/Präsenzsensoren

**EMPFOHLENE STEUERGERÄTE VON OSRAM: DALI MCU TW, DALI PCU TW, DALI ECO BT, DALI ACU BT**

- DALI-2-Leuchten kompatibel mit vielen anderen Tunable White-fähigen DALI-2-Steuergeräten
- Aus einer Hand von LEDVANCE oder von Drittanbietern
- Von Lösungen für ganze Etagen bis hin zu Einzelraumlösungen, LEDVANCE bietet beides

Der Personalraum wird von verschiedenen Personen genutzt. Die Lichtfarbe kann manuell auf die persönlichen Vorlieben angepasst werden.

Finden Sie die richtigen Leuchten und Komponenten auf unserer Website: **ledvance.de/hcl**

# BÜRO
# LICHT ALS ERFOLGSFAKTOR

DOWNLIGHT
UGR19
Seite 28

DOWNLIGHT
COMFORT
Seite 30

PANEL
INDIVILED
Seite 100

PANEL
COMFORT
Seite 108

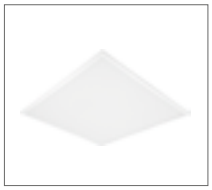

PANEL
FLEX
Seite 120

LINEAR
INDIVILED GEN 2
Seite 128

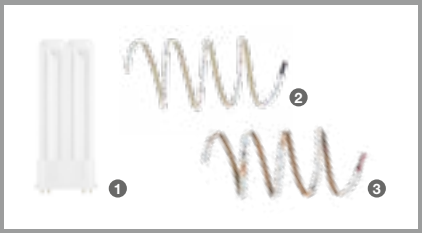


**DIE RICHTIGEN LAMPEN UND LED- STRIPS:**
Von der ultraflachen DULUX LED F 1 LED-Lampe mit hervorragender Lichtausbeute bis hin zur flexiblen LED STRIP PERFORMANCE RGBW 2 und WHITE 3, bietet LEDVANCE Ihnen maßgeschneiderte Lichtlösungen für große und kleine Büros.

## REFERENZPROJEKT

**PROJEKT: FENIE ENERGÍA, Madrid, Spanien**

**ANWENDUNG:** Bürobeleuchtung
**TECHNOLOGIE:** LED-Technologie

**LEDVANCE PRODUKTE:** PANEL COMPACT 600 U19 DALI, DOWNLIGHT ALU

LEDVANCE hat ein umfassendes und interaktives Beleuchtungskonzept für das Bürogebäude von FENIE ENERGÍA in Madrid konzipiert und umgesetzt, das die Büro- und Gemeinschaftsräume sowie den Eingangsbereich umfasst. Dazu gehörte der Einsatz von LED Downlights und Panelleuchten in Kombination mit Tageslicht- und Bewegungssensoren, die eine wesentlich effizientere und bedarfsgerechtere Lichtsteuerung ermöglichen. Das hat die arbeitsplatzspezifische Lichtqualität verbessert und den Wartungsaufwand reduziert.

# INDUSTRIE
# LICHT MACHT SCHWERE ARBEIT LEICHTER

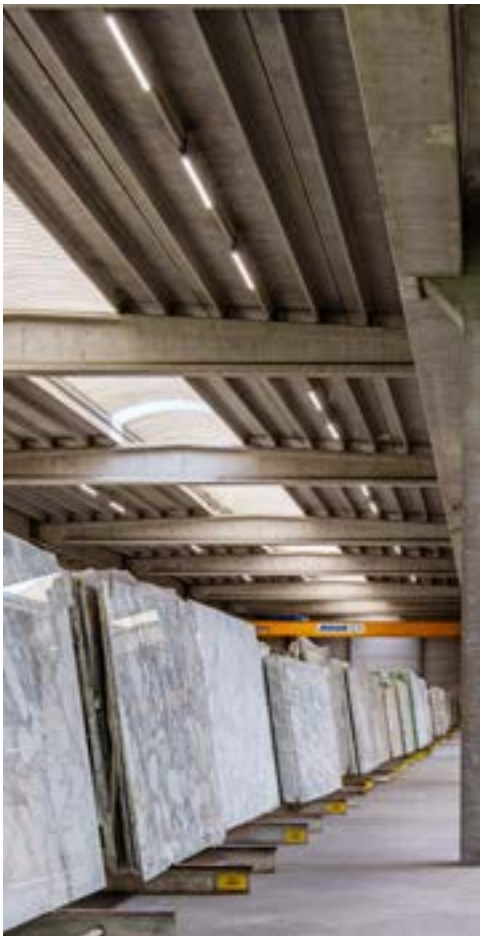

TRUSYS FLEX
Seite 148

DAMP PROOF COMPACT GEN 2
Seite 168

DAMP PROOF SPECIAL GEN 2
Seite 176

HIGH BAY GEN 5
Seite 188

LOW BAY FLEX
Seite 200

**DIE RICHTIGEN LED-RÖHREN:**

LED TUBE T8 EM ULTRA OUTPUT S 1
Röhren sind bruchsicher, hocheffizient und langlebig. Sie ersetzen herkömmliche Leuchtstoffröhren und sind auch geeignet für den Einsatz unter widrigen Bedingungen wie in Kühlhäusern und Lagerhallen.

## REFERENZPROJEKT

**PROJEKT:** BMB Natursteen, Wortegem-Petegem, Belgien

**ANWENDUNG:** LED-LICHTLÖSUNG FÜR LAGER- UND PRODUKTIONSHALLEN
**TECHNOLOGIE:** LED-Technologie

**LEDVANCE PRODUKTE:** DAMP PROOF THROUGHWIRING

LEDVANCE hat zusammen mit dem Installateur Velektro ein robustes LED-basiertes Beleuchtungskonzept für die Produktions- und Lagerräume von BMB Natuursteen in Wortegem-Petegem, Belgien entwickelt und umgesetzt. Das hat die Energieeffizienz erhöht, Kosten und Aufwand für die Wartung reduziert und dank der deutlich verbesserten Lichtqualität auch den Komfort für Besucher und die Arbeitssicherheit der Mitarbeiter verbessert.

# PARKEN
# LICHT BEDEUTET SICHERHEIT

SURFACE BULKHEAD
Seite 88

DAMP PROOF SENSOR
Seite 174

DAMP PROOF HOUSING
Seite 178

FLOODLIGHT SENSOR
Seite 210

FLOODLIGHT PERFORMANCE
Seite 218

STREETLIGHT FLEX SMALL
Seite 228

**DIE RICHTIGEN LED-RÖHREN, HQL LED LAMPEN UND LED-STRIPS:**

Für Indoor-Parkplätze bietet LEDVANCE die LED TUBE T8 EM CONNECTED P (1) zusammen mit dem CONNECTED SENSOR (2). Effiziente, leistungsstarke HQL LED PRO Lampen (3) sind optimal für den Außenbereich. Und für beide Anwendungen bietet die, LED STRIP PERFORMANCE PROTECTED (4) große Gestaltungsfreiheit.

## REFERENZPROJEKT

**PROJEKT:** Tirol Kliniken, Innsbruck, Austria

**ANWENDUNG:** Beleuchtung von Tiefgaragen
**TECHNOLOGIE:** LED-Technologie

**LEDVANCE PRODUKTE:** LED DAMP PROOF

In den Tiefgaragen des Ärztehauses und der Praxis West wurden die ehemaligen mit Leuchtstoffröhren bestückten Leuchten durch neue 30 Watt LED DAMP PROOF Leuchten ersetzt. Aufgrund ihres robusten Designs mit Schutzart IP65 und Schlagfestigkeit IK08 sind diese nicht nur ideal für den Einsatz in feuchten und staubigen Umgebungen, sondern sorgen mit ihrem Abstrahlwinkel von 105 Grad auch für ein homogenes, gleichmäßiges Licht und damit für mehr Sicherheit für Mitarbeiter und Besucher.

# GESCHÄFT
# ÄSTHETISCHE ELEUCHTUNG TRIFFT AUF FUNKTIONALITÄT

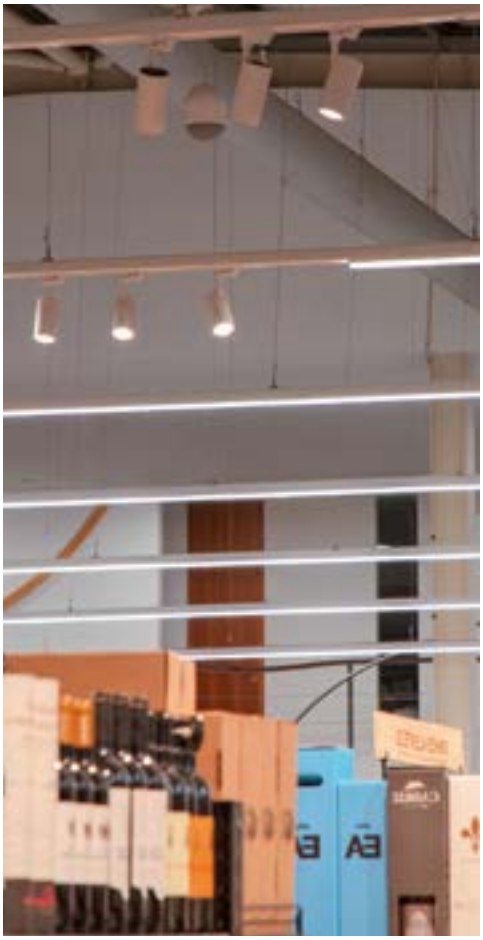

SPOT VARIO
Seite 44

SPOT MULTI
Seite 46

SPOT ADJUST
Seite 54

TRACKLIGHT SPOT ZOOM DIM
Seite 68

TRACKLIGHT SPOT
Seite 70

TRUSYS FLEX
Seite 148

**DIE PASSENDEN LED-REFLEKTOR- UND RÖHRENLAMPEN SOWIE LED-STRIPS:**

LEDVANCE Beleuchtungslösungen - einschließlich voll dimmbare LED-Reflektorlampen 1, flexible LED STRIP SUPERIOR TUNABLE WHITE 2 und LED TUBE T8 EM FOOD P 3 3 für den Lebensmitteleinzelhandel - präsentieren Sie alle Ihre Waren im besten Licht.

## REFERENZPROJEKT

**PROJEKT:** Supermarket lighting E.LECLERC, Lousada, Portugal

**ANWENDUNG:** LED-Beleuchtung für die Bekleidungs- und Weinabteilung des Supermarkts
**TECHNOLOGIE:** LED-Technologie

**LEDVANCE PRODUKTE:** TRACKLIGHT SPOT, TRUSYS

Eine insgesamt bessere Lichtqualität, mehr Aufmerksamkeit für bestimmte Bereiche und zeitgemäße Energieeffizienz. Dies waren die Anforderungen, die die Manager des Supermarkts E.LECLERC in Lousada, Portugal, skizzierten, als sie sich an LEDVANCE wandten. Die Lichtexperten haben eine äußerst beeindruckende Lösung gefunden. Die insgesamt 450 Leuchten des TRUSYS PERFORMANCE Systems erzeugen dank ihres hohen Lichtstroms eine gleichmäßig helle und effiziente Grundbeleuchtung. Darüber hinaus setzen dreh- und schwenkbare TRACKLIGHT SPOTS mit exzellenter Farbwiedergabe von CRI > 90 die Ware optimal in Szene. Das ist ein ganz neues Einkaufserlebnis für Supermarktkunden.

# LEUCHTENVIELFALT KOMMT PRODUKTKLASSENSYSTEM

Ihre Arbeit umfasst alles von einfachen bis hin zu den komplexesten und anspruchsvollsten Beleuchtungsaufgaben – und genau das ist die Bandbreite, die das Leuchtenportfolio von LEDVANCE abdeckt. Damit Sie bei all dieser Vielfalt immer den Überblick behalten und schnell das passende Produkt finden, haben wir unsere Leuchten in drei Segmente unterteilt: Superior Class, Performance Class und Value Class. Mit Hilfe einer durchgängigen Farbcodierung und eindeutiger Kennzeichnung sehen Sie im Katalog und auch auf der Verpackung sofort, zu welchem der drei Segmente eine Leuchte gehört. Damit Sie die Bedürfnisse Ihrer Kunden problemlos erfüllen können – heute und morgen.

**Die klare Farbcodierung auf der neuen nachhaltigen Verpackung hilft Ihnen, den Überblick über die Produkte zu behalten und schnell das richtige Produkt für den Auftrag zu finden.**

Musterverpackung

**PRODUKTKLASSEN:**

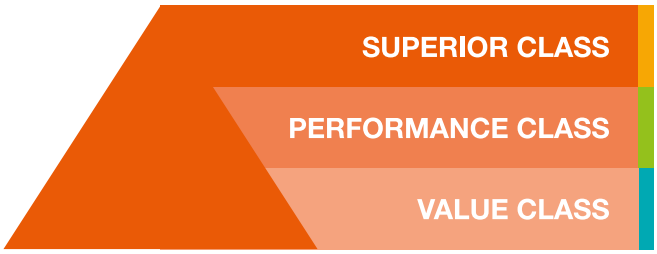

# ZU DRITT:

## SUPERIOR CLASS

Manchmal ist nur das Beste gut genug. Das LEDVANCE Superior Class Sortiment umfasst Premiumprodukte, die Maßstäbe in Technik, Qualität und Design setzen. Diese Spitzenprodukte überzeugen in jeder Hinsicht und sind die richtige Wahl, um besonders anspruchsvolle, repräsentative Projekte mit besonderen Lichtanforderungen zu realisieren.

## PERFORMANCE CLASS

In der LEDVANCE Performance Class finden Sie für den Großteil Ihrer Beleuchtungsaufgaben eine zuverlässige Lösung. Unser Kernportfolio umfasst ein breites Sortiment an hochwertigen, bedarfsgerechten Leuchten mit exzellenter Leistung hinsichtlich Lebensdauer, Effizienz, Material und Lichtqualität. Merkmale wie einfache Installation, DALI-Versionen und umfassende Garantieren bieten Mehrwert.

## VALUE CLASS

Hohe Leistung zu einem attraktiven Preis – dafür steht die LEDVANCE Value Class. Die Leuchten dieser Serie zeichnen sich durch einen Standard bei Lebensdauer, Effizienz und Lichtqualität aus, was sie zur richtigen Wahl für alltägliche Installationsanforderungen und Projekte macht, bei denen neben Zuverlässigkeit auch insbesondere die Wirtschaftlichkeit im Fokus steht. Zusatzfunktionen wie DALI erweitern das Einsatzspektrum in dieser Klasse.

### BEHALTEN SIE DEN ÜBERBLICK – FINDEN SIE SICH IN BROSCHÜRE UND SORTIMENT ZURECHT

Das klare Produktklassensystem des LEDVANCE Leuchtenportfolios spiegelt sich auch in den Einleitungsseiten der einzelnen Kapitel und den Produktseiten dieser Broschüre wider. Jeder Produktklasse ist eine Farbe zugeordnet, die Sie im gesamten Katalog wiederfinden. So finden Sie passende Leuchten einfacher und schneller als je zuvo.
**Probieren Sie es mal aus !**

# DOWNLIGHTS

## UNSERE CHAMPIONS FÜR EINE HOMOGENE ALLGEMEINBELEUCHTUNG

### DOWNLIGHT TUNABLE WHITE

SUPERIOR CLASS

Seite 24

BIOLUX HCL DOWNLIGHT DALI
BIOLUX HCL DOWNLIGHT ZIGBEE

**DOWNLIGHTS MIT TUNABLE WHITE**
- Einstellbare Farbtemperatur über Tunable White: 2 700...6 500 K
- Kompatibel mit VIVARES Cloud-Services
- Geeignet für Lichtmanagementsysteme

### DOWNLIGHT UGR19

PERFOR-MANCE CLASS

Seite 28

**DOWNLIGHT UGR19**
- Gute Entblendung (UGR < 19) und Cut-Off-Winkel bis 30° für eine komfortable Innenbeleuchtung
- Einfache und schnelle Installation dank einer Anschlussbox mit 5-poliger, werkzeugloser Anschlussklemme
- Flimmerarmes Licht < 10 %

### DOWNLIGHT COMFORT

PERFOR-MANCE CLASS

Seite 30

**3-IN-1 CCT, NIEDRIGER UGR-WERT**
- Drei Lichtfarben in einer Leuchte: Warmweiß 3.000 K, Neutralweiß 4.000 K und Kaltweiß 5.700 K
- Gute Entblendung (UGR < 19)
- Einfacher Anschluss dank Steckklemme

### DOWNLIGHT SURFACE IP65

PERFOR-MANCE CLASS

Seite 32

**FÜR ANSPRUCHSVOLLE ANWENDUNGEN**
- Geeignet für den Einsatz in staubigen und feuchten Umgebungen dank hoher Schutzart IP65
- Geeignet für den Einsatz in öffentlichen Bereichen dank der hohen IK06-Einstufung
- Push Wire Terminal für werkzeuglosen Anschluss

### DOWNLIGHT ALU

VALUE CLASS

Seite 34

DOWNLIGHT ALU
DOWNLIGHT ALU DALI

**NEUE GENERATION, JETZT IP44**
- Dank höherer IP-Schutzklasse für den Einsatz in staubigen und feuchten Umgebungen geeignet
- Breites Einsatzgebiet dank großer Variantenvielfalt
- Bis zu 60 % Energieeinsparung gegenüber Leuchten mit Kompaktleuchtstofflampen

### DOWNLIGHT SLIM ALU

VALUE CLASS

Seite 36

**NIEDRIG IN HÖHE UND PREIS**
- Extrem geringe Einbautiefe durch sehr flaches Gehäuse
- Bis zu 60 % Energieeinsparung gegenüber Leuchten mit Kompaktleuchtstofflampen
- Externer Treiber für einfachen Austausch (enthalten)

## EINE LEUCHTE, DREI MÖGLICHKEITEN

An der **Downlight Comfort** können Sie zwischen drei Lichtfarben wechseln (3 000 / 4 000 / 5 700 K)

**Ein weiterer Vorteil …**
… ist, dass Großhändler und Installateure ihr Lagerrisiko minimieren können, weil sie immer eine Leuchte mit der richtigen Lichtfarbe auf Lager haben.

## ÜBERSICHT ÜBER EINBAUDURCHMESSER FÜR ALLE DOWNLIGHTS

| PRODUKT | DURCHMESSER Ø (mm) |
|---|---|
| DOWNLIGHT TUNABLE WHITE | 155, 160 |
| DOWNLIGHT UGR19 | 155, 195 |
| DOWNLIGHT COMFORT | 130, 155, 205 |
| DOWNLIGHT SURFACE IP65 | 90, 160, 250 (nur Oberfläche) |
| DOWNLIGHT ALU | 150, 200 |
| DOWNLIGHT SLIM ALU | 180, 205 |

# BIOLUX HCL DOWNLIGHT DALI

Downlight-Leuchten, Tunable White, 105 lm/W, werkzeuglose Montage, DALI-2 IoT-Technologie

## PRODUKTEIGENSCHAFTEN

- IoT-fähige Leuchte mit DALI-2 Technologie
- Einstellbare Farbtemperatur über Tunable White: 2 700...6 500 K
- Sehr hoher Farbwiedergabe-Index Ra: > 90
- Geeignet für Zentralbatterie-Notstromanlagen nach EN 60598-2-22

## PRODUKTVORTEILE

- Geeignete Leuchte für VIVARES DALI, VIVARES DALI HCL und andere DALI-2 Lichtsteuerungen
- Ermöglicht eine individuelle Tunable White Lichtlösung in Kombination mit kompatiblen DALI-2-Lichtsteuerungen
- Unterstützt LEDVANCE Human Centric Lighting in Verbindung mit DALI PRO 2 IOT LDVV-Steuerung (4052899627079)
- Kompatibel mit VIVARES CLOUD SERVICE für die Energieüberwachung
- Durchgangsverdrahtung möglich mit Kabelklemme

## ANWENDUNGSBEREICHE

- Breites Tunable White CRI90-Lichtfarbspektrum für hochwertige Human Centric Lighting Anwendungen
- Büroräume, Konferenzräume
- Empfangsbereiche, Foyers, Korridore, Aufzüge

## AUSSTATTUNG / ZUBEHÖR

- Externes Vorschaltgerät enthalten
- Kabelklemme für Durchgangsverdrahtung vorinstalliert

## WEITERE PRODUKTDETAILS

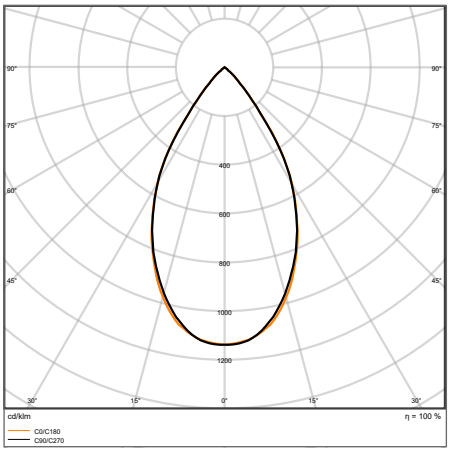


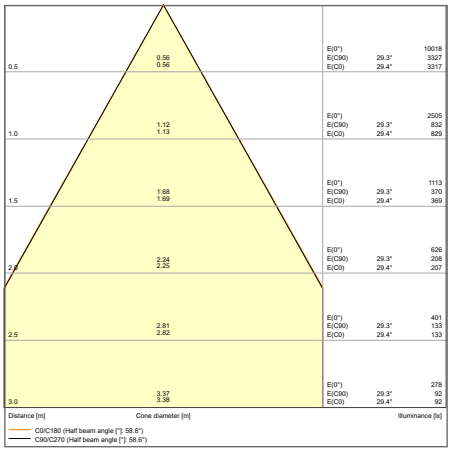


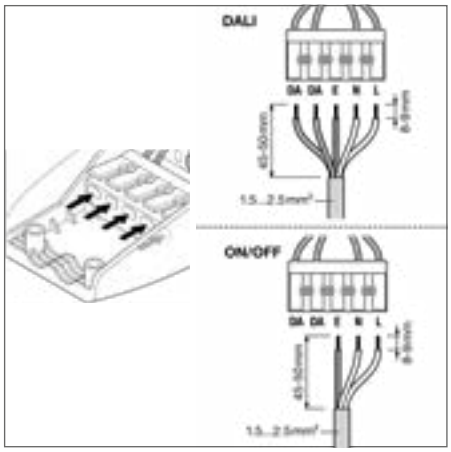


BIOLUX HCL DL DN150 S 21W TW DALI

Die im Katalog gezeigten Bilder dienen nur zu Illustrationszwecke. Informationen zu Größe und Farbe entnehmen Sie bitte der Produkttabelle.

## BIOLUX HCL DOWNLIGHT DALI

Downlight-Leuchten, Tunable White, 105 lm/W, werkzeuglose Montage, DALI-2 IoT-Technologie

SUPERIOR CLASS

VIVA RES | IoT READY [1] | HCL | TW | FLIMMER-WERT <5% | UGR <19 | CRI >90 | LEDVANCE 5 JAHRE GARANTIE [2]

| Produktbezeichnung | Art.Nr. | EAN (GTIN) | Ersatz für | W | lm | lm/W | K | L70 [3] | | | | L × B × H [mm] Ø × H [mm] | UVP [EUR] [4] |
|---|---|---|---|---|---|---|---|---|---|---|---|---|---|
| BIOLUX HCL DL DN150 S 21W TW DALI | **6607403** | 4099854**140310** | 2 × 26 W CFLP | 21 | 2200 | 105 | 2700…6500 | 70000 | 60 | DALI-2/IoT | 160 | 175 × 99 | **219,00** |

[1] Alle Leuchten unterstützen DALI-2 Energiedaten (DALI Teil 252) und DALI-2 Diagnosedaten (DALI Teil 253).
[2] Die genauen Bedingungen finden Sie unter www.ledvance.de/garantie
[3] t[h]: L70 / B50 @ 25 °C ($T_a$) / t[h]: L80 / B10 @ 25 °C ($T_a$)
[4] Unverbindliche Preisempfehlung exkl. MwSt., Änderungen vorbehalten

# BIOLUX HCL DOWNLIGHT ZIGBEE

Downlight-Leuchten, Tunable White, Zigbee

## PRODUKTEIGENSCHAFTEN

- Zigbee 3.0 zertifizierte Tunable White Leuchten - LED-Strips zur einfachen Integration in Partnersysteme
- Vorbereitet für den Anschluss an BIOLUX HCL und VIVARES ZIGBEE Steuereinheit
- Einstellbare Farbtemperatur über Tunable White: 2 700...6 500 K
- Drahtlose Kommunikation zwischen Steuereinheit und Leuchten über Zigbee-Protokoll
- Sehr hoher Farbwiedergabeindex Ra: > 90

## PRODUKTVORTEILE

- Ermöglicht eine individuelle Beleuchtungslösung in Kombination mit kompatiblen Zigbee HCL-Lichtsteuerungen
- Biologisch optimierte Beleuchtung durch Anpassung des Kunstlichts an das natürliche Tageslicht
- 5 Jahre BIOLUX HCL-System-Garantie bei Betrieb als Teil eines BIOLUX HCL Systems (BIOLUX HCL - VIVARES ZIGBEE Steuereinheit in Kombination mit BIOLUX HCL-Leuchte(n) - BIOLUX HCL-LED-Strips)
- Kann das konzentriertere Arbeiten unterstützen
- Gute Blendungsbegrenzung (UGR ≤ 19)

## ANWENDUNGSBEREICHE

- Lichtlösung für bis zu 40 BIOLUX HCL-Leuchten - BIOLUX HCL-LED-Strips kombiniert mit BIOLUX HCL Steuereinheit
- Großraumbüro-Lösung für bis zu 200 BIOLUX HCL-Leuchten kombiniert mit Steuereinheit VIVARES ZIGBEE
- Hotel- und Büroräume mit wenig Tageslicht

## AUSSTATTUNG / ZUBEHÖR

- LEDVANCE BIOLUX App erforderlich für Inbetriebnahme des BIOLUX HCL-Systems (verfügbar für Android und iOS)
- LEDVANCE VIVARES App für die Projektplanung und erforderlich für die Inbetriebnahme ausschließlich des Systems VIVARES ZIGBEE (verfügbar für Android und iOS)

Die im Katalog gezeigten Bilder dienen nur zu Illustrationszwecke. Informationen zu Größe und Farbe entnehmen Sie bitte der Produkttabelle.

## BIOLUX HCL DOWNLIGHT ZIGBEE

Downlight-Leuchten, Tunable White, Zigbee

SUPERIOR CLASS · VIVA RES · IoT READY [1] · HCL · TW · EN EC · FLIMMERWERT <1% · UGR <19 · CRI >90 · LEDVANCE 5 JAHRE GARANTIE [2]

| Produktbezeichnung | Art.Nr. | EAN (GTIN) | W | lm | lm/W | K | L70 [3] | ° | | | L × B × H [mm] Ø × H [mm] | UVP [EUR] [4] |
|---|---|---|---|---|---|---|---|---|---|---|---|---|
| BIOLUX HCL DL DN150 ZB 20W 2700-6500K | **auf Anfrage** | 4058075**400733** | 20 | 1800 | 90 | 2700…6500 | 50000 | 60 | Zigbee 3.0 | 160 | 175 × 99 | **320,20** |

[1] Alle Leuchten unterstützen DALI-2 Energiedaten (DALI Teil 252) und DALI-2 Diagnosedaten (DALI Teil 253).
[2] Die genauen Bedingungen finden Sie unter www.ledvance.de/garantie
[3] t[h]: L70/B50 @ 25 °C ($T_a$)/t[h]: L80/B10 @ 25 °C ($T_a$)
[4] Unverbindliche Preisempfehlung exkl. MwSt., Änderungen vorbehalten

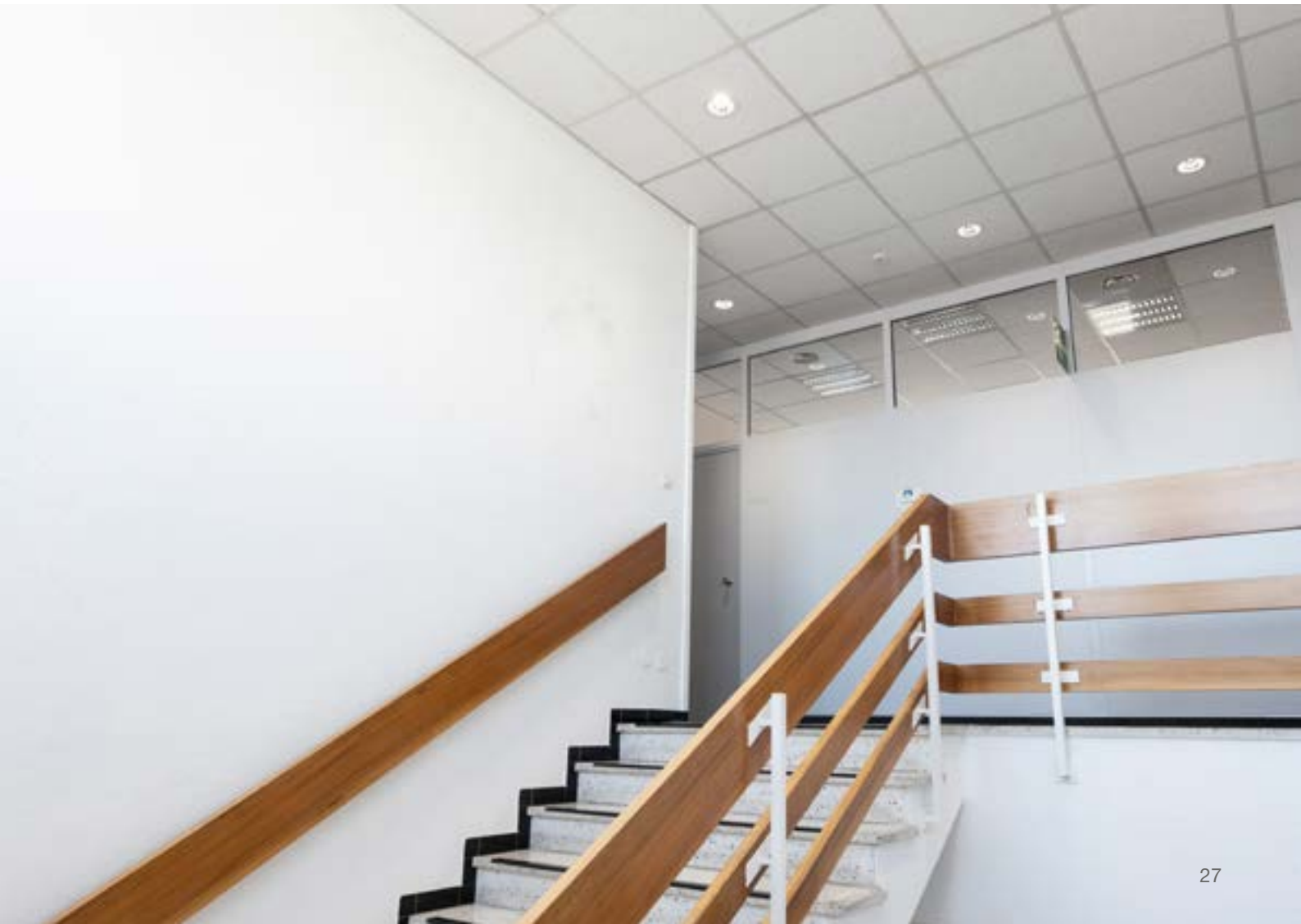

# DOWNLIGHT UGR19

Downlights mit geringer Blendung und geringem Flimmern

## PRODUKTEIGENSCHAFTEN

- Gehäusematerial: Aluminium mit hochglanzpoliertem Reflektor
- Schutzart: IP54 (raumseitig) / IP20 (rückseitig)
- Durchgangsverdrahtung möglich
- Leuchte mit On/Off-Treiber, DALI 2.0 IoT-Treiber oder Zigbee 3.0 erhältlich
- Anschlussbox mit Steckklemme für werkzeuglosen Anschluss

## PRODUKTVORTEILE

- Gute Entblendung (UGR < 19) und Cut-Off-Winkel bis 30° für eine komfortable Innenbeleuchtung
- Einfache und schnelle Installation dank einer Anschlußbox mit 5-poliger, werkzeugloser Anschlußklemme
- Flimmerarmes Licht
- Geeignet für Verwendung in staubigen und feuchten Umgebungen dank hoher Schutzart
- 5 Jahre Garantie

## ANWENDUNGSBEREICHE

- Geeignet für Büroanwendungen, insbesondere Bildschirmarbeitsplätze
- Direkter Ersatz für Leuchten mit Kompaktleuchtstofflampen
- Gänge / Flure
- Bäder, Küchen und überdachte Aussenbereiche
- Allgemeinbeleuchtung

## AUSSTATTUNG / ZUBEHÖR

- Externes Vorschaltgerät enthalten

## WEITERE PRODUKTDETAILS

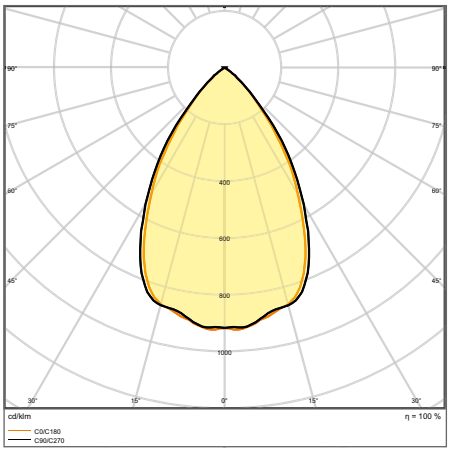


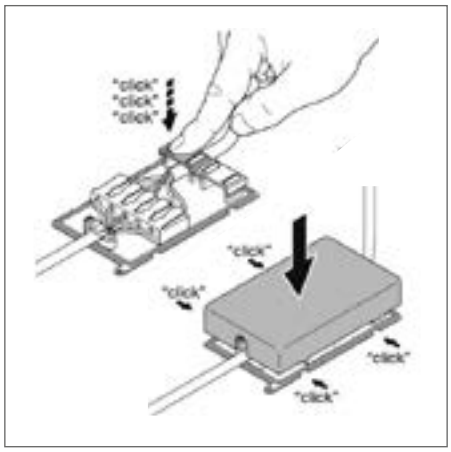


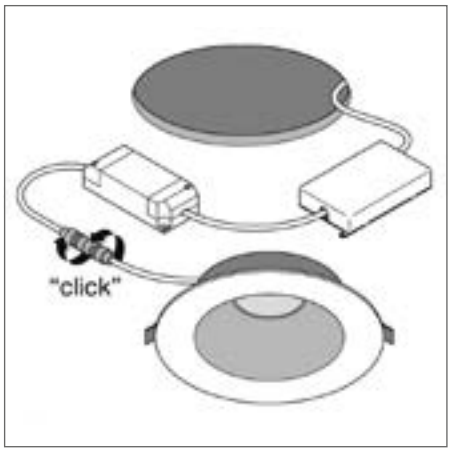


DL UGR19 PFM DN195 21 W 840 WT IP54

Die im Katalog gezeigten Bilder dienen nur zu Illustrationszwecke. Informationen zu Größe und Farbe entnehmen Sie bitte der Produkttabelle.

# DOWNLIGHT UGR19

Downlights mit geringer Blendung und geringem Flimmern

BEG-FÖRDERFÄHIG

PERFORMANCE CLASS · IoT READY · VIVA RES · EN EC · TÜV SÜD · FLIMMERWERT <10% · UGR <19 · CRI ≥80 · IP20 / IP54 · LEDVANCE 5 JAHRE GARANTIE [2]

| Produktbezeichnung | Art.Nr. | EAN (GTIN) | BEG-FÖRDERFÄHIG | Ersatz für | W | lm | lm/W | K | L70 [3] | ° | | | L × B × H [mm] Ø × H [ mm ] | UVP [EUR] [4] |
|---|---|---|---|---|---|---|---|---|---|---|---|---|---|---|
| DL UGR19 PFM DN155 14 W 830 WT IP54 | **5497949** | 4058075**459137** | | 1 × 26 W CFLi | 14 | 1500 | 105 | 3000 | 70000 | 65 | — | 155 | 180 × 65 | **103,50** |
| DL UGR19 PFM DN155 14 W 840 WT IP54 | **5497957** | 4058075**459151** | | 1 × 26 W CFLi | 14 | 1600 | 115 | 4000 | 70000 | 65 | — | 155 | 180 × 65 | **103,50** |
| DL UGR19 PFM DN195 21 W 830 WT IP54 | **5497965** | 4058075**459250** | | 2 × 26 W CFLi | 21 | 2400 | 115 | 3000 | 70000 | 65 | — | 195 | 220 × 82 | **127,70** |
| DL UGR19 PFM DN195 21 W 840 WT IP54 | **5497973** | 4058075**459274** | ✓ | 2 × 26 W CFLi | 21 | 2520 | 120 | 4000 | 70000 | 65 | — | 195 | 220 × 82 | **127,70** |
| DL UGR19 PFM DN155 14 W 830 WT IP54 DALI | **5497981** | 4058075**459298** | | 1 × 26 W CFLi | 14 | 1500 | 105 | 3000 | 70000 | 65 | DALI-2/IoT | 155 | 180 × 65 | **170,00** |
| DL UGR19 PFM DN155 14 W 840 WT IP54 DALI | **5498007** | 4058075**459311** | | 1 × 26 W CFLi | 14 | 1600 | 115 | 4000 | 70000 | 65 | DALI-2/IoT | 155 | 180 × 65 | **170,00** |
| DL UGR19 DN155 PFM 14 W-840 ZBVR WT | **5736846** | 4058075**459892** | | 1 × 26 W CFLi | 14 | 1600 | 115 | 4000 | 70000 | 65 | Zigbee 3.0 | 155 | 180 × 65 | **174,70** |
| DL UGR19 PFM DN195 21 W 830 WT IP54 DALI | **5498015** | 4058075**459830** | | 2 × 26 W CFLi | 21 | 2400 | 115 | 3000 | 70000 | 65 | DALI-2/IoT | 195 | 220 × 82 | **192,50** |
| DL UGR19 PFM DN195 21 W 840 WT IP54 DALI | **5498023** | 4058075**459854** | ✓ | 2 × 26 W CFLi | 21 | 2520 | 120 | 4000 | 70000 | 65 | DALI-2/IoT | 195 | 220 × 82 | **192,50** |
| DL UGR19 DN195 PFM 21 W-840 ZBVR WT | **5736854** | 4058075**459397** | ✓ | 2 × 26 W CFLi | 21 | 2520 | 120 | 4000 | 70000 | 65 | Zigbee 3.0 | 195 | 220 × 82 | **195,90** |

[1] Alle DALI- und Zigbee-Leuchten unterstützen DALI-2 Energiedaten (DALI Teil 252) und DALI-2 Diagnosedaten (DALI Teil 253).
[2] Die genauen Bedingungen finden Sie unter www.ledvance.de/garantie
[3] t[h]: L70 / B50 @ 25 °C ($T_a$) / t[h]: L80 / B10 @ 25 °C ($T_a$)
[4] Unverbindliche Preisempfehlung exkl. MwSt., Änderungen vorbehalten

# DOWNLIGHT COMFORT

Downlights mit einstellbarer weißer Lichtfarbe

## PRODUKTEIGENSCHAFTEN

- Material: Aluminium (Gehäuse), Polycarbonat (Diffusor)
- Drei Lichtfarben mittels Schiebeschalter einstellbar
- Schutzart: IP54 (raumseitig)
- Durchgangsverdrahtung möglich

## PRODUKTVORTEILE

- Multi Color: Warmweiß 3.000 K, Tageslichtweiß 4.000 K, Kaltweiß 5.700 K in einer Leuchte
- Gute Entblendung (UGR < 19)
- Einfacher Anschluss dank Steckklemme
- Geeignet für Verwendung in staubigen und feuchten Umgebungen dank hoher Schutzart
- 5 Jahre Garantie

## ANWENDUNGSBEREICHE

- Direkter Ersatz für Leuchten mit Kompaktleuchtstofflampen
- Allgemeinbeleuchtung
- Bäder, Küchen und überdachte Aussenbereiche
- Büros
- Flure

## WEITERE PRODUKTDETAILS

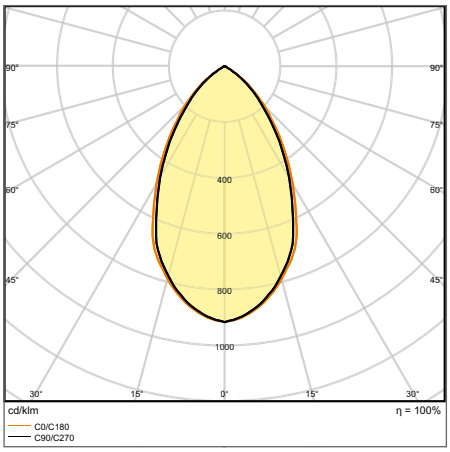


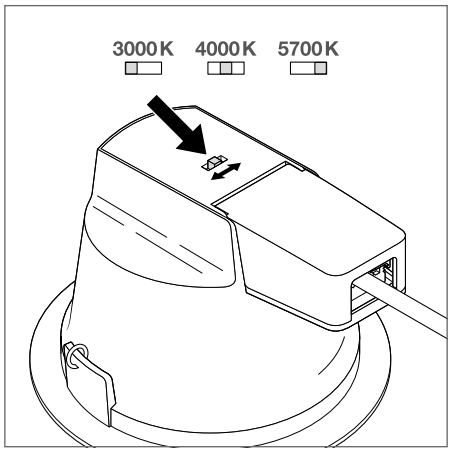


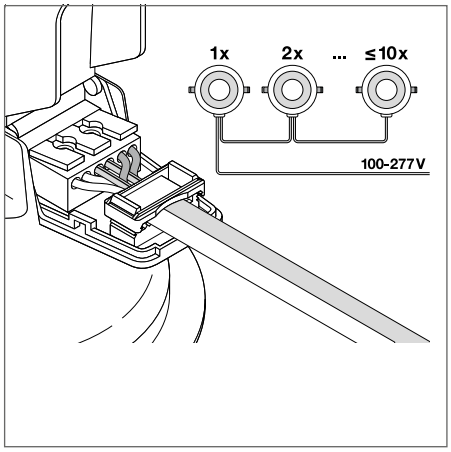


DL COMFORT DN 130 13 W 3CCT IP54 WT

Die im Katalog gezeigten Bilder dienen nur zu Illustrationszwecke. Informationen zu Größe und Farbe entnehmen Sie bitte der Produkttabelle.

## DOWNLIGHT COMFORT

Downlights mit einstellbarer weißer Lichtfarbe

PERFOR-MANCE CLASS

MULTI SELECT | TÜV SÜD | CRI >80 | IP20 IP54 | LEDVANCE 5 JAHRE GARANTIE [1]

| Produktbezeichnung | Art.Nr. | EAN (GTIN) | Ersatz für | W | lm | lm/W | K | L70 [2] | ° | | L × B × H [mm] Ø × H [ mm ] | UVP [EUR] [3] |
|---|---|---|---|---|---|---|---|---|---|---|---|---|
| DL COMFORT DN 130 13 W 3CCT IP54 WT | **4454685** | 4058075**104068** | 1 × 18 W CFLi | 13 | 1030…1210 | 85 | 3000…5700 | 50000 | 60 | 130 | 145 × 82 | **72,10** |
| DL COMFORT DN 155 18 W 3CCT IP54 WT | **4454693** | 4058075**104082** | 2 × 18 W CFLi | 18 | 1040…1620 | 85 | 3000…5700 | 50000 | 60 | 155 | 172 × 95 | **95,10** |
| DL COMFORT DN 205 20 W 3CCT IP54 WT | **4454707** | 4058075**104105** | 2 × 26 W CFLi | 20 | 1720…1930 | 90 | 3000…5700 | 50000 | 60 | 205 | 228 × 98 | **118,00** |

[1] Die genauen Bedingungen finden Sie unter www.ledvance.de/garantie
[2] t[h]: L70 / B50 @ 25 °C ($T_a$) / t[h]: L80 / B10 @ 25 °C ($T_a$)
[3] Unverbindliche Preisempfehlung exkl. MwSt., Änderungen vorbehalten

# DOWNLIGHT SURFACE IP65

Anbau-Downlight mit IP65-Schutz

## PRODUKTEIGENSCHAFTEN

- Stoßfestigkeit: IK06
- Steckklemme für werkzeuglosen Anschluss
- Durchverdrahtung möglich
- Schutzart: IP65
- Lichtstrom: bis zu 4.950 lm
- Hohe Lichtausbeute: bis zu 110 lm/W
- Lebensdauer (L70/B50): 100.000 h (bei 25 °C)
- Umgebungstemperaturbereich bei Betrieb: -30…+40 °C

## PRODUKTVORTEILE

- Geeignet für Verwendung in staubigen und feuchten Umgebungen dank hoher Schutzart
- Geeignet für den Einsatz in öffentlichen Bereichen dank hoher IK-Bewertung
- 5 Jahre Garantie
- Bis zu 50 % Energieersparnis (verglichen mit Leuchten, die Leuchtstofflampen verwenden)

## ANWENDUNGSGEBIETE

- Direkter Ersatz für Leuchten mit Leuchtstofflampen
- Geeignet für Installationen im Innen- und Außenbereich
- Korridore, Eingangsbereiche , Eingangsbereiche
- Passagen, Unterführungen
- Öffentlicher Raum

## WEITERE PRODUKTDETAILS

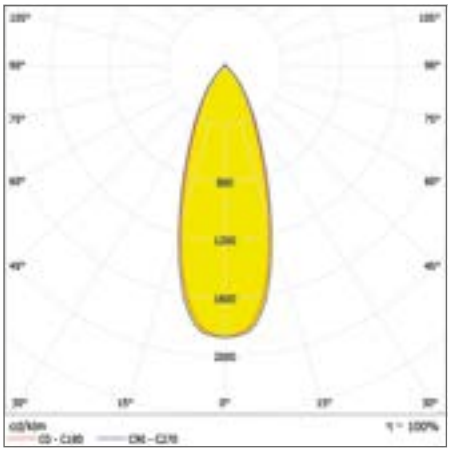

DL SURFACE DN 160 P 30W 830 36D IP65 WT

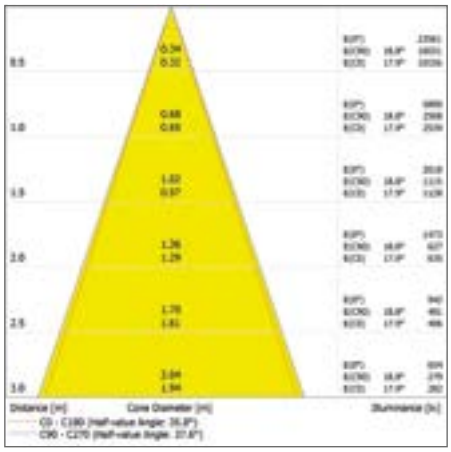

DL SURFACE DN 160 P 30W 830 36D IP65 WT

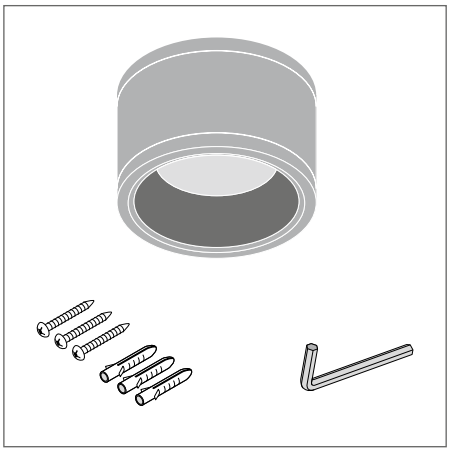

Die im Katalog gezeigten Bilder dienen nur zu Illustrationszwecke. Informationen zu Grose und Farbe entnehmen Sie bitte der Produkttabelle.

# DOWNLIGHT SURFACE IP65

Anbau-Downlight mit IP65-Schutz

PERFOR-MANCE CLASS

FLIMMER-WERT <5% | UGR <19 | CRI >80 | IP65 / IP65 | LEDVANCE 5 JAHRE GARANTIE [1]

| Produktbezeichnung | Art.Nr. | EAN (GTIN) | Ersatz für | W | lm | lm/W | K | L70 [2] | ° | L × B × H [mm] Ø × H [mm] | UVP [EUR] [3] |
|---|---|---|---|---|---|---|---|---|---|---|---|
| DL SURFACE DN 90 P 15W 830 36D IP65 WT | **6314147** | 4058075**768857** | 1 × 26 W CFLi | 15 | 1575 | 105 | 3000 | 100000 | 36 | 90 × 107 | **105,00** |
| DL SURFACE DN 90 P 15W 840 36D IP65 WT | **6314155** | 4058075**768871** | 1 × 26 W CFLi | 15 | 1650 | 110 | 4000 | 100000 | 36 | 90 × 107 | **105,00** |
| DL SURFACE DN 90 P 15W 830 36D IP65 BK | **6314163** | 4058075**768895** | 1 × 26 W CFLi | 15 | 1575 | 105 | 3000 | 100000 | 36 | 90 × 107 | **105,00** |
| DL SURFACE DN 90 P 15W 840 36D IP65 BK | **6314171** | 4058075**768918** | 1 × 26 W CFLi | 15 | 1650 | 110 | 4000 | 100000 | 36 | 90 × 107 | **105,00** |
| DL SURFACE DN 90 P 15W 830 60D IP65 WT | **6314198** | 4058075**768963** | 1 × 26 W CFLi | 15 | 1575 | 105 | 3000 | 100000 | 60 | 90 × 107 | **105,00** |
| DL SURFACE DN 90 P 15W 840 60D IP65 WT | **6314201** | 4058075**768987** | 1 × 26 W CFLi | 15 | 1650 | 110 | 4000 | 100000 | 60 | 90 × 107 | **105,00** |
| DL SURFACE DN 90 P 15W 830 60D IP65 BK | **6314228** | 4058075**769007** | 1 × 26 W CFLi | 15 | 1575 | 105 | 3000 | 100000 | 60 | 90 × 107 | **105,00** |
| DL SURFACE DN 90 P 15W 840 60D IP65 BK | **6314236** | 4058075**769021** | 1 × 26 W CFLi | 15 | 1650 | 110 | 4000 | 100000 | 60 | 90 × 107 | **140,00** |
| DL SURFACE DN 160 P 30W 830 36D IP65 WT | **6314244** | 4058075**769045** | 2 × 26 W CFLi | 30 | 3150 | 105 | 3000 | 100000 | 36 | 160 × 110 | **140,00** |
| DL SURFACE DN 160 P 30W 840 36D IP65 WT | **6314252** | 4058075**769076** | 2 × 26 W CFLi | 30 | 3300 | 110 | 4000 | 100000 | 36 | 160 × 110 | **140,00** |
| DL SURFACE DN 160 P 30W 830 36D IP65 BK | **6314260** | 4058075**769090** | 2 × 26 W CFLi | 30 | 3150 | 105 | 3000 | 100000 | 36 | 160 × 110 | **140,00** |
| DL SURFACE DN 160 P 30W 840 36D IP65 BK | **6314279** | 4058075**769113** | 2 × 26 W CFLi | 30 | 3300 | 110 | 4000 | 100000 | 36 | 160 × 110 | **140,00** |
| DL SURFACE DN 160 P 30W 830 60D IP65 WT | **6314287** | 4058075**769137** | 2 × 26 W CFLi | 30 | 3150 | 105 | 3000 | 100000 | 60 | 160 × 110 | **140,00** |
| DL SURFACE DN 160 P 30W 840 60D IP65 WT | **6314295** | 4058075**769151** | 2 × 26 W CFLi | 30 | 3300 | 110 | 4000 | 100000 | 60 | 160 × 110 | **140,00** |
| DL SURFACE DN 160 P 30W 830 60D IP65 BK | **6314309** | 4058075**769175** | 2 × 26 W CFLi | 30 | 3150 | 105 | 3000 | 100000 | 60 | 160 × 110 | **140,00** |
| DL SURFACE DN 160 P 30W 840 60D IP65 BK | **6314317** | 4058075**769199** | 2 × 26 W CFLi | 30 | 3300 | 110 | 4000 | 100000 | 60 | 160 × 110 | **250,00** |
| DL SURFACE DN 250 P 45W 830 36D IP65 WT | **6314325** | 4058075**769212** | 2 × 42 W CFLi | 45 | 4725 | 105 | 3000 | 100000 | 36 | 250 × 125 | **250,00** |
| DL SURFACE DN 250 P 45W 840 36D IP65 WT | **6314333** | 4058075**769236** | 2 × 42 W CFLi | 45 | 4950 | 110 | 4000 | 100000 | 36 | 250 × 125 | **250,00** |
| DL SURFACE DN 250 P 45W 830 36D IP65 BK | **6314341** | 4058075**769250** | 2 × 42 W CFLi | 45 | 4725 | 105 | 3000 | 100000 | 36 | 250 × 125 | **250,00** |
| DL SURFACE DN 250 P 45W 840 36D IP65 BK | **6314368** | 4058075**769274** | 2 × 42 W CFLi | 45 | 4950 | 110 | 4000 | 100000 | 36 | 250 × 125 | **250,00** |
| DL SURFACE DN 250 P 45W 830 60D IP65 WT | **6314376** | 4058075**769298** | 2 × 42 W CFLi | 45 | 4725 | 105 | 3000 | 100000 | 60 | 250 × 125 | **250,00** |
| DL SURFACE DN 250 P 45W 840 60D IP65 WT | **6314384** | 4058075**769335** | 2 × 42 W CFLi | 45 | 4950 | 110 | 4000 | 100000 | 60 | 250 × 125 | **250,00** |
| DL SURFACE DN 250 P 45W 830 60D IP65 BK | **6314392** | 4058075**769359** | 2 × 42 W CFLi | 45 | 4725 | 105 | 3000 | 100000 | 60 | 250 × 125 | **250,00** |
| DL SURFACE DN 250 P 45W 840 60D IP65 BK | **6314406** | 4058075**769397** | 2 × 42 W CFLi | 45 | 4950 | 110 | 4000 | 100000 | 60 | 250 × 125 | **250,00** |

[1] Die genauen Bedingungen finden Sie unter www.ledvance.de/garantie
[2] t[h]: L70 / B50 @ 25 °C ($T_a$) / t[h]: L80 / B10 @ 25 °C ($T_a$)
[3] Unverbindliche Preisempfehlung exkl. MwSt., Änderungen vorbehalten

# DOWNLIGHT ALU

Downlight Leuchten mit Aluminiumgehäuse

## PRODUKTEIGENSCHAFTEN

- Gehäusematerial: Aluminium
- Diffusor aus opalem Polycarbonat
- Schutzart, Vorderseite: IP44
- Leuchte als schaltbare und DALI-Version erhältlich

## PRODUKTVORTEILE

- Geeignet für Verwendung in staubigen und feuchten Umgebungen dank hoher Schutzart
- Breites Einsatzgebiet dank großer Varianten-vielfalt
- Bis zu 55 % Energieersparnis verglichen mit Leuchten, die Kompaktleuchtstoff-lampen nutzen
- Bis zu 5 Jahre Garantie

## ANWENDUNGSBEREICHE

- Direkter Ersatz für Leuchten mit Kompaktleuchtstofflampen
- Allgemeinbeleuchtung
- Öffentliche Bereiche
- Eingangsbereiche
- Flure

## WEITERE PRODUKTDETAILS

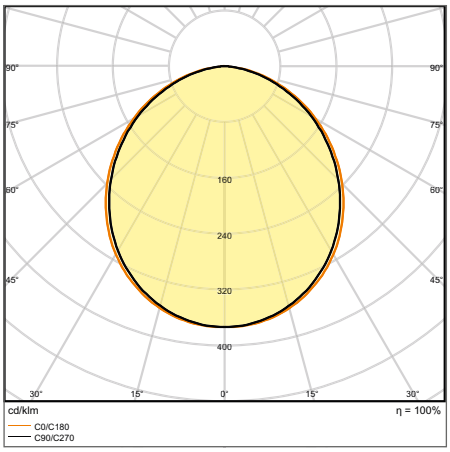


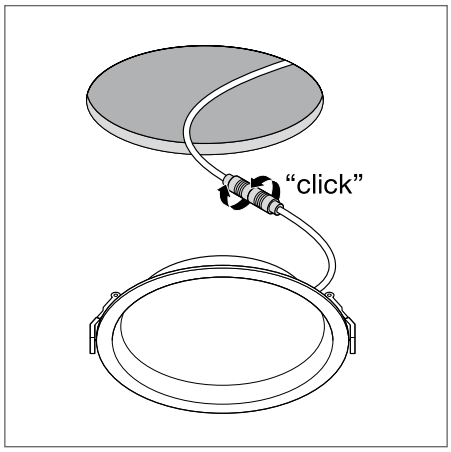


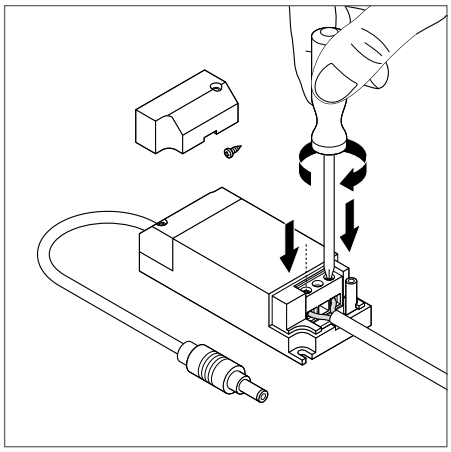

DL ALU DALI DN 200 35 W 6500 K
IP44/IP20 WT

Die im Katalog gezeigten Bilder dienen nur zu Illustrationszwecke. Informationen zu Größe und Farbe entnehmen Sie bitte der Produkttabelle.

# DOWNLIGHT ALU

Downlight Leuchten mit Aluminiumgehäuse

VALUE CLASS

| Produktbezeichnung | Art.Nr. | EAN (GTIN) | Ersatz für | W | lm | lm/W | K | L70 [3] | | | | L × B × H [mm] Ø × H [mm] | UVP [EUR] [4] |
|---|---|---|---|---|---|---|---|---|---|---|---|---|---|
| DL ALU DN 150 14 W 3000 K IP44/IP20 WT | **4452437** | 4058075**091436** | 1 × 26 W CFLi | 14 | 1190 | 85 | 3000 | 50000 | 100 | — | 150 | 160 × 52 | **44,30** |
| DL ALU DN 150 14 W 4000 K IP44/IP20 WT | **4452445** | 4058075**091450** | 1 × 26 W CFLi | 14 | 1260 | 90 | 4000 | 50000 | 100 | — | 150 | 160 × 52 | **44,30** |
| DL ALU DN 150 14 W 6500 K IP44/IP20 WT | **4452453** | 4058075**091474** | 1 × 26 W CFLi | 14 | 1330 | 95 | 6500 | 50000 | 100 | — | 150 | 160 × 52 | **44,30** |
| DL ALU DN 200 25 W 3000 K IP44/IP20 WT | **4452461** | 4058075**091498** | 2 × 26 W CFLi | 25 | 2250 | 90 | 3000 | 50000 | 100 | — | 200 | 215 × 61 | **55,70** |
| DL ALU DN 200 25 W 4000 K IP44/IP20 WT | **4452488** | 4058075**091511** | 2 × 26 W CFLi | 25 | 2370 | 95 | 4000 | 50000 | 100 | — | 200 | 215 × 61 | **55,70** |
| DL ALU DN 200 25 W 6500 K IP44/IP20 WT | **4452496** | 4058075**091535** | 2 × 26 W CFLi | 25 | 2370 | 95 | 6500 | 50000 | 100 | — | 200 | 215 × 61 | **55,70** |
| DL ALU DN 200 35 W 3000 K IP44/IP20 WT | **4452518** | 4058075**091559** | 2 × 42 W CFLi | 35 | 2975 | 85 | 3000 | 50000 | 100 | — | 200 | 215 × 61 | **94,20** |
| DL ALU DN 200 35 W 4000 K IP44/IP20 WT | **4452526** | 4058075**091573** | 2 × 42 W CFLi | 35 | 3150 | 90 | 4000 | 50000 | 100 | — | 200 | 215 × 61 | **94,20** |
| DL ALU DN 200 35 W 6500 K IP44/IP20 WT | **4452534** | 4058075**091597** | 2 × 42 W CFLi | 35 | 3150 | 90 | 6500 | 50000 | 100 | — | 200 | 215 × 61 | **94,20** |
| DL ALU DALI DN 150 14 W 3000 K IP44/IP20 WT | **4624890** | 4058075**202610** | 1 × 26 W CFLi | 14 | 1190 | 85 | 3000 | 50000 | 100 | DALI-2 | 150 | 160 × 52 | **114,60** |
| DL ALU DALI DN 150 14 W 4000 K IP44/IP20 WT | **4624904** | 4058075**202634** | 1 × 26 W CFLi | 14 | 1260 | 90 | 4000 | 50000 | 100 | DALI-2 | 150 | 160 × 52 | **114,60** |
| DL ALU DALI DN 150 14 W 6500 K IP44/IP20 WT | **4624912** | 4058075**202658** | 1 × 26 W CFLi | 14 | 1330 | 95 | 6500 | 50000 | 100 | DALI-2 | 150 | 160 × 52 | **114,60** |
| DL ALU DALI DN 200 25 W 3000 K IP44/IP20 WT | **4624823** | 4058075**091610** | 2 × 26 W CFLi | 25 | 2250 | 90 | 3000 | 50000 | 100 | DALI-2 | 200 | 215 × 61 | **123,30** |
| DL ALU DALI DN 200 25 W 4000 K IP44/IP20 WT | **4624831** | 4058075**091634** | 2 × 26 W CFLi | 25 | 2370 | 95 | 4000 | 50000 | 100 | DALI-2 | 200 | 215 × 61 | **123,30** |
| DL ALU DALI DN 200 25 W 6500 K IP44/IP20 WT | **4624858** | 4058075**091658** | 2 × 26 W CFLi | 25 | 2370 | 95 | 6500 | 50000 | 100 | DALI-2 | 200 | 215 × 61 | **123,30** |
| DL ALU DALI DN 200 35 W 3000 K IP44/IP20 WT | **4624866** | 4058075**091672** | 2 × 42 W CFLi | 35 | 2975 | 85 | 3000 | 50000 | 100 | DALI-2 | 200 | 215 × 61 | **131,70** |
| DL ALU DALI DN 200 35 W 4000 K IP44/IP20 WT | **4624874** | 4058075**091696** | 2 × 42 W CFLi | 35 | 3150 | 90 | 4000 | 50000 | 100 | DALI-2 | 200 | 215 × 61 | **131,70** |
| DL ALU DALI DN 200 35 W 6500 K IP44/IP20 WT | **4624882** | 4058075**091719** | 2 × 42 W CFLi | 35 | 3150 | 90 | 6500 | 50000 | 100 | DALI-2 | 200 | 215 × 61 | **131,70** |

[1] Die ENEC- und TÜV-Zertifizierungen gelten ausschließlich für die schaltbaren Versionen der Leuchtenfamilie, ausgenommen sind die DALI-Versionen.
[2] Die genauen Bedingungen finden Sie unter www.ledvance.de/garantie
[3] t[h]: L70 / B50 @ 25 °C ($T_a$) / t[h]: L80 / B10 @ 25 °C ($T_a$)
[4] Unverbindliche Preisempfehlung exkl. MwSt., Änderungen vorbehalten

# DOWNLIGHT SLIM ALU

Flache Downlight Leuchten mit externem Treiber und Aluminiumgehäuse

## PRODUKTEIGENSCHAFTEN

- Robustes Aluminiumgehäuse in weiß
- Diffusor aus opalem PMMA
- Schmaler sichtbarer Rahmen

## PRODUKTVORTEILE

- Extrem geringe Einbautiefe durch sehr flaches Gehäuse
- Bis zu 55 % Energieersparnis verglichen mit Leuchten, die Kompaktleuchtstoff-lampen nutzen
- Externer Treiber für einfachen Austausch
- 5 Jahre Garantie

## ANWENDUNGSBEREICHE

- Direkter Ersatz für Leuchten mit Kompaktleuchtstofflampen
- Allgemeinbeleuchtung
- Öffentliche Bereiche
- Eingangsbereiche
- Flure

## WEITERE PRODUKTDETAILS

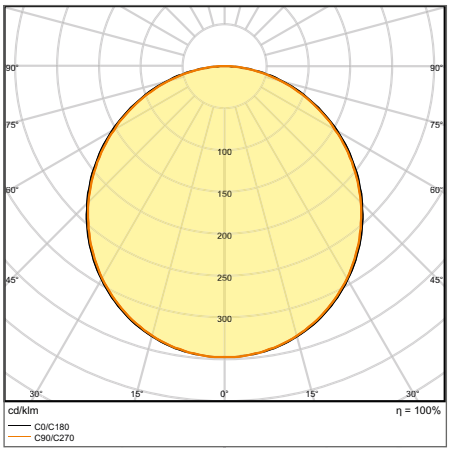


DL SLIM ALU DN 205 22 W 4000 K WT

Die im Katalog gezeigten Bilder dienen nur zu Illustrationszwecke. Informationen zu Größe und Farbe entnehmen Sie bitte der Produkttabelle.

## DOWNLIGHT SLIM ALU

Flache Downlight Leuchten mit externem Treiber und Aluminiumgehäuse

VALUE CLASS

CRI >80 | IP 20 | LEDVANCE 5 JAHRE GARANTIE [1]

| Produktbezeichnung | Art.Nr. | EAN (GTIN) | Ersatz für | W | lm | lm/W | K | L70 [2] | ° | | L × B × H [mm] Ø × H [mm] | UVP [EUR] [3] |
|---|---|---|---|---|---|---|---|---|---|---|---|---|
| DL SLIM ALU DN 180 17 W 3000 K WT | **4372514** | 4058075**063921** | 1 × 26 W CFLi | 17 | 1350 | 80 | 3000 | 50000 | 120 | 180 | 192 × 23 | **30,10** |
| DL SLIM ALU DN 180 17 W 4000 K WT | **4372522** | 4058075**063945** | 1 × 26 W CFLi | 17 | 1400 | 80 | 4000 | 50000 | 120 | 180 | 192 × 23 | **30,10** |
| DL SLIM ALU DN 205 22 W 3000 K WT | **4372530** | 4058075**064003** | 2 × 18 W CFLi | 22 | 1850 | 85 | 3000 | 50000 | 120 | 205 | 225 × 23 | **39,00** |
| DL SLIM ALU DN 205 22 W 4000 K WT | **4372549** | 4058075**064027** | 2 × 18 W CFLi | 22 | 1920 | 90 | 4000 | 50000 | 120 | 205 | 225 × 23 | **39,00** |

[1] Die genauen Bedingungen finden Sie unter www.ledvance.de/garantie
[2] t[h]: L70 / B50 @ 25 °C ($T_a$) / t[h]: L80 / B10 @ 25 °C ($T_a$)
[3] Unverbindliche Preisempfehlung exkl. MwSt., Änderungen vorbehalten

# DOWNLIGHT SLIM SQUARE UND ROUND

Flache Downlightleuchten, quadratisch und rund

1

2

3

## PRODUKTEIGENSCHAFTEN

- Schmaler sichtbarer Rahmen
- Anschlussbox mit Steckklemme für werkzeuglosen Anschluss
- Lichtleiter aus vergilbungsfreiem PMMA für lange Lebensdauer
- Robustes Gehäuse aus Polycarbonat

## PRODUKTVORTEILE

- Bis zu 60 % Energieersparnis verglichen mit Leuchten, die Kompaktleuchtstofflampen nutzen
- Einfache Installation dank integriertem Treiber
- Hohe Lichtausbeute
- Niedrige Installationstiefe
- Anbaumontage dank robuster Aufbaurahmen möglich (Zubehör)

## ANWENDUNGSBEREICHE

- Direkter Ersatz für Leuchten mit Kompaktleuchtstofflampen
- Allgemeinbeleuchtung
- Öffentlicher Raum
- Eingangsbereiche
- Flure

## WEITERE PRODUKTDETAILS

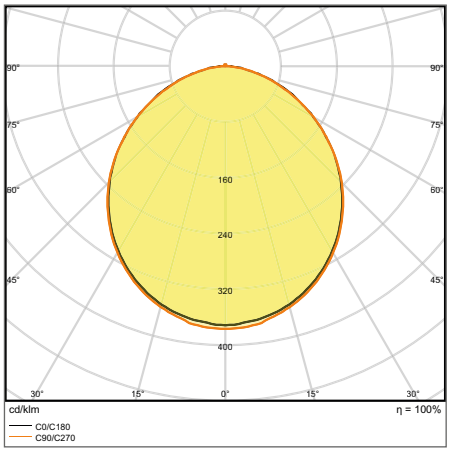


DL SLIM DN 210 18 W 6500 K WT

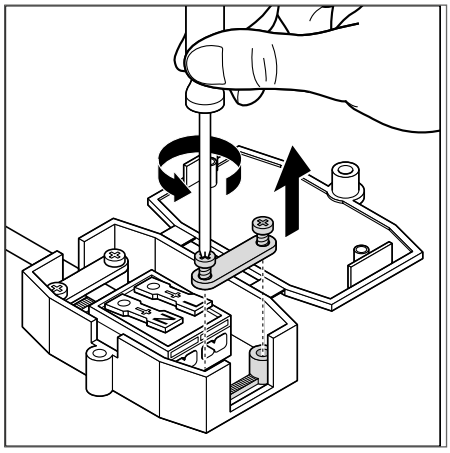

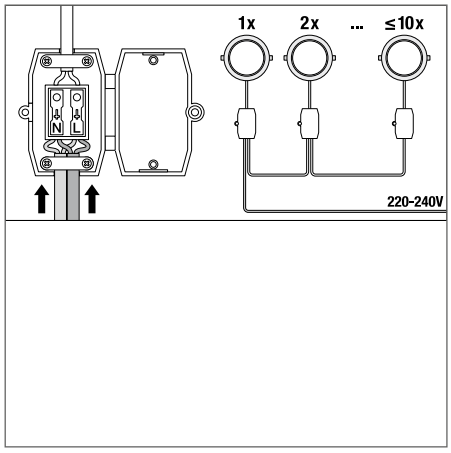


Die im Katalog gezeigten Bilder dienen nur zu Illustrationszwecke. Informationen zu Größe und Farbe entnehmen Sie bitte der Produkttabelle.

VALUE CLASS

CRI >80 | IP 20 | LEDVANCE 5 JAHRE GARANTIE [1]

| Produktbezeichnung | Art.Nr. | EAN (GTIN) | Ersatz für | W | lm | lm/W | K | L70 [2] | ° | | L × B × H [mm] Ø × H [ mm ] | No. | UVP [EUR] [3] |
|---|---|---|---|---|---|---|---|---|---|---|---|---|---|
| DL SLIM SQ 105 6 W 3000 K WT | **4322290** | 4058075**079212** | 1x10W CFLi | 6 | 420 | 70 | 3000 | 30000 | 120 | 105 x 105 | 118 x 118 x 30 | 1 | **16,70** |
| DL SLIM SQ 105 6 W 4000 K WT | **4322304** | 4058075**079236** | 1x10W CFLi | 6 | 430 | 70 | 4000 | 30000 | 120 | 105 x 105 | 118 x 118 x 30 | 1 | **16,70** |
| DL SLIM SQ 105 6 W 6500 K WT | **4322312** | 4058075**079250** | 1x10W CFLi | 6 | 430 | 70 | 6500 | 30000 | 120 | 105 x 105 | 118 x 118 x 30 | 1 | **16,70** |
| DL SLIM SQ 155 12 W 3000 K WT | **4322339** | 4058075**079274** | 1x26W CFLi | 12 | 1020 | 85 | 3000 | 30000 | 120 | 155 x 155 | 169 x 169 x 30 | 1 | **23,80** |
| DL SLIM SQ 155 12 W 4000 K WT | **4322347** | 4058075**079298** | 1x26W CFLi | 12 | 1020 | 85 | 4000 | 30000 | 120 | 155 x 155 | 169 x 169 x 30 | 1 | **23,80** |
| DL SLIM SQ 155 12 W 6500 K WT | **4322355** | 4058075**079311** | 1x26W CFLi | 12 | 1020 | 85 | 6500 | 30000 | 120 | 155 x 155 | 169 x 169 x 30 | 1 | **23,80** |
| DL SLIM SQ 210 18 W 3000 K WT | **4322371** | 4058075**079335** | 2x18W CFLi | 18 | 1530 | 85 | 3000 | 30000 | 120 | 210 x 210 | 225 x 225 x 30 | 1 | **31,90** |
| DL SLIM SQ 210 18 W 4000 K WT | **4322398** | 4058075**079359** | 2x18W CFLi | 18 | 1530 | 85 | 4000 | 30000 | 120 | 210 x 210 | 225 x 225 x 30 | 1 | **31,90** |
| DL SLIM SQ 210 18 W 6500 K WT | **4322401** | 4058075**079373** | 2x18W CFLi | 18 | 1530 | 85 | 6500 | 30000 | 120 | 210 x 210 | 225 x 225 x 30 | 1 | **31,90** |
| DL SLIM DN 105 6 W 3000 K WT | **4322479** | 4058075**078970** | 1x10W CFLi | 6 | 420 | 70 | 3000 | 30000 | 120 | 105 | 118 x 30 | 3 | **16,70** |
| DL SLIM DN 105 6 W 4000 K WT | **4322487** | 4058075**078994** | 1x10W CFLi | 6 | 430 | 70 | 4000 | 30000 | 120 | 105 | 118 x 30 | 3 | **16,70** |
| DL SLIM DN 105 6 W 6500 K WT | **4322495** | 4058075**079014** | 1x10W CFLi | 6 | 430 | 70 | 6500 | 30000 | 120 | 105 | 118 x 30 | 3 | **16,70** |
| DL SLIM DN 155 12 W 3000 K WT | **4322207** | 4058075**079038** | 1x26W CFLi | 12 | 1020 | 85 | 3000 | 30000 | 120 | 155 | 169 x 30 | 3 | **23,80** |
| DL SLIM DN 155 12 W 4000 K WT | **4322215** | 4058075**079052** | 1x26W CFLi | 12 | 1020 | 85 | 4000 | 30000 | 120 | 155 | 169 x 30 | 3 | **23,80** |
| DL SLIM DN 155 12 W 6500 K WT | **4322223** | 4058075**079076** | 1x26W CFLi | 12 | 1020 | 85 | 6500 | 30000 | 120 | 155 | 169 x 30 | 3 | **23,80** |
| DL SLIM DN 210 18 W 3000 K WT | **4322258** | 4058075**079090** | 2x18W CFLi | 18 | 1530 | 85 | 3000 | 30000 | 120 | 210 | 225 x 30 | 3 | **31,90** |
| DL SLIM DN 210 18 W 4000 K WT | **4322266** | 4058075**079113** | 2x18W CFLi | 18 | 1530 | 85 | 4000 | 30000 | 120 | 210 | 225 x 30 | 3 | **31,90** |
| DL SLIM DN 210 18 W 6500 K WT | **5626005** | 4058075**079137** | 2x18W CFLi | 18 | 1530 | 85 | 6500 | 30000 | 120 | 210 | 225 x 30 | 3 | **31,90** |

# DOWNLIGHT SLIM FRAME, SQUARE UND ROUND

Aufbaurahmen zu Downlight Slim, quadratisch und rund

1

2

- Seitlicher Kabeleinlass für elektrischen Anschluss bei flachem Profil
- Einfache Montage dank vorverdrahtetem Netzkabel (30 cm)
- Robustes Gehäuse aus Polycarbonat
- Montagezubehör enthalten

## ANWENDUNGSBEREICHE

- Allgemeinbeleuchtung
- Öffentlicher Raum
- Eingangsbereiche
- Flure
- Eingangsbereiche

LEDVANCE 2 JAHRE GARANTIE [1]

| Produktbezeichnung | EAN (GTIN) | L × B × H [mm] Ø × H [ mm ] | MATERIAL | FARBE | No. | UVP [EUR] [3] |
|---|---|---|---|---|---|---|
| DL SLIM FRAME SQ 105 WT | 4058075**079397** | 121 x 121 x 54 | Polycarbonat (PC) | Weiß | 1 | **4,80** |
| DL SLIM FRAME SQ 155 WT | 4058075**079410** | 170 x 170 x 38 | Polycarbonat (PC) | Weiß | 1 | **7,20** |
| DL SLIM FRAME SQ 210 WT | 4058075**079434** | 225 x 225 x 38 | Polycarbonat (PC) | Weiß | 1 | **11,90** |
| DL SLIM FRAME DN 105 WT | 4058075**079151** | 121 x 54 | Polycarbonat (PC) | Weiß | 2 | **4,80** |
| DL SLIM FRAME DN 155 WT | 4058075**079175** | 170 x 38 | Polycarbonat (PC) | Weiß | 2 | **7,20** |
| DL SLIM FRAME DN 210 WT | 4058075**079199** | 225 x 38 | Polycarbonat (PC) | Weiß | 2 | **11,90** |

[1] Die genauen Bedingungen finden Sie unter www.ledvance.de/garantie
[2] t[h]: L70 / B50 @ 25 °C ($T_a$) / t[h]: L80 / B10 @ 25 °C ($T_a$)
[3] Unverbindliche Preisempfehlung exkl. MwSt., Änderungen vorbehalten

# EINBAUSTRAHLER

## RUNDUM BEEINDRUCKEND: UNSERE EINBAUSTRAHLER

### SPOT VARIO

PERFOR-MANCE CLASS

Seite 42

**VIELSEITIGER SCHWENKSTRAHLER FÜR DEN VERKAUFSBEREICH**
- Ideal für die Akzentbeleuchtung dank hochflexibler Neige- und Schwenkbarkeit
- Einfacher Austausch des externen Treibers dank Stecker mit Bajonettverschluss
- Flimmerarmes Licht < 10 %

### SPOT MULTI

PERFOR-MANCE CLASS

Seite 44

**LEISTUNGSSTARKES MULTI-SPOTLIGHT MIT KARDANISCHER AUFHÄNGUNG**
- Flimmerarmes Licht < 10 %
- Flexibel einsetzbar dank hervorragender Entblendung UGR < 16
- Lichtdichtes Gehäuse

### SPOT COMBO

VALUE CLASS

Seite 46

SPOT COMBO FIX
SPOT COMBO ADJUST

**ABDECKBARER SPOT MIT CCT UND LEISTUNGSWAHL**
- Multi Color: 2 700, 3 000 und 4 000 K über Schalter auf der Rückseite des Spots
- Multi Lumen zur Auswahl zwischen 2 Lumen-Helligkeitspaketen
- Schutzart IP65

## SPOT FIX OR ADJUST

PERFOR-MANCE CLASS

Seite 50

SPOT FIX
SPOT ADJUST

### VIELSEITIGER ERSATZ FÜR HALOGEN-EINBAUSTRAHLER

- Energieersparnis von bis zu 90 % verglichen mit Halogenlampen-Strahlern
- Erweiterte Flexibilität durch externen DIMMBAREN Treiber (im Lieferumfang enthalten), einfache und schnelle Installation, komplett werkzeuglos, mit Twist-and-Lock-Anschluss
- Multi Lumen: Helligkeitseinstellung über Kipp-Schalter am Treiber

## SPOT DARKLIGHT

PERFOR-MANCE CLASS

Seite 54

### VERBESSERTER SPOT MIT BLENDFREIEM LICHTKOMFORT

- Darklight: Spezielle Konstruktion für verbesserten blendarmen Lichtkomfort
- Multi Lumen: Helligkeitseinstellung über Kipp-Schalter am Treiber
- Erweiterte Flexibilität durch externen DIMMBAREN-Treiber (im Lieferumfang enthalten), einfache und schnelle Installation, komplett werkzeuglos, mit Twist-and-Lock-Verbinder

## SPOT FIRE RATED

PERFOR-MANCE CLASS

Seite 56

### OPTIMAL FÜR BESTIMMTE BRANDSCHUTZDECKEN

- Brandschutz: Entwickelt und getestet, um Brandschutznormen zu erfüllen (in bestimmten Brandschutzdecken)
- Erweiterte Flexibilität durch externen DIMMBAREN-Treiber (im Lieferumfang enthalten), einfache und schnelle Installation, komplett werkzeuglos, mit Twist-and-Lock-Anschluss
- Multi Lumen: Helligkeitseinstellung über Kipp-Schalter am Treiber

## SPOT AIR FIX OR ADJUST

PERFOR-MANCE CLASS

Seite 58

SPOT AIR FIX
SPOT AIR ADJUST

### STRAHLER FÜR NIEDRIGENERGIE- UND SCHMALE DECKEN

- Luftdichte Konstruktion für reduzierte Luftleckage und begrenzten Energieverlust
- Verdeckbar mit vielen Arten von Wärmedämmstoffen
- Das niedrige Profil ermöglicht die Installation in flachen Deckenhohlräumen
- Erweiterte Flexibilität durch externen DIMMBAREN-Treiber (im Lieferumfang enthalten), einfache und schnelle Installation, komplett werkzeuglos, mit Twist-and-Lock-Anschluss

# NEUE HIGHLIGHTS: VIELSEITIGE STRAHLER-FAMILIE, VON DER STANDARDANWENDUNG BIS ZUM ANSPRUCHSVOLLEREN DECKENTYP

## GROSSARTIGE QUALITÄT

- Vollmetallgehäuse aus Aluminium
- LEDVANCE SCALE-Design
- In 3 verschiedenen Farben erhältlich

WT WHITE | BK BLACK | SI SILVER

## GROSSARTIGES LICHT

- Facettierte PMMA-Linse mit formvollendetem Abstrahlwinkel von 38°
- Neueste LED-COB-Generation, CRI 90 und SDCM 3
- In 3 verschiedenen Farbtemperaturen erhältlich

2700K CCT | 3000K CCT | 4000K CCT

## VIELSEITIG

- FIX oder VERSTELLBAR + 25°
- Bequeme Montage (Standard-Schnitt von 68 mm, werkzeuglos, Durchgangsverdrahtung, weiches Silikonpad, starke Clips, Sanierungsringe)
- Spezialist für spezielle Deckentypen (niedriges Profil, niedrige Einbauhöhe, hohe IP)
- Wasserresistente Versionen mit Schutzart IP44 oder IP65 von der Raumseite

Ø68 | 3-30 | >60

## EINFACH, KOMFORTABEL, VIELSEITIG
SPOT TREIBER PS 4/6/8 W DIM

Ein perfektes Team: Jeder LEDVANCE SPOT wird mit einem LED-Treiber geliefert. Er ist perfekt auf die Leistungswerte der Leuchte abgestimmt und überzeugt durch hohe Funktionalität. Dank Piano-Key-Anschlüssen lässt er sich ohne Werkzeug anschließen. Es kann sogar bis zur nächsten Leuchte durchverdrahtet werden. POWERSELECT PS: Per Kipp-Schalter kann die maximale Helligkeit des SPOT in drei Stufen eingestellt werden. Der Treiber ist auch an handelsüblichen LED-Universaloder Phasenanschnitt-/Phasenabschnittdimmern stufenlos ansteuerbar.

# ERWEITERTE EIGENSCHAFTEN FÜR SPEZIELLE ANWENDUNGEN: DIE EXPERTEN UNTER DEN LEDVANCE STRAHLERN KÖNNEN MEHR

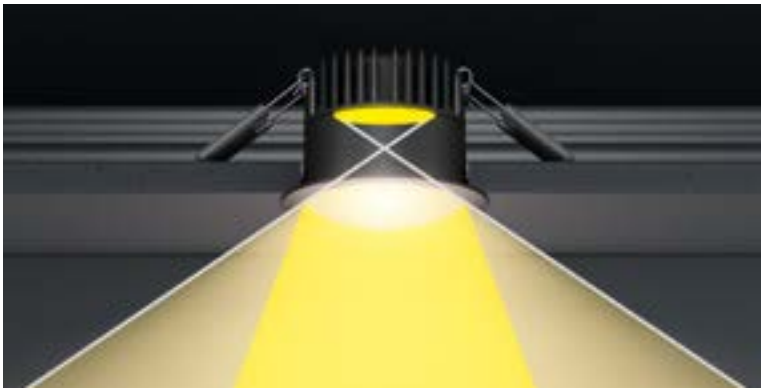

## SPOT DARKLIGHT
DER SPEZIALIST FÜR LICHTKOMFORT

Die erste Wahl für Hotels und Privathaushalte. Der tief im Gehäuse versenkte Lichtaustritt des SPOT DARKLIGHT sorgt für einen breiten oberen Abschirmwinkel und damit für eine hervorragende Entblendung – insbesondere in der schwarzen Gehäusevariante mit warmweißer Lichtfarbe. Zusammen mit der einfachen Dimmbarkeit der Leuchte entsteht so ein hoher Lichtkomfort.

## SPOT FIRE RATED
DER BRANDSCHUTZSPEZIALIST

Um die hohen Brandschutzanforderungen zu erfüllen, müssen Decken in bestimmten Gebäudetypen und -teilen einen speziellen brandhemmenden Aufbau aufweisen.
Der SPOT FIRE RATED von LEDVANCE stellt sicher, dass die Funktionalität der Brandschutzdecke nach der Installation bei bestimmten Deckensystemen und Bränden* erhalten bleibt.

## SPOT AIR FIX & AIR ADJUST
DIE ENERGIESPARSPEZIALISTEN

Das deutsche Gebäudeenergiegesetz (GEG) schreibt eine luftdichte Gebäudehülle und eine durchgehend gleichmäßig dicke Wärmedämmung vor, um Energieverluste zu vermeiden – insbesondere für Dachgeschosse. Die LEDVANCE SPOT AIR schafft durch eine Lamellendichtung eine luftdichte Verbindung zur Decke. Es kann auch direkt mit geeigneten rollbaren oder einspritzbaren Dämmstoffen abgedeckt werden. Bei einer Dampfsperre dient der SPOT HOLDER als Abstandshalter.

## SPOT-ZUBEHÖR

Ob der SPOT RING zur Reduzierung eines bestehenden Deckenausschnitts, der SPOT HOLDER zur Vergrößerung des Abstands zwischen Strahler und Dämmmaterial oder die CONNECTOR BOX zum werkzeuglosen Anschluss – das LEDVANCE SPOT Zubehör erfüllt Ihre individuellen Bedürfnisse. Mehr von Seite 50 oder bei **www.ledvance.de/spots-gen2/accessories**

* Beachten Sie die aktuellen Installations- und Sicherheitshinweise.

# SPOT VARIO

Einbaustrahler, schwenkbar

## PRODUKTEIGENSCHAFTEN

- Gehäusematerial: Aluminium
- Drehwinkel: 0°...350°, Neigungswinkel: 0°...35°
- Ausstrahlungswinkel: 24°
- Großer facettierter Reflektor für hohe Lichtausbeute

## PRODUKTVORTEILE

- Ideal für die Akzentbeleuchtung dank hochflexibler Neige- und Schwenkbarkeit
- Einfacher Austausch des externen Treibers dank Stecker mit Bajonettverschluss
- Flimmerarmes Licht
- Gehäuse aus Druckgussaluminium für verbesserte Wärmeableitung
- 5 Jahre Garantie

## ANWENDUNGSBEREICHE

- Akzent- und Allgemeinbeleuchtung für alle Arten von Verkaufsräumen
- Einzelhandel
- Supermärkte
- Shops, Boutiquen
- Hotelzimmer

## AUSSTATTUNG / ZUBEHÖR

- Treiber inbegriffen

## WEITERE PRODUKTDETAILS

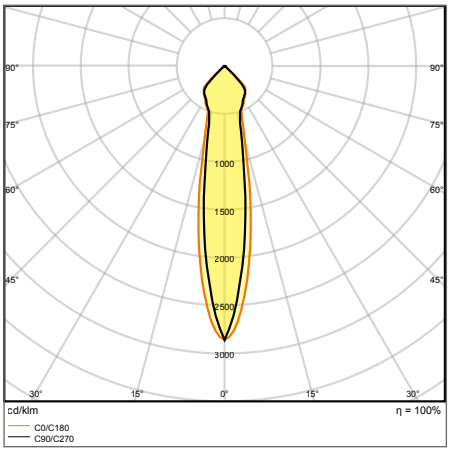


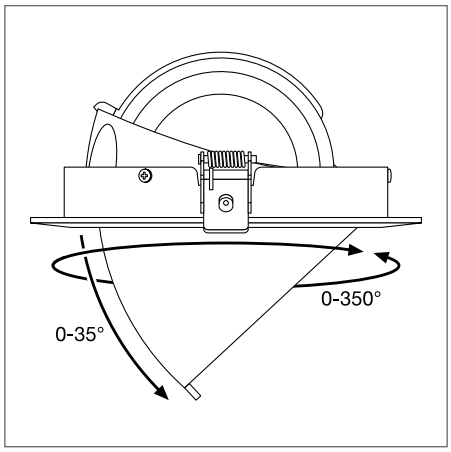


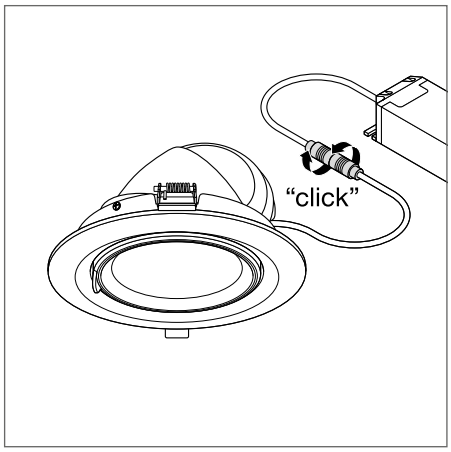


SPOT VARIO DN 170 35 W 3000 K
24DEG WT

Die im Katalog gezeigten Bilder dienen nur zu Illustrationszwecke. Informationen zu Größe und Farbe entnehmen Sie bitte der Produkttabelle.

# SPOT VARIO

Schwenkbarer Einbaustrahler

PERFOR-MANCE CLASS

FLIMMER-WERT <10 %

CRI >80

IP 20

LEDVANCE 5 JAHRE GARANTIE [1]

| Produktbezeichnung | Art.Nr. | EAN (GTIN) | Ersatz für | W | lm | lm/W | K | L70 [2] | ° | | L × B × H [mm] Ø × H [mm] | UVP [EUR] [3] |
|---|---|---|---|---|---|---|---|---|---|---|---|---|
| SPOT VARIO DN 170 35 W 3000 K 24DEG WT | **4454669** | 4058075**104020** | 1 × 70 W HID | 35 | 3350 | 95 | 3000 | 50000 | 24 | 170 | 180 × 129 | **172,70** |
| SPOT VARIO DN 170 35 W 4000 K 24DEG WT | **4454677** | 4058075**104044** | 1 × 70 W HID | 35 | 3550 | 100 | 4000 | 50000 | 24 | 170 | 180 × 129 | **172,70** |

[1] Die genauen Bedingungen finden Sie unter www.ledvance.de/garantie
[2] t[h]: L70 / B50 @ 25 °C ($T_a$) / t[h]: L80 / B10 @ 25 °C ($T_a$)
[3] Unverbindliche Preisempfehlung exkl. MwSt., Änderungen vorbehalten

# SPOT MULTI

Schwenkbarer Einbaustrahler

1

2

## PRODUKTEIGENSCHAFTEN

- Gehäusematerial: Aluminium
- Gehäuse, schwarz; Rahmen, weiß
- Ein Treiber pro Leuchtenkopf (1-, 2-lampig)
- Gimbal-Anpassungswinkel: +/- 25°

## PRODUKTVORTEILE

- Flimmerarmes Licht
- Flexibel einsetzbar dank hervorragender Entblendung UGR < 16
- Lichtdichtes Gehäuse
- Einfacher Austausch des externen Treibers dank Stecker mit Bajonettverschluss

## ANWENDUNGSBEREICHE

- Akzent- und Allgemeinbeleuchtung für alle Arten von Verkaufsräumen
- Modegeschäfte, Accessoiresgeschäfte
- Shops, Boutiquen
- Hotelzimmer
- Cafés

## AUSSTATTUNG / ZUBEHÖR

- Treiber inbegriffen

## WEITERE PRODUKTDETAILS

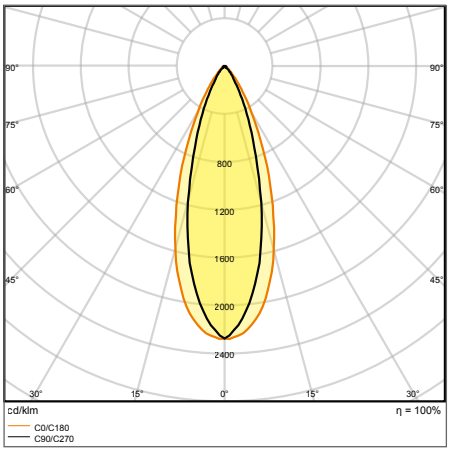


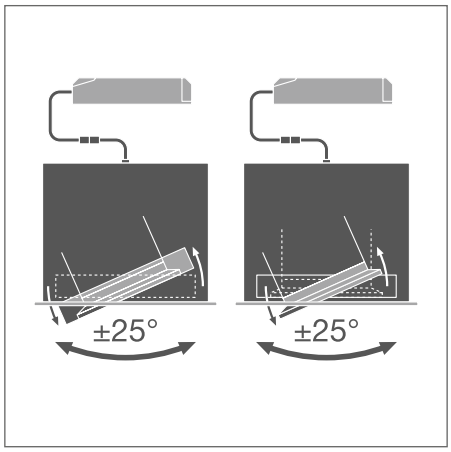


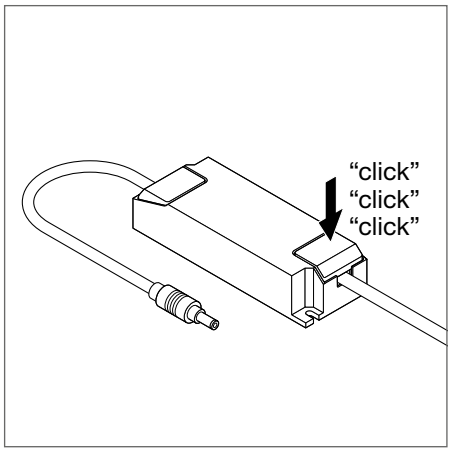


SPOT MULTI 1 x 30W 3000K FL WT/BK

Die im Katalog gezeigten Bilder dienen nur zu Illustrationszwecke. Informationen zu Größe und Farbe entnehmen Sie bitte der Produkttabelle.

# SPOT MULTI

Schwenkbarer Einbaustrahler

PERFOR-MANCE CLASS

FLIMMER-WERT <10 %

CRI >80

IP 20

LEDVANCE 5 JAHRE GARANTIE [1]

| Produktbezeichnung | Art.Nr. | EAN (GTIN) | Ersatz für | W | lm | lm/W | K | L70 [2] | ° | | L × B × H [mm] Ø × H [mm] | No. | UVP [EUR] [3] |
|---|---|---|---|---|---|---|---|---|---|---|---|---|---|
| SPOT MULTI 1 x 30W 3000K FL WT/BK | **4453697** | 4058075**113923** | 1 × 35 W HID | 30 | 2700 | 90 | 3000 | 50000 | 38 | 164 × 160 | 173 × 173 × 135 | 1 | **176,60** |
| SPOT MULTI 1 x 30W 4000K FL WT/BK | **4453700** | 4058075**113947** | 1 × 35 W HID | 30 | 2700 | 90 | 4000 | 50000 | 38 | 164 × 160 | 173 × 173 × 135 | 1 | **176,60** |
| SPOT MULTI 2 x 30W 3000K FL WT/BK | **4453719** | 4058075**113961** | 2 × 35 W HID | 2 × 30 | 2 × 2700 | 90 | 3000 | 50000 | 38 | 320 × 160 | 330 × 173 × 135 | 2 | **301,60** |
| SPOT MULTI 2 x 30W 4000K FL WT/BK | **4453727** | 4058075**113985** | 2 × 35 W HID | 2 × 30 | 2 × 2700 | 90 | 4000 | 50000 | 38 | 320 × 160 | 330 × 173 × 135 | 2 | **301,60** |

[1] Die genauen Bedingungen finden Sie unter www.ledvance.de/garantie
[2] t[h]: L70 / B50 @ 25 °C ($T_a$) / t[h]: L80 / B10 @ 25 °C ($T_a$)
[3] Unverbindliche Preisempfehlung exkl. MwSt., Änderungen vorbehalten

# SPOT COMBO

Abdeckbarer Spot mit Multi Lumen und Multi Color in fester und verstellbarer Ausführung

1

2

2

## PRODUKTEIGENSCHAFTEN

- Multi Color: 2 700 K, 3 000 K, 4 000 K
- Leistungsauswahloption zur Auswahl zwischen 2 Lumenpaketen
- Schutzart: IP65
- Gehäusematerial: Polycarbonat (PC)

## PRODUKTVORTEILE

- Inklusive weißem Rundring
- Einstellung der Farbtemperatur über Schalter auf der Rückseite des Spots
- Multi Lumen: Einstellung der Helligkeit über einen Schalter am Treiber
- Abdeckbar mit den meisten thermisch isolierenden Materialien nach IEC 60598-2-2
- 5 Jahre Garantie

## ANWENDUNGSBEREICHE

- Direkter Ersatz für Einbaustrahler mit Halogenlampen
- Allgemeinbeleuchtung
- Hotelzimmer und Flure
- Bars, Gaststätten
- Innenräume von Wohnhäusern

## AUSSTATTUNG / ZUBEHÖR

- Bereits mit weißem Rundring ausgestattet
- Zusätzliche Abdeckringe separat erhältlich in runder und eckiger Form und in verschiedenen Farben

## WEITERE PRODUKTDETAILS

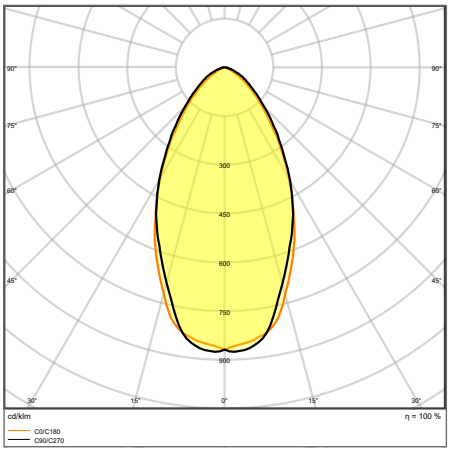


SP CBO FIX V 5.5W CPS 60DEG IP65 WT

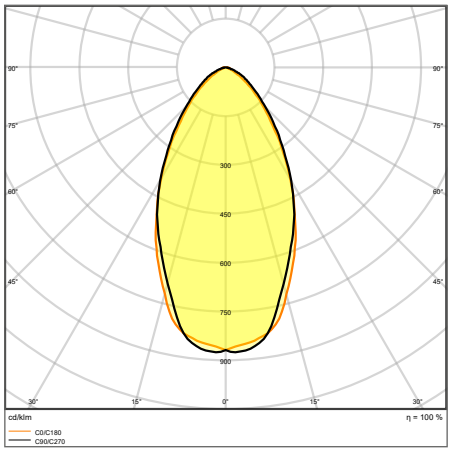


SP CBO ADJ V 5.5W CPS 60DEG IP65 WT

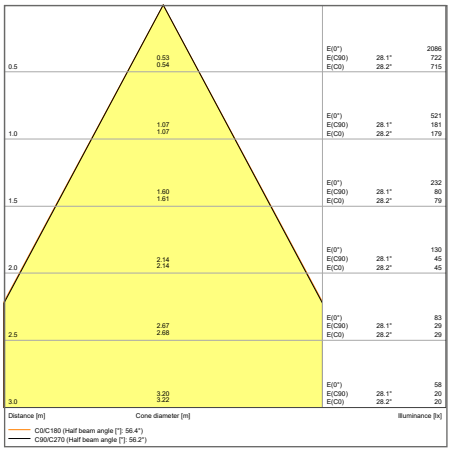


SP CBO ADJ V 5.5W CPS 60DEG IP65 WT

Die im Katalog gezeigten Bilder dienen nur zu Illustrationszwecke. Informationen zu Größe und Farbe entnehmen Sie bitte der Produkttabelle.

## WEITERE PRODUKTDETAILS

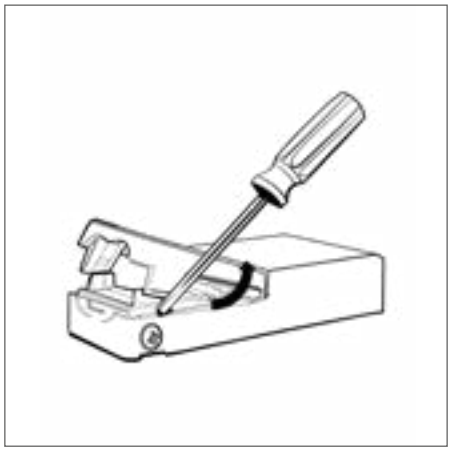

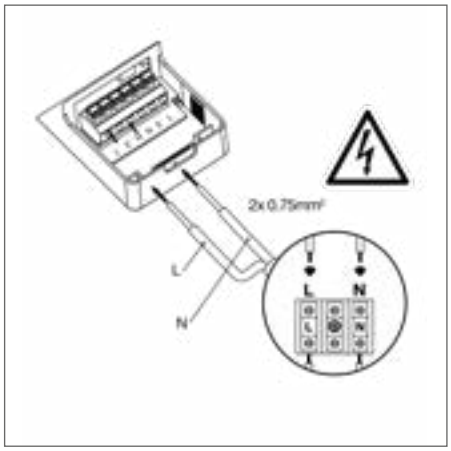


## SPOT COMBO FIX

Abdeckbarer Spot mit Multi Lumen und Multi Color in fester Ausführung

VALUE CLASS | MULTI SELECT | FLIMMER-WERT <5% | CRI 90 | IP20 IP65 | LEDVANCE 5 JAHRE GARANTIE [1]

| | Produktbezeichnung | Art.Nr. | EAN (GTIN) | Ersatz für | W | lm | lm/W | K | L70 [2] | ° | | L × B × H [mm] Ø × H [mm] | No. | UVP [EUR] [3] |
|---|---|---|---|---|---|---|---|---|---|---|---|---|---|---|
| NEU | SP CBO FIX V 6W CPS DIM60DEG IP65WT | **7448570** | 4058075**845077** | 40 W INCAND. | 4 / 6 | 400 / 600 | 109 | 2700/3000/4000 | 50000 | 60 | 68 | 81.5 × 48 | 1 | **auf Anfrage** |

## SPOT COMBO ADJUST

Abdeckbarer Spot mit Multi Lumen und Multi Color in einstellbarer Ausführung

VALUE CLASS | MULTI SELECT | FLIMMER-WERT <5% | CRI 90 | IP20 IP65 | LEDVANCE 5 JAHRE GARANTIE [1]

| | Produktbezeichnung | EAN (GTIN) | Ersatz für | W | lm | lm/W | K | L70 [2] | ° | | L × B × H [mm] Ø × H [mm] | No. | UVP [EUR] [3] |
|---|---|---|---|---|---|---|---|---|---|---|---|---|---|
| NEU | SP CBO ADJ V 6W CPS DIM60DEG IP65WT | 4058075**845091** | 40 W INCAND. | 4 / 6 | 400 / 600 | 109 | 2700/3000/4000 | 50000 | 60 | 68 | 81.5 × 48 | 2 | **auf Anfrage** |

[1] Die genauen Bedingungen finden Sie unter www.ledvance.de/garantie
[2] t[h]: L70 / B50 @ 25 °C ($T_a$) / t[h]: L80 / B10 @ 25 °C ($T_a$)
[3] Unverbindliche Preisempfehlung exkl. MwSt., Änderungen vorbehalten

# SPOT COMBO ZUBEHÖR

Auswechselbarer Ring für SPOT COMBO ADJUST und FIX

1

2

3

4

5

6

7

8


9

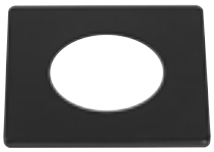
10

## PRODUKTEIGENSCHAFTEN

- Erhältlich in runder und quadratischer Form
- Erhältlich in drei verschiedenen Farben: Weiß, Schwarz und Nickel gebürstet
- Material: Aluminium

## PRODUKTVORTEILE

- Elegantes Design

## SPOT COMBO RING ADJUST

Auswechselbarer Ring für SPOT COMBO ADJUST in runder und eckiger Form

LEDVANCE 5 JAHRE GARANTIE [1]

| Produktbezeichnung | Art.Nr. | EAN (GTIN) | L × B × H [mm] Ø × H [mm] | MATERIAL | FARBE | No. | UVP [EUR] [2] |
|---|---|---|---|---|---|---|---|
| SP CBO RING ADJ ROUND BK | **6607020** | 4099854**097911** | 81.5 × 3.7 | Aluminum | Schwarz | 1 | **7,20** |
| SP CBO RING ADJ ROUND BN | **6607039** | 4099854**097935** | 81.5 × 3.7 | Aluminum | Gebürsteter Nickel | 2 | **7,20** |
| SP CBO RING ADJ SQUARE BN | **6607055** | 4099854**097959** | 81.5 × 81.5 × 3.7 | Aluminum | Gebürsteter Nickel | 3 | **7,20** |
| SP CBO RING ADJ SQUARE WT | **6607063** | 4099854**097973** | 81.5 × 81.5 × 3.7 | Aluminum | Weiß | 4 | **7,20** |
| SP CBO RING ADJ SQUARE BK | **6607047** | 4099854**097997** | 81.5 × 81.5 × 3.7 | Aluminum | Schwarz | 5 | **7,20** |

[1] Die genauen Bedingungen finden Sie unter www.ledvance.de/garantie
[2] Unverbindliche Preisempfehlung exkl. MwSt., Änderungen vorbehalten
Die im Katalog gezeigten Bilder dienen nur zu Illustrationszwecke. Informationen zu Größe und Farbe entnehmen Sie bitte der Produkttabelle.

## SPOT COMBO RING FIX

Auswechselbarer Ring für SPOT COMBO FIX in runder und eckiger Form

LEDVANCE 5 JAHRE GARANTIE [1]

| Produktbezeichnung | Art.Nr. | EAN (GTIN) | L × B × H [mm] Ø × H [mm] | MATERIAL | FARBE | No. | UVP [EUR] [2] |
|---|---|---|---|---|---|---|---|
| SP CBO RING FIX ROUND BK | **6607071** | 4099854**098406** | 81.5 × 3.7 | Aluminum | Schwarz | 6 | **7,20** |
| SP CBO RING FIX ROUND BN | **6607098** | 4099854**098437** | 81.5 × 3.7 | Aluminum | Gebürsteter Nickel | 7 | **7,20** |
| SP CBO RING FIX SQUARE BN | **6607128** | 4099854**099274** | 81.5 × 81.5 × 3.7 | Aluminum | Gebürsteter Nickel | 8 | **7,20** |
| SP CBO RING FIX SQUARE WT | **6607136** | 4099854**099304** | 81.5 × 81.5 × 3.7 | Aluminum | Weiß | 9 | **7,20** |
| SP CBO RING FIX SQUARE BK | **6607101** | 4099854**099335** | 81.5 × 81.5 × 3.7 | Aluminum | Schwarz | 10 | **7,20** |

[1] Die genauen Bedingungen finden Sie unter www.ledvance.de/garantie
[2] Unverbindliche Preisempfehlung exkl. MwSt., Änderungen vorbehalten

# SPOT FIX

Einbaustrahler für den Innenbereich, feststehend

## PRODUKTEIGENSCHAFTEN

- Farbwiedergabeindex CRI: 90
- Schutzart: IP44 (raumseitig)
- Abstrahlwinkel: 36°
- Gehäuse aus Aluminiumdruckguss
- Mit Silikonpolstern geschützte Federn
- Dimmbar (mit vielen gängigen Dimmern, siehe auch www.ledvance.de/dim)
- Durchgangsverdrahtung möglich

## PRODUKTVORTEILE

- Energieersparnis von bis zu 90 % verglichen mit Halogenlampen-Einbaustrahler
- Multi Lumen: Helligkeitseinstellung über Kipp-Schalter am Treiber
- Einfacher Austausch des externen Treibers dank Stecker mit Bajonettverschluss
- Einfache Installation und elektrischer Anschluss dank werkzeugfreier Anschlussklemmen
- SCALE Design - tolles Erscheinungsbild, hochwertige Materialien und geringe Größe passen in jede Umgebung
- 5 Jahre Garantie

## ANWENDUNGSBEREICHE

- Direkter Ersatz für Einbaustrahler mit Halogenlampen
- Allgemeinbeleuchtung
- Hotelzimmer und Korridore
- Bars, Restaurants
- Akzentbeleuchtung
- Galerien, Museen
- Innenräume

## AUSSTATTUNG / ZUBEHÖR

- Externes Vorschaltgerät im Lieferumfang des Kipp- Schalter zur Auswahl der Stromversorgung während der Installation
- Aufbereitungsringe sind als Zubehör erhältlich
- Ausgewählter DALI 2.0-Treiber als Zubehör erhältlich

## WEITERE PRODUKTDETAILS

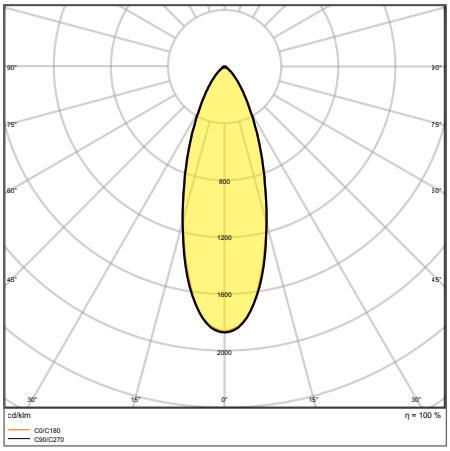


SP FIX P 8W 927 PS DIM IP44 WT

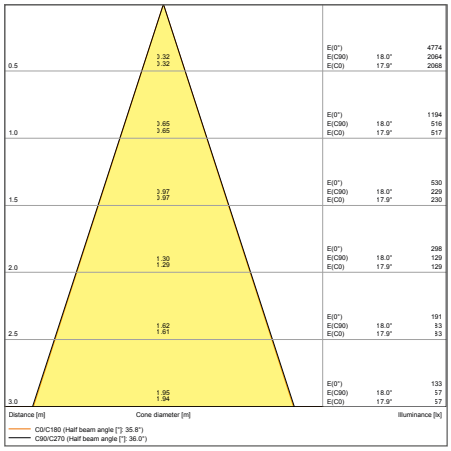


SP FIX P 8W 927 PS DIM IP44 WT

Die im Katalog gezeigten Bilder dienen nur zu Illustrationszwecke. Informationen zu Größe und Farbe entnehmen Sie bitte der Produkttabelle.

## WEITERE PRODUKTDETAILS

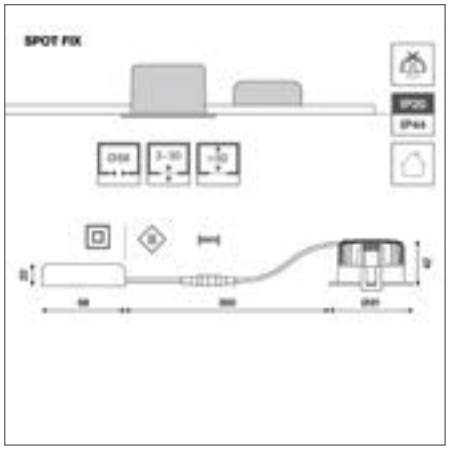


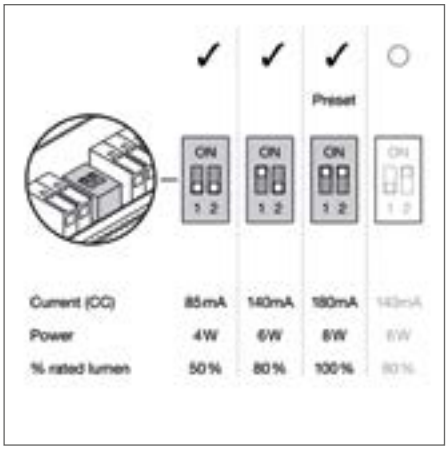


## SPOT FIX

Einbaustrahler für den Innenbereich, feststehend

PERFOR-MANCE CLASS

| Produktbezeichnung | Art.Nr. | EAN (GTIN) | Ersatz für | W | lm | lm/W | K | L70 [2] | | | | L × B × H [mm] Ø × H [mm] | UVP [EUR] [3] |
|---|---|---|---|---|---|---|---|---|---|---|---|---|---|
| SP FIX P 8W 927 PS DIM IP44 WT | **6373283** | 4058075**799523** | 75 W HAL | 4/ 6/ 8 | 320/ 510/ 640 | 80 | 2700 | 50000 | 36 | Phase Cut | 68 | 81 × 42 | **35,50** |
| SP FIX P 8W 930 PS DIM IP44 WT | **6314635** | 4058075**799547** | 75 W HAL | 4/ 6/ 8 | 340/ 540/ 680 | 85 | 3000 | 50000 | 36 | Phase Cut | 68 | 81 × 42 | **35,50** |
| SP FIX P 8W 940 PS DIM IP44 WT | **6311806** | 4058075**799561** | 75 W HAL | 4/ 6/ 8 | 340/ 540/ 720 | 90 | 4000 | 50000 | 36 | Phase Cut | 68 | 81 × 42 | **35,50** |
| SP FIX P 8W 927 PS DIM IP44 BK | **6373275** | 4099854**000126** | 75 W HAL | 4/ 6/ 8 | 320/ 510/ 640 | 80 | 2700 | 50000 | 36 | Phase Cut | 68 | 81 × 42 | **35,50** |
| SP FIX P 8W 930 PS DIM IP44 BK | **6314643** | 4058075**799585** | 75 W HAL | 4/ 6/ 8 | 340/ 540/ 680 | 85 | 3000 | 50000 | 36 | Phase Cut | 68 | 81 × 42 | **35,50** |
| SP FIX P 8W 930 PS DIM IP44 SI | **6314651** | 4058075**799608** | 75 W HAL | 4/ 6/ 8 | 340/ 540/ 680 | 85 | 3000 | 50000 | 36 | Phase Cut | 68 | 81 × 42 | **35,50** |

[1] Die genauen Bedingungen finden Sie unter www.ledvance.de/garantie
[2] t[h]: L70/B50 @ 25 °C ($T_a$)/t[h]: L80/B10 @ 25 °C ($T_a$)
[3] Unverbindliche Preisempfehlung exkl. MwSt., Änderungen vorbehalten

# SPOT ADJUST

Einbaustrahler für den Innenbereich, verstellbar

## PRODUKTEIGENSCHAFTEN

- Einstellbarer Schwenkwinkel: ±25°
- Farbwiedergabeindex CRI: 90
- Abstrahlwinkel: 36°
- Gehäuse aus Aluminiumdruckguss
- Mit Silikonpolstern geschützte Federn
- Dimmbar (mit vielen gängigen Dimmern, siehe auch www.ledvance.de/dim)
- Durchgangsverdrahtung möglich

## PRODUKTVORTEILE

- Energieersparnis von bis zu 90 % verglichen mit Halogenlampen-Einbaustrahler
- Multi Lumen: Helligkeitseinstellung über Kipp-Schalter am Treiber
- Einfacher Austausch des externen Treibers dank Stecker mit Bajonettverschluss
- Einfache Installation und elektrischer Anschluss dank werkzeugfreier Anschlussklemmen
- SCALE Design - tolles Erscheinungsbild, hochwertige Materialien und geringe Größe passen in jede Umgebung
- 5 Jahre Garantie

## ANWENDUNGSBEREICHE

- Direkter Ersatz für Einbaustrahler mit Halogenlampen
- Allgemeinbeleuchtung
- Hotelzimmer und Korridore
- Bars, Restaurants
- Akzentbeleuchtung
- Galerien, Museen
- Innenräume

## AUSSTATTUNG / ZUBEHÖR

- Externes Vorschaltgerät im Lieferumfang des Kipp- Schalter zur Auswahl der Stromversorgung während der Installation
- Aufbereitungsringe sind als Zubehör erhältlich
- Ausgewählter DALI 2.0-Treiber als Zubehör erhältlich

## WEITERE PRODUKTDETAILS

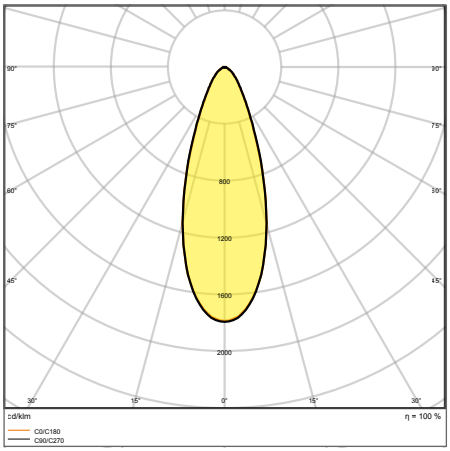


SP ADJ P 8W 927 PS DIM IP20 WT

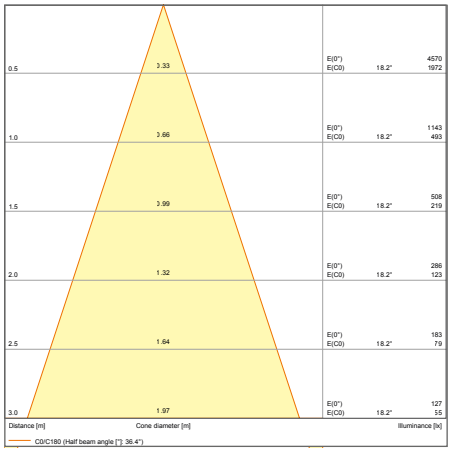


SP ADJ P 8W 927 PS DIM IP20 WT

Die im Katalog gezeigten Bilder dienen nur zu Illustrationszwecke. Informationen zu Größe und Farbe entnehmen Sie bitte der Produkttabelle.

## WEITERE PRODUKTDETAILS

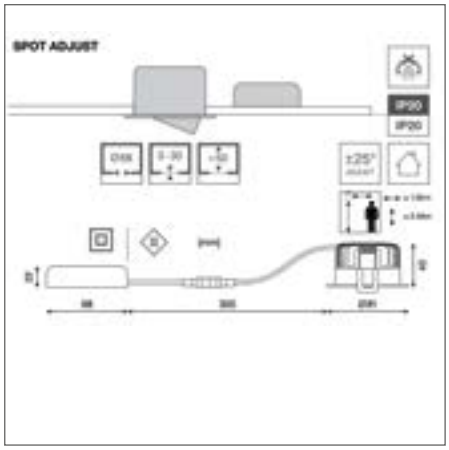


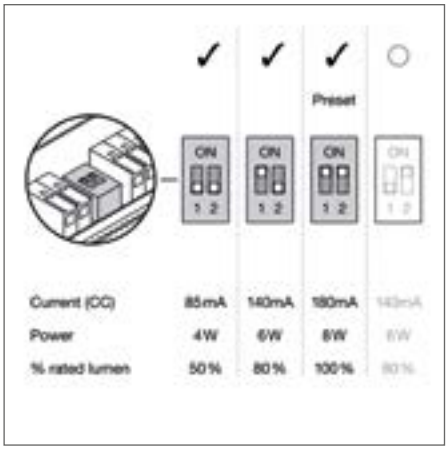


## SPOT ADJUST

Einbaustrahler für den Innenbereich, verstellbar

PERFOR-MANCE CLASS

FLIMMER-WERT <5%

CRI 90

IP 20

LEDVANCE 5 JAHRE GARANTIE [1]

| Produktbezeichnung | Art.Nr. | EAN (GTIN) | Ersatz für | W | lm | lm/W | K | L70 [2] | | | | L × B × H [mm] Ø × H [mm] | UVP [EUR] [3] |
|---|---|---|---|---|---|---|---|---|---|---|---|---|---|
| SP ADJ P 8W 927 PS DIM IP20 WT | **6373046** | 4058075**799622** | 75 W HAL | 4/ 6/ 8 | 320/ 510/ 640 | 80 | 2700 | 50000 | 36 | Phase Cut | 68 | 81 × 43 | **36,20** |
| SP ADJ P 8W 930 PS DIM IP20 WT | **6314678** | 4058075**799646** | 75 W HAL | 4/ 6/ 8 | 340/ 540/ 680 | 85 | 3000 | 50000 | 36 | Phase Cut | 68 | 81 × 43 | **36,20** |
| SP ADJ P 8W 940 PS DIM IP20 WT | **6373054** | 4058075**799660** | 75 W HAL | 4/ 6/ 8 | 360/ 570/ 720 | 90 | 4000 | 50000 | 36 | Phase Cut | 68 | 81 × 43 | **36,20** |
| SP ADJ P 8W 927 PS DIM IP20 BK | **6373038** | 4099854**000140** | 75 W HAL | 4/ 6/ 8 | 320/ 510/ 640 | 80 | 2700 | 50000 | 36 | Phase Cut | 68 | 81 × 43 | **36,20** |
| SP ADJ P 8W 930 PS DIM IP20 BK | **6314686** | 4058075**799684** | 75 W HAL | 4/ 6/ 8 | 340/ 540/ 680 | 85 | 3000 | 50000 | 36 | Phase Cut | 68 | 81 × 43 | **36,20** |
| SP ADJ P 8W 930 PS DIM IP20 SI | **6314694** | 4058075**799707** | 75 W HAL | 4/ 6/ 8 | 340/ 540/ 680 | 85 | 3000 | 50000 | 36 | Phase Cut | 68 | 81 × 43 | **36,20** |

[1] Die genauen Bedingungen finden Sie unter www.ledvance.de/garantie
[2] t[h]: L70 / B50 @ 25 °C ($T_a$) / t[h]: L80 / B10 @ 25 °C ($T_a$)
[3] Unverbindliche Preisempfehlung exkl. MwSt., Änderungen vorbehalten

# SPOT DARKLIGHT

Recessed mounted spotlight with improved anti-glare light-comfort UGR < 19, fixed

## PRODUKTEIGENSCHAFTEN

- Farbwiedergabeindex
- Schutzart: IP44 (raumseitig)
- Abstrahlwinkel: 36°
- Gehäuse aus Aluminiumdruckguss
- Mit Silikonpolstern geschützte Federn
- Dimmbar (mit vielen gängigen Dimmern, siehe auch www.ledvance.de/dim)
- Durchgangsverdrahtung möglich

## PRODUKTVORTEILE

- Darklight: Spezielle Konstruktion für verbesserten blendarmen Lichtkomfort
- Stealth-Optik dank extra kleiner Lünette
- Multi Lumen: Helligkeitseinstellung über Kipp-Schalter am Treiber
- Einfacher Austausch des externen Treibers dank Stecker mit Bajonettverschluss
- Einfache Installation und elektrischer Anschluss dank werkzeugfreier Anschlussklemmen
- SCALE Design - tolles Erscheinungsbild, hochwertige Materialien und geringe Größe passen in jede Umgebung
- 5 Jahre Garantie

## ANWENDUNGSBEREICHE

- Direkter Ersatz für Einbaustrahler mit Halogenlampen
- Allgemeinbeleuchtung
- Hotelzimmer und Korridore
- Bars, Restaurants
- Akzentbeleuchtung
- Galerien, Museen
- Innenräume

## AUSSTATTUNG / ZUBEHÖR

- Externes Vorschaltgerät im Lieferumfang des Kipp- Schalter zur Auswahl der Stromversorgung während der Installation
- Aufbereitungsringe sind als Zubehör erhältlich
- Ausgewählter DALI 2.0-Treiber als Zubehör erhältlich

## WEITERE PRODUKTDETAILS

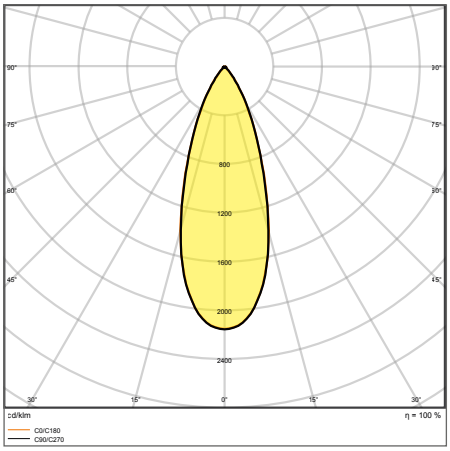


SP DK FIX P 8W 927 PS DIM IP44 WT

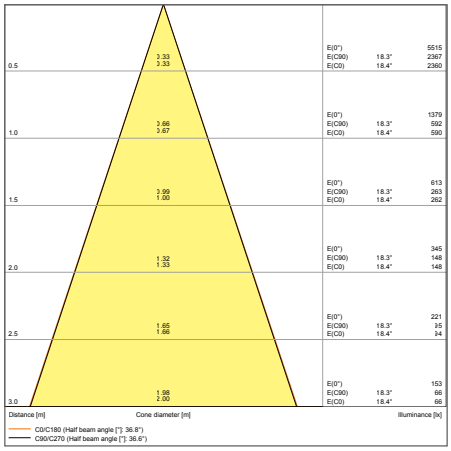


SP DK FIX P 8W 927 PS DIM IP44 WT

Die im Katalog gezeigten Bilder dienen nur zu Illustrationszwecke. Informationen zu Größe und Farbe entnehmen Sie bitte der Produkttabelle.

## WEITERE PRODUKTDETAILS

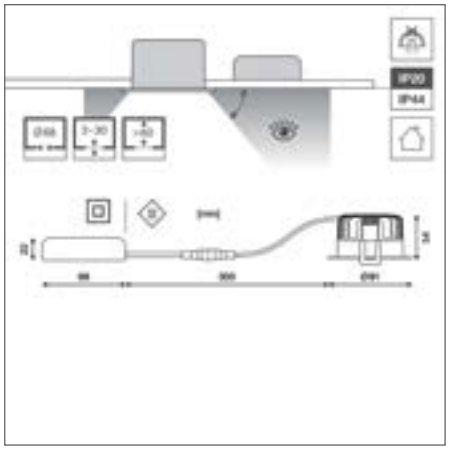


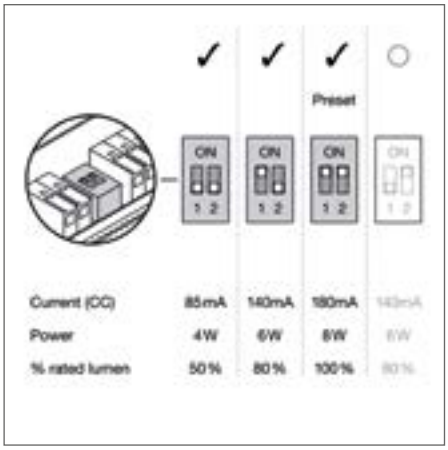


## SPOT DARKLIGHT

Einbaustrahler mit verbessertem Entblendungslichtkomfort UGR < 19, fix

PERFOR-MANCE CLASS | EN ECO | TÜV SÜD | MULTI SELECT | FLIMMER-WERT <5% | UGR <19 | CRI 90 | IP20 IP44 | LEDVANCE 5 JAHRE GARANTIE [1]

| Produktbezeichnung | Art.Nr. | EAN (GTIN) | Ersatz für | W | lm | lm/W | K | L70 [2] | | | | | L × B × H [mm] Ø × H [mm] | UVP [EUR] [3] |
|---|---|---|---|---|---|---|---|---|---|---|---|---|---|---|
| SP DK FIX P 8W 927 PS DIM IP44 WT | **6373178** | 4058075**799806** | 75 W HAL | 4/ 6/ 8 | 320/ 510/ 640 | 80 | 2700 | 50000 | 36 | Phase Cut | 68 | | 81 × 54 | **39,90** |
| SP DK FIX P 8W 930 PS DIM IP44 WT | **6373208** | 4058075**799820** | 75 W HAL | 4/ 6/ 8 | 340/ 540/ 680 | 85 | 3000 | 50000 | 36 | Phase Cut | 68 | | 81 × 54 | **39,90** |
| SP DK FIX P 8W 940 PS DIM IP44 WT | **6373216** | 4058075**799844** | 75 W HAL | 4/ 6/ 8 | 360/ 570/ 720 | 90 | 4000 | 50000 | 36 | Phase Cut | 68 | | 81 × 54 | **39,90** |
| SP DK FIX P 8W 927 PS DIM IP44 BK | **6373151** | 4099854**000164** | 75 W HAL | 4/ 6/ 8 | 320/ 510/ 640 | 80 | 2700 | 50000 | 36 | Phase Cut | 68 | | 81 × 54 | **39,90** |
| SP DK FIX P 8W 930 PS DIM IP44 BK | **6373186** | 4058075**799868** | 75 W HAL | 4/ 6/ 8 | 340/ 540/ 680 | 85 | 3000 | 50000 | 36 | Phase Cut | 68 | | 81 × 54 | **39,90** |
| SP DK FIX P 8W 930 PS DIM IP44 SI | **6373194** | 4058075**799882** | 75 W HAL | 4/ 6/ 8 | 340/ 540/ 680 | 85 | 3000 | 50000 | 36 | Phase Cut | 68 | | 81 × 54 | **39,90** |

[1] Die genauen Bedingungen finden Sie unter www.ledvance.de/garantie
[2] t[h]: L70/B50 @ 25 °C ($T_a$)/t[h]: L80/B10 @ 25 °C ($T_a$)
[3] Unverbindliche Preisempfehlung exkl. MwSt., Änderungen vorbehalten

# SPOT FIRE RATED

Einbaustrahler für bestimmte Brandschutzdecken, fix

## PRODUKTEIGENSCHAFTEN

- Farbwiedergabeindex CRI: 90
- Schutzart: IP65 (raumseitig)
- Abstrahlwinkel: 36°
- Gehäuse aus Aluminiumdruckguss
- Wärmedehnungsband bereits vorinstalliert
- Mit Silikonpolstern geschützte Federn
- Dimmbar (mit vielen gängigen Dimmern, siehe auch www.ledvance.de/dim)
- Durchgangsverdrahtung möglich

## PRODUKTVORTEILE

- Brandschutz: Entwickelt und getestet, um Brandschutznormen zu erfüllen (in bestimmten Brandschutzdecken)
- Luftdichte Konstruktion für reduzierte Luftleckage und begrenzten Energieverlust
- Multi Lumen: Helligkeitseinstellung über Kipp-Schalter am Treiber
- Einfacher Austausch des externen Treibers dank Stecker mit Bajonettverschluss
- Einfache Installation und elektrischer Anschluss dank werkzeugfreier Anschlussklemmen
- SCALE Design - tolles Erscheinungsbild, hochwertige Materialien und geringe Größe passen in jede Umgebung
- 5 Jahre Garantie

## ANWENDUNGSBEREICHE

- Direkter Ersatz für Einbaustrahler mit Halogenlampen
- Brandschutzdecken
- Hotelzimmer und Korridore
- Bars, Restaurants
- Galerien, Museen

## AUSSTATTUNG / ZUBEHÖR

- Externes Steuergerät mit Kipp-Schaltern zur Auswahl der Leistung während der Installation
- Ausgewählter DALI 2.0-Treiber als Zubehör erhältlich

## WEITERE PRODUKTDETAILS

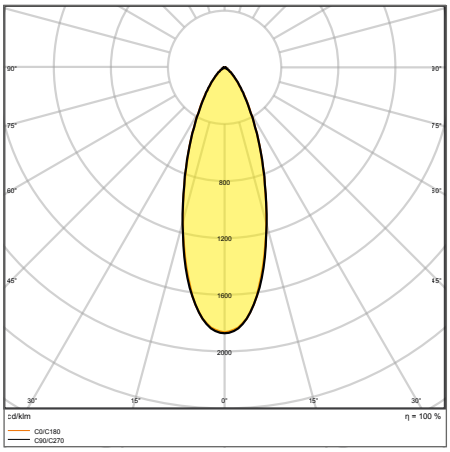


SP FP FIX P 8W 927 PS DIM IP65 WT

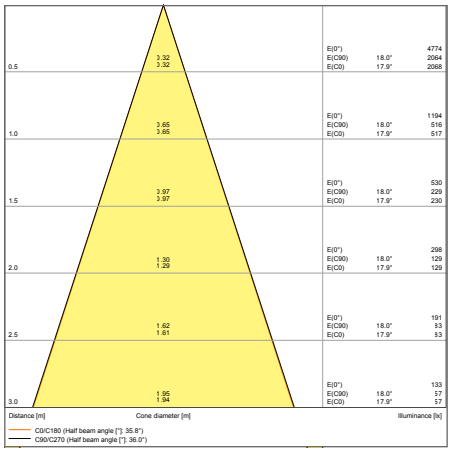


SP FP FIX P 8W 927 PS DIM IP65 WT

## SICHERHEITSHINWEISE

Installationshinweise in der aktuellen Bedienungsanleitung (www.ledvance.de) sind zu beachten.
Abstimmung mit dem zuständigen Brandschutzprüfer ist vor der Brandschutz-Anwendung erforderlich

Die im Katalog gezeigten Bilder dienen nur zu Illustrationszwecke. Informationen zu Größe und Farbe entnehmen Sie bitte der Produkttabelle.

## WEITERE PRODUKTDETAILS

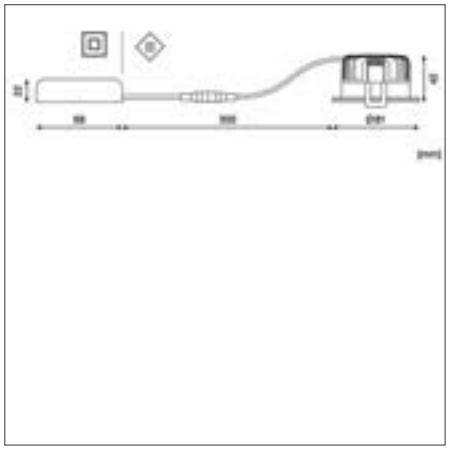

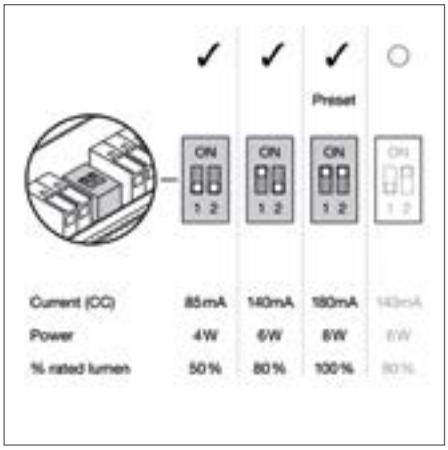


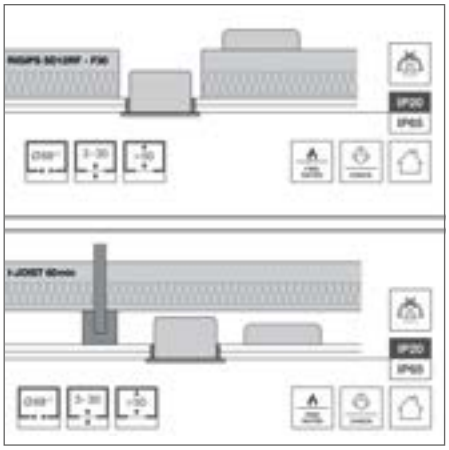

## SPOT FIRE RATED

Einbaustrahler für bestimmte Brandschutzdecken, fix

PERFOR-MANCE CLASS | EN EC | TÜV SÜD | MULTI SELECT | FLIMMER-WERT <5% | CRI 90 | IP20 IP65 | LEDVANCE 5 JAHRE GARANTIE [1]

| Produktbezeichnung | Art.Nr. | EAN (GTIN) | Ersatz für | W | lm | lm/W | K | L70 [2] | | | | L × B × H [mm] Ø × H [mm] | UVP [EUR] [3] |
|---|---|---|---|---|---|---|---|---|---|---|---|---|---|
| SP FP FIX P 8W 927 PS DIM IP65 WT | **6373232** | 4058075**799721** | 75 W HAL | 4/ 6/ 8 | 320/ 510/ 640 | 80 | 2700 | 50000 | 36 | Phase Cut | 68 | 81 × 42 | **39,90** |
| SP FP FIX P 8W 930 PS DIM IP65 WT | **6373259** | 4058075**799745** | 75 W HAL | 4/ 6/ 8 | 340/ 540/ 680 | 85 | 3000 | 50000 | 36 | Phase Cut | 68 | 81 × 42 | **39,90** |
| SP FP FIX P 8W 940 PS DIM IP65 WT | **6373267** | 4058075**799769** | 75 W HAL | 4/ 6/ 8 | 360/ 570/ 720 | 90 | 4000 | 50000 | 36 | Phase Cut | 68 | 81 × 42 | **39,90** |
| SP FP FIX P 8W 927 PS DIM IP65 BK | **6373224** | 4099854**000027** | 75 W HAL | 4/ 6/ 8 | 320/ 510/ 640 | 80 | 2700 | 50000 | 36 | Phase Cut | 68 | 81 × 42 | **39,90** |
| SP FP FIX P 8W 930 PS DIM IP65 BK | **6373240** | 4058075**799783** | 75 W HAL | 4/ 6/ 8 | 340/ 540/ 680 | 85 | 3000 | 50000 | 36 | Phase Cut | 68 | 81 × 42 | **39,90** |

[1] Die genauen Bedingungen finden Sie unter www.ledvance.de/garantie
[2] t[h]: L70/B50 @ 25 °C ($T_a$)/t[h]: L80/B10 @ 25 °C ($T_a$)
[3] Unverbindliche Preisempfehlung exkl. MwSt., Änderungen vorbehalten

# SPOT AIR FIX

Einbaustrahler für Niedrigenergie- und schmale Decken, fix

## PRODUKTEIGENSCHAFTEN

- Farbwiedergabeindex CRI: 90
- Schutzart: IP65 (raumseitig)
- Abstrahlwinkel: 36°
- Gehäuse aus Aluminiumdruckguss
- Mit Silikonpolstern geschützte Federn
- Dimmbar (mit vielen gängigen Dimmern, siehe auch www.ledvance.de/dim)
- Durchgangsverdrahtung möglich

## PRODUKTVORTEILE

- Luftdichte Konstruktion für reduzierte Luftleckage und begrenzten Energieverlust
- Verdeckbar mit vielen Arten von Wärmedämmstoffen
- Das niedrige Profil ermöglicht die Installation in flachen Deckenhohlräumen
- Multi Lumen: Helligkeitseinstellung über Kipp-Schalter am Treiber
- Einfacher Austausch des externen Treibers dank Stecker mit Bajonettverschluss
- Einfache Installation und elektrischer Anschluss dank werkzeugfreier Anschlussklemmen
- SCALE Design - tolles Erscheinungsbild, hochwertige Materialien und geringe Größe passen in jede Umgebung
- 5 Jahre Garantie

## ANWENDUNGSBEREICHE

- Direkter Ersatz für Einbaustrahler mit Halogenlampen
- Decken in Niedrigenergiehäusern
- Allgemeinbeleuchtung
- Hotelzimmer und Korridore
- Bars, Restaurants
- Akzentbeleuchtung
- Innenräume

## AUSSTATTUNG / ZUBEHÖR

- Externes Steuergerät mit Kipp-Schaltern zur Auswahl der Leistung während der Installation

## WEITERE PRODUKTDETAILS

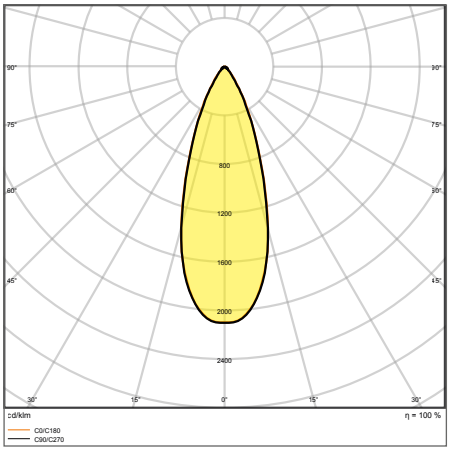


SP AIR FIX P 6W 927 PS DIM IP65 WT

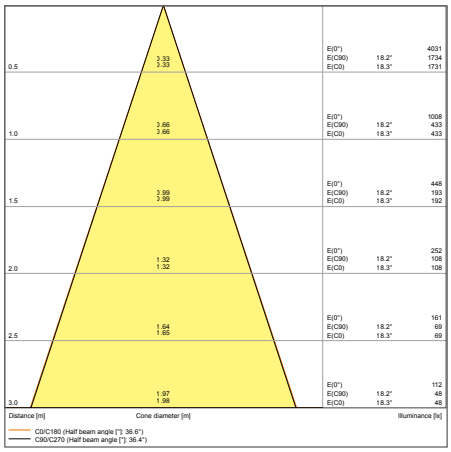


SP AIR FIX P 6W 927 PS DIM IP65 WT

## SICHERHEITSHINWEISE

Installationshinweise in der aktuellen Bedienungsanleitung (www.ledvance.de) sind zu beachten. Bei Feuchtigkeitssperrfolie muss der Abstandshalter SP HOLDER verwendet werden!

Die im Katalog gezeigten Bilder dienen nur der Veranschaulichung. Informationen zu Größe und Farbe entnehmen Sie bitte der Produkttabelle.

## WEITERE PRODUKTDETAILS

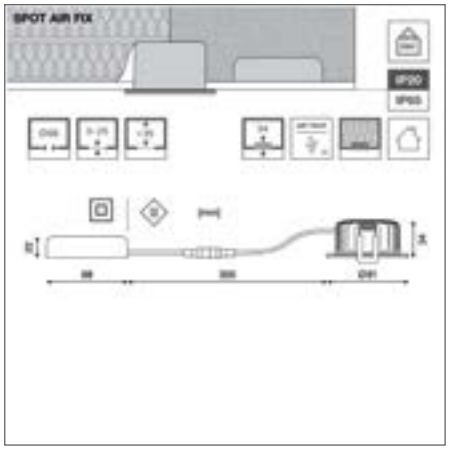

## SPOT AIR FIX

Externes Vorschaltgerät enthalten

PERFOR-MANCE CLASS

| Produktbezeichnung | Art.Nr. | EAN (GTIN) | Ersatz für | W | lm | lm/W | K | L70 [2] | | | | L × B × H [mm] Ø × H [mm] | UVP [EUR] [3] |
|---|---|---|---|---|---|---|---|---|---|---|---|---|---|
| SP AIR FIX P 6W 927 PS DIM IP65 WT | **6373135** | 4058075**799905** | 50 W HAL | 6/ 8 | 380/ 480 | 80 | 2700 | 50000 | 36 | Phase Cut | 68 | 81 x 34 | **39,90** |
| SP AIR FIX P 6W 930 PS DIM IP65 WT | **6314708** | 4058075**799929** | 50 W HAL | 6/ 8 | 400/ 510 | 85 | 3000 | 50000 | 36 | Phase Cut | 68 | 81 x 34 | **39,90** |
| SP AIR FIX P 6W 940 PS DIM IP65 WT | **6373143** | 4058075**799943** | 50 W HAL | 6/ 8 | 450/ 570 | 95 | 4000 | 50000 | 36 | Phase Cut | 68 | 81 x 34 | **39,90** |
| SP AIR FIX P 6W 927 PS DIM IP65 BK | **6373127** | 4099854**000188** | 50 W HAL | 6/ 8 | 380/ 480 | 80 | 2700 | 50000 | 36 | Phase Cut | 68 | 81 x 34 | **39,90** |
| SP AIR FIX P 6W 930 PS DIM IP65 BK | **6314716** | 4058075**799967** | 50 W HAL | 6/ 8 | 400/ 510 | 85 | 3000 | 50000 | 36 | Phase Cut | 68 | 81 x 34 | **39,90** |
| SP AIR FIX P 6W 930 PS DIM IP65 SI | **6314724** | 4058075**799981** | 50 W HAL | 6/ 8 | 400/510 | 85 | 3000 | 50000 | 36 | Phase Cut | 68 | 81 x 34 | **39,90** |

[1] Die genauen Bedingungen finden Sie unter www.ledvance.de/garantie
[2] t[h]: L70 / B50 @ 25 °C ($T_a$) / t[h]: L80 / B10 @ 25 °C ($T_a$)
[3] Unverbindliche Preisempfehlung exkl. MwSt., Änderungen vorbehalten

# SPOT AIR ADJUST

Einbaustrahler für Niedrigenergie- und schmale Decken, verstellbar

## PRODUKTEIGENSCHAFTEN

- Einstellbarer Schwenkwinkel: ±25°
- Farbwiedergabeindex CRI: 90
- Schutzart: IP23 (raumseitig)
- Abstrahlwinkel: 36°
- Gehäuse aus Aluminiumdruckguss
- Mit Silikonpolstern geschützte Federn
- Dimmbar (mit vielen gängigen Dimmern, siehe auch www.ledvance.de/dim)
- Durchgangsverdrahtung möglich

## PRODUKTVORTEILE

- Luftdichte Konstruktion für reduzierteLuft-leckage und begrenzten Energieverlust
- Verdeckbar mit vielen Arten von Wärmedämmstoffen
- Das niedrige Profil ermöglicht die Installation in flachen Deckenhohlräumen
- Einfacher Austausch des externen Treibers dank Stecker mit Bajonettverschluss
- Einfache Installation und elektrischer Anschluss dank werkzeugfreier Anschlussklemmen
- SCALE Design - tolles Erscheinungsbild, hochwertige Materialien und geringe Größe passen in jede Umgebung
- 5 Jahre Garantie

## ANWENDUNGSBEREICHE

- Direkter Ersatz für Einbaustrahler mit Halogenlampen
- Decken in Niedrigenergiehäusern
- Allgemeinbeleuchtung
- Hotelzimmer und Korridore
- Bars, Restaurants
- Akzentbeleuchtung
- Innenräume

## AUSSTATTUNG / ZUBEHÖR

- Externes Vorschaltgerät enthalten

## WEITERE PRODUKTDETAILS

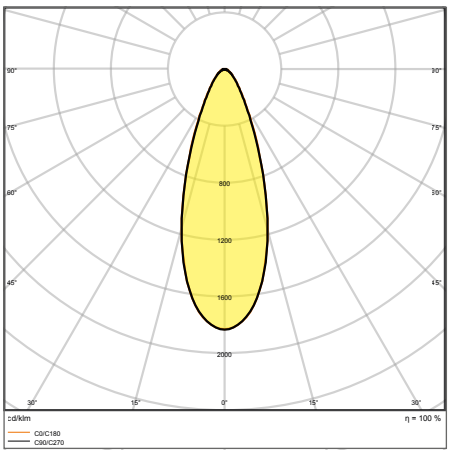


SP AIR ADJ P 4W 927 DIM IP23 WT

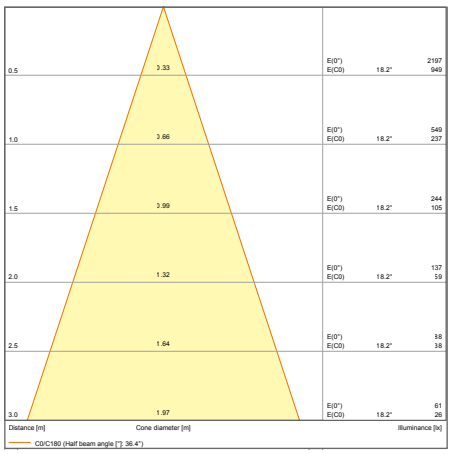


SP AIR ADJ P 4W 927 DIM IP23 WT

## SICHERHEITSHINWEISE

Installationshinweise in der aktuellen Bedienungsanleitung (www.ledvance.de) sind zu beachten.
Bei Feuchtigkeitssperrfolie muss der Abstandshalter SP HOLDER verwendet werden!

Die im Katalog gezeigten Bilder dienen nur zu Illustrationszwecke. Informationen zu Größe und Farbe entnehmen Sie bitte der Produkttabelle.

## WEITERE PRODUKTDETAILS

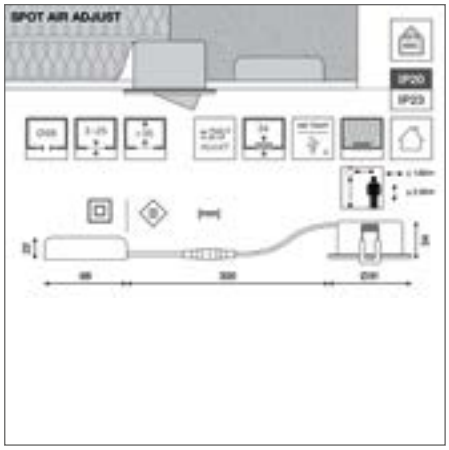

## SPOT AIR ADJUST

Einbaustrahler für Niedrigenergie- und schmale Decken, verstellbar

PERFOR-MANCE CLASS

FLIMMER-WERT <5%

CRI 90

IP20 IP23

LEDVANCE 5 JAHRE GARANTIE [1]

| Produktbezeichnung | Art.Nr. | EAN (GTIN) | Ersatz für | W | lm | lm/W | K | L70 [2] | ° | | | L × B × H [mm] Ø × H [mm] | UVP [EUR] [3] |
|---|---|---|---|---|---|---|---|---|---|---|---|---|---|
| SP AIR ADJ P 4W 927 DIM IP23 WT | **6373070** | 4099854**000003** | 35W HAL | 4 | 300 | 75 | 2700 | 50000 | 36 | Phase Cut | 68 | 81 x 34 | **39,90** |
| SP AIR ADJ P 4W 930 DIM IP23 WT | **6373100** | 4099854**000041** | 35W HAL | 4 | 320 | 80 | 3000 | 50000 | 36 | Phase Cut | 68 | 81 x 34 | **39,90** |
| SP AIR ADJ P 4W 940 DIM IP23 WT | **6373119** | 4099854**000065** | 35W HAL | 4 | 340 | 85 | 4000 | 50000 | 36 | Phase Cut | 68 | 81 x 34 | **39,90** |
| SP AIR ADJ P 4W 927 DIM IP23 BK | **6373062** | 4099854**000201** | 35W HAL | 4 | 300 | 75 | 2700 | 50000 | 36 | Phase Cut | 68 | 81 x 34 | **39,90** |
| SP AIR ADJ P 4W 930 DIM IP23 BK | **6373089** | 4099854**000089** | 35W HAL | 4 | 320 | 80 | 3000 | 50000 | 36 | Phase Cut | 68 | 81 x 34 | **39,90** |
| SP AIR ADJ P 4W 930 DIM IP23 SI | **6373097** | 4099854**000102** | 35W HAL | 4 | 320 | 80 | 3000 | 50000 | 36 | Phase Cut | 68 | 81 x 34 | **39,90** |

[1] Die genauen Bedingungen finden Sie unter www.ledvance.de/garantie
[2] t[h]: L70/B50 @ 25 °C ($T_a$)/t[h]: L80/B10 @ 25 °C ($T_a$)
[3] Unverbindliche Preisempfehlung exkl. MwSt., Änderungen vorbehalten

# SPOT ZUBEHÖR

Spot-Zubehör für SPOT FIX, ADJUST, DARKLIGHT,
FIRE RATED, AIR FIX und AIR ADJUST


1


2


3

4

5

6

## SPOT RING

Sanierungsringe zur Reduzierung bestehender Ausschnitte in abgehängten Decken

### PRODUKTEIGENSCHAFTEN

- Material: Tiefgezogener Stahl
- Nur für LEDVANCE SPOTs im 68 mm Ausschnitt geeignet
- Mit Silikonpolstern geschützte Federn

### PRODUKTVORTEILE

- Retrofit: Austausch alter Einbauleuchten durch LEDVANCE SPOTs FIX oder ADJ in neuester LED-Technik
- Standardisieren: Reduzieren Sie vorhandene Ausschnitte auf einen Standardausschnitt von 68 mm
- Vielseitig einsetzbar: Sanierungsringe zum Auspolstern von ausgeschnittenen Löchern
- ∅ 68 – ∅ 115mm der ∅ 115 – ∅ 160mm

### ANWENDUNGSBEREICHE

- Sanierung bestehender Ausschnitte in abgehängten Decken

## SPOT HOLDER

Abstandshalter zur Vergrößerung des Abstandes zwischen Strahler und Wärmedämmstoff

### PRODUKTEIGENSCHAFTEN

- Material: faserverstärktes Polyamid PA66
- Glühdrahtprüfung nach IEC 60695-2-12: 850 °C
- Nur für LEDVANCE SPOTs im 68 mm Ausschnitt geeignet

### PRODUKTVORTEILE

- Abstand zwischen Strahler und Wärmedämmmaterial vergrößern
- Schützt Feuchtigkeitssperrfolie vor heißer Oberfläche von Einbaustrahler und Treiber
- Robust: 4-Schenkel-Abstandhalter zur Aufnahme von Wärmedämmmaterial
- Verbesserte Lebensdauer für LED und Treiber dank erhöhtem Luftvolumen

### ANWENDUNGSBEREICHE

- Decken in Niedrigenergiehäusern
- Decken mit Wärmedämmmaterial

Die im Katalog gezeigten Bilder dienen nur zu Illustrationszwecke. Informationen zu Größe und Farbe entnehmen Sie bitte der Produkttabelle.

## CONNECTOR BOX

Werkzeugloser elektrischer Anschluss von Leuchten und LED-Treibern

### PRODUKTEIGENSCHAFTEN

- Anschlussbox mit Steckklemme für werkzeuglosen Anschluss
- Passt zu schaltbaren Einbauleuchten der elektrischen Schutzklasse II (L/N Version)

### PRODUKTVORTEILE

- Durchgangsverdrahtung auf der Primärseite möglich

### ANWENDUNGSBEREICHE

- Für den Einsatz in abgehängten Decken

## SPOT TREIBER

Professioneller DALI-Treiber für LEDVANCE 8 W SPOTS

### PRODUKTEIGENSCHAFTEN

- IoT-fähiger Treiber mit DALI-2-Technologie
- Push-DIM-Funktion zum Dimmen und und Schalten direkt auf einem Taster
- Geeignet für Notstrom-Zentralbatterie Installationen nach EN 60598-2-22
- Twist & Lock-Stecker für eine einfache Installation

### PRODUKTVORTEILE

- DALI-Treiber mit Einzelleuchte, Stromanschluss bereits installiert
- Erweiterte Dienstleistungen wie Energieüberwachung und Fernwartung bei DALI-Versionen möglich
- Einfacher Austausch des externen Treibers dank Stecker mit Bajonettverschluss

### ANWENDUNGSBEREICHE

- DALI-Installationen
- Kann nur mit LEDVANCE SPOTs verwendet werden 8 W (CC 180 mA)
- Nicht mit wärmeisolierendem Material abdecken

## SPOT ZUBEHÖR

| Produktbezeichnung | Art.Nr. | EAN (GTIN) | L × B × H [mm] Ø × H [mm] | W | MATERIAL | FARBE | No. | UVP [EUR] [1] |
|---|---|---|---|---|---|---|---|---|
| SP RING D100 WT | **6607152** | 4099854**136511** | 100 × 4 | — | Stahl | Weiß | 1 | **5,00** |
| SP RING D100 BK | **6607144** | 4099854**136542** | 100 × 4 | — | Stahl | Schwarz | — | **5,00** |
| SP RING D133 WT | **6374530** | 4099854**013355** | 133 × 3 | — | Stahl | Weiß | 2 | **5,90** |
| SP RING D133 BK | **6374522** | 4099854**013386** | 133 × 3 | — | Stahl | Schwarz | — | **5,90** |
| SP RING D180 WT | **6374514** | 4099854**013416** | 180 × 3 | — | Stahl | Weiß | 3 | **39,90** |
| SP RING D180 BK | **6374506** | 4099854**013447** | 180 × 3 | — | Stahl | Schwarz | — | **11,90** |
| SP HOLDER DN68 H65 | **6372406** | 4099854**013478** | 93 × 93 × 73 | — | Polyamid (PA) | Grau | 4 | **2,50** |
| CONNECTOR BOX 3POLE L/N/E | **6372589** | 4099854**013508** | 94 × 35 × 22 | — | Polycarbonat (PC) | Weiß | 5 | **4,90** |
| SP DRIVER DALI 8W | **6606997** | 4099854**089558** | 120 × 53 × 30 | 8 | Polycarbonat (PC) | Grau | 6 | **81,00** |

## SICHERHEITSHINWEISE

Installationshinweise in der aktuellen Bedienungsanleitung (www.ledvance.de) sind zu beachten.
Dieser Abstandshalter darf nur in Kombination mit SP AIR FIX bzw. SP AIR ADJ verwendet werden!

[1] Unverbindliche Preisempfehlung exkl. MwSt., Änderungen vorbehalten

# STROMSCHIENEN-STRAHLER

## REDUZIERTES DESIGN, UMFANGREICHE FUNKTIONEN

### TRACKLIGHT SPOT ZOOM DIM

Exakt fokussiertes Licht für flexible Beleuchtung

Seite 66

PERFOR-MANCE CLASS

Hervorragende Lichtqualität durch CRI ≥ 97 mit Ra9 > 90 (Farbwiedergabe von Rottönen) und flimmerarmem Licht (< 10 %).




**DIM-FUNKTION**
Dimmable (7 %–100 %) mittels Schieberegler am Gehäuse; DIM-Level auf einer Skala sichtbar.

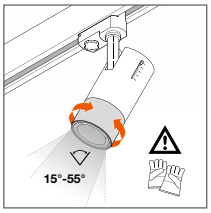


**ZOOMLINSE**
Mechanische ZOOM-Linse aus hochwertigem PMMA mit verstellbarem Abstrahlwinkel (15°–55°); Winkel sichtbar auf einer Skala am Linsenhalter. Durch die im Gehäuse verborgene ZOOM-Mechanik bleibt die Form des Gehäuses unverändert.

Farbauswahl Gehäuse:

Matt weiß (WT)

Matt schwarz (BK))

**UNSERE EINBAUSTRAHLER ZEICHNEN SICH AUCH DURCH FOLGENDE GEMEINSAME QUALITÄTSMERKMALE AUS:**

- Enhaltener 3-Phasen-Adapter kompatibel mit gängigen Stromschienen (wie NORLUX, GLOBAL, NUCO, NORDIC)
- Hohe Materialqualität durch Aluminium-Druckgussgehäuse
- Hohe Flexibilität durch Kippund Drehgelenke

SCALE DESIGN

## TRACKLIGHT SPOT

**Einfach kompakt – ein echter Alleskönner:** Hervorragender Lichtkomfort dank CRI 90, SDCM ≤ 3 und UGR < 16. Dank austauschbarer, staubdichter Reflektoren und verschiedener Leistungsstufen meistern sie vielfältige Beleuchtungsaufgaben.

Seite 68

PERFOR-
MANCE
CLASS

### DREI REFLEKTOREN FÜR FLEXIBLE AKZENTBELEUCHTUNG

Die Reflektoren lassen sich dank praktischem Bajonettverschluss und dem mitgelieferten Gummi-Saugnapf schnell und einfach austauschen.
Folgende Wechselreflektoren sind erhältlich:
der mitgelieferte Standard-Reflektor Medium 24° sowie 2 Reflektoren Spot 15° und Flood 38° (als Zubehör separat bestellen).




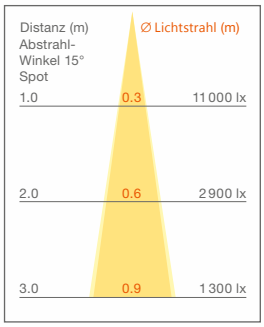


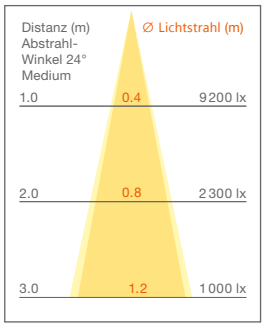


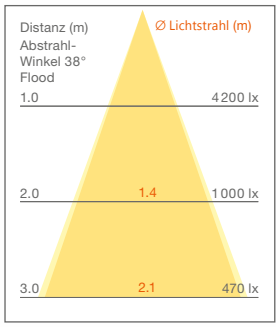


Choice of color for housing:

Weiß matt (WT) · Matt-schwarz (BK) · Beton gray (GY)

EAN: 4058075113442, Tracklight Spot 25 W/3 000 K, gerundete Messwerte

# TRACKLIGHT SPOT ZOOM DIM

Dimmbarer 3-Phasen-Stromschienen-Strahler
mit mechanischem Zoomobjektiv

1

2

3

## PRODUKTEIGENSCHAFTEN

- Gehäuse aus robustem Alu-Druckguss
- Verfügbar in Mattweiß (ähnlich RAL9016), Mattschwarz (ähnlich RAL9004)
- Sehr guter Farbwiedergabeindex CRI 97 und CRI > 90
- Dimmbar (7% - 100%) über Schiebepotentiometer direkt an jeder Leuchte
- Mechanisches Zoomobjektiv mit einem Ausstrahlungswinkel von 15 ° bis 55 °

## PRODUKTVORTEILE

- Dimmbarer 3-Phasen-Stromschienen-strahler mit im Gehäuse integrierter mechanischer Zoom-Optik
- Enthaltener 3-Phasenadapter kompatibel mit verbreiteten Stromschienen (GLOBAL, EUTRAC, POWERGEAR, STAFF, NORLUX, NUCO, NORDIC)
- Hochwertiger Strahler dank exzellenter Farbwiedergabe
- Flimmerarmes Licht
- 5 Jahre Garantie

## ANWENDUNGSBEREICHE

- Direkter Ersatz für Leuchten, die HID-Lampen verwenden
- Akzentbeleuchtung
- Galerien, Museen
- Modegeschäfte, Accessoiresgeschäfte
- Shops, Umkleidekabinen, Schaufenster

## WEITERE PRODUKTDETAILS

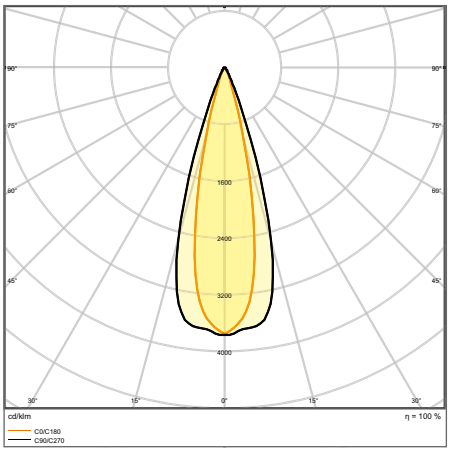


TR SP ZOOM DIM D85 25 W 3000 K 97R WT

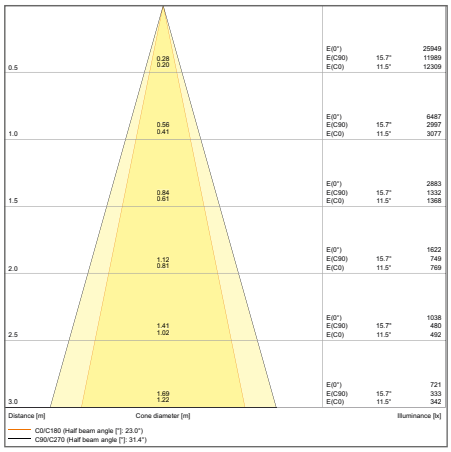


TR SP ZOOM D85 25 W 4000 K DIM 25DEG

Die im Katalog gezeigten Bilder dienen nur zu Illustrationszwecke. Informationen zu Größe und Farbe entnehmen Sie bitte der Produkttabelle.

## WEITERE PRODUKTDETAILS

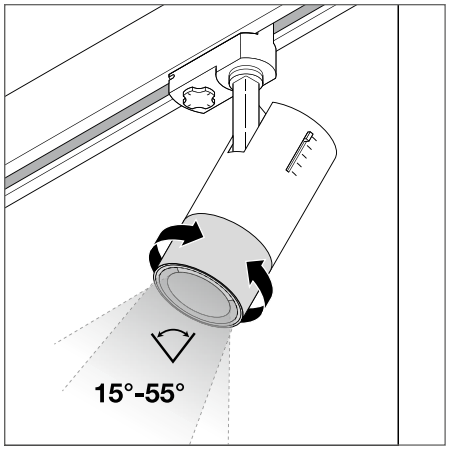


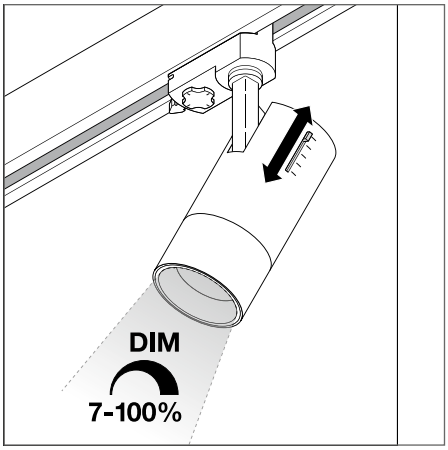


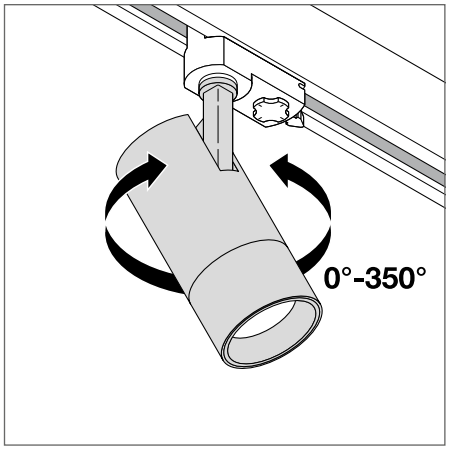


## TRACKLIGHT SPOT ZOOM DIM

Dimmbarer 3-Phasen-Stromschienen-Strahler mit mechanischem Zoomobjektiv

PERFOR-MANCE CLASS

CRI 97 | IP 20 | LEDVANCE 5 JAHRE GARANTIE [1]

| Produktbezeichnung | Art.Nr. | EAN (GTIN) | Ersatz für | W | lm | lm/W | K | L70 [2] | ° | | L × B × H [mm] Ø × H [mm] | No. | UVP [EUR] [3] |
|---|---|---|---|---|---|---|---|---|---|---|---|---|---|
| TR SP ZOOM DIM D85 25 W 3000 K 97R WT | **5213975** | 4058075**335769** | 50 W HCI | 25 | 1500 | 60 | 3000 | 50000 | 15…55 | ✓ | 85 × 265 | 2 | **212,50** |
| TR SP ZOOM DIM D85 25 W 4000 K 97R WT | **5213983** | 4058075**335783** | 50 W HCI | 25 | 1500 | 60 | 4000 | 50000 | 15…55 | ✓ | 85 × 265 | 2 | **212,50** |
| TR SP ZOOM DIM D85 25 W 3000 K 97R BK | **5213991** | 4058075**335806** | 50 W HCI | 25 | 1500 | 60 | 3000 | 50000 | 15…55 | ✓ | 85 × 265 | 3 | **212,50** |
| TR SP ZOOM DIM D85 25 W 4000 K 97R BK | **5214009** | 4058075**335820** | 50 W HCI | 25 | 1500 | 60 | 4000 | 50000 | 15…55 | ✓ | 85 × 265 | 3 | **212,50** |

[1] Die genauen Bedingungen finden Sie unter www.ledvance.de/garantie
[2] t[h]: L70 / B50 @ 25 °C ($T_a$) / t[h]: L80 / B10 @ 25 °C ($T_a$)
[3] Unverbindliche Preisempfehlung exkl. MwSt., Änderungen vorbehalten

# TRACKLIGHT SPOT

3-Phasen-Stromschienen-Strahler mit integriertem Vorschaltgerät

1

2

3

## PRODUKTEIGENSCHAFTEN

- Gehäuse aus robustem Alu-Druckguss
- Verfügbar in Mattweiß (ähnlich RAL9016), Mattschwarz (ähnlich RAL9004), Betongrau (ähnlich RAL7042)
- Sehr guter Farbwiedergabeindex Ra: 90
- Drehwinkel: 350°, Neigungswinkel: 90°
- Ausgestattet mit Reflektor mit 24 ° Ausstrahlwinkel

## PRODUKTVORTEILE

- Tiefer Reflektor und schwarzer Entblendring für minimale Blendung (UGR < 16)
- Zubehörreflektoren mit 15° oder 38° Ausstrahlwinkel erhältlich
- Reflektor einfach auswechselbar dank Bajonettverschluss und Gummisaugnapf
- Enthaltener 3-Phasenadapter kompatibel mit verbreiteten Stromschienen (GLOBAL, EUTRAC, POWERGEAR, STAFF, NOR-LUX, NUCO, NORDIC)
- Flimmerarmes Licht

## ANWENDUNGSBEREICHE

- Direkter Ersatz für Leuchten, die HID-Lampen verwenden
- Akzentbeleuchtung
- Modegeschäfte, Accessoiresgeschäfte
- Einzelhandel
- Hotels, Restaurants, Shops

## AUSSTATTUNG / ZUBEHÖR

- Zubehörreflektoren mit 15° oder 38° Abstrahlwinkel als optionales Zubehör erhältlich

## WEITERE PRODUKTDETAILS

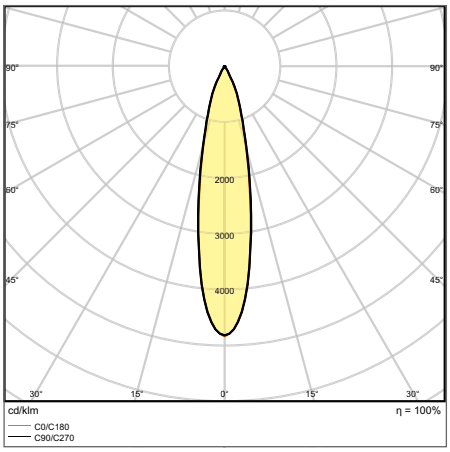


TRACK SP D95 55 W 4000 K 90RA NFL GY

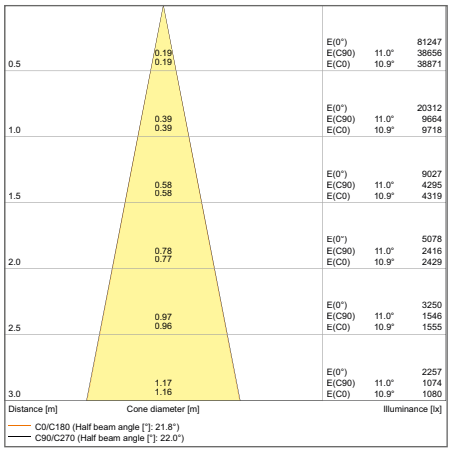


TRACK SP D95 55 W 4000 K NFL

Die im Katalog gezeigten Bilder dienen nur zu Illustrationszwecke. Informationen zu Größe und Farbe entnehmen Sie bitte der Produkttabelle.

## WEITERE PRODUKTDETAILS

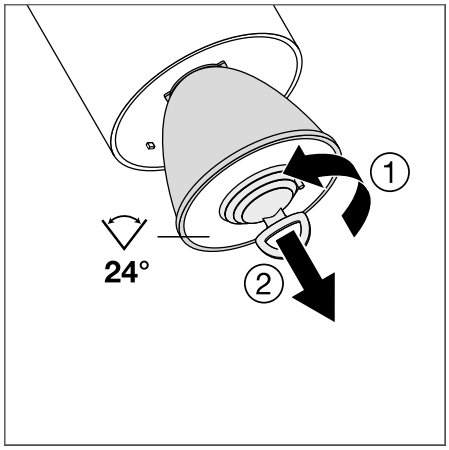


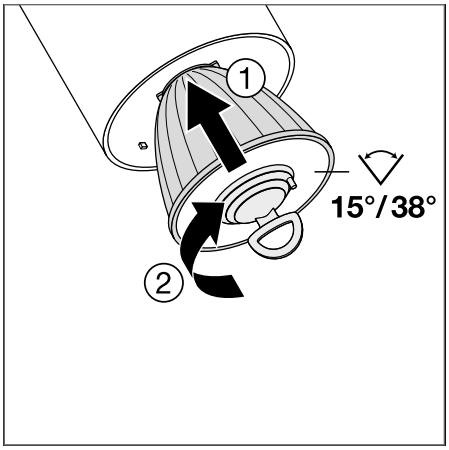


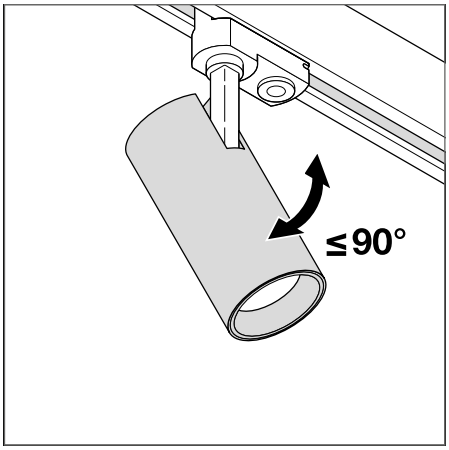


## TRACKLIGHT SPOT

3-Phasen-Stromschienen-Strahler mit integriertem Vorschaltgerät

PERFOR-MANCE CLASS

FLIMMER-WERT <10%

CRI 90

IP 20

LEDVANCE 5 JAHRE GARANTIE [1]

| Produktbezeichnung | Art.Nr. | EAN (GTIN) | Ersatz für | W | lm | lm/W | K | L70 [2] | ° | L × B × H [mm] Ø × H [mm] | No. | UVP [EUR] [3] |
|---|---|---|---|---|---|---|---|---|---|---|---|---|
| TRACK SP D75 25 W 3000 K 90RA NFL WT | **4453425** | 4058075**113442** | 35 W HID | 25 | 1750 | 70 | 3000 | 50000 | 24 | 75 × 255 | 1 | **122,30** |
| TRACK SP D75 25 W 4000 K 90RA NFL WT | **4453433** | 4058075**113466** | 35 W HID | 25 | 1900 | 75 | 4000 | 50000 | 24 | 75 × 255 | 1 | **122,30** |
| TRACK SP D75 25 W 3000 K 90RA NFL BK | **4453492** | 4058075**113565** | 35 W HID | 25 | 1750 | 75 | 3000 | 50000 | 24 | 75 × 255 | — | **122,30** |
| TRACK SP D75 25 W 4000 K 90RA NFL BK | **4453506** | 4058075**113589** | 35 W HID | 25 | 1900 | 80 | 4000 | 50000 | 24 | 75 × 255 | — | **122,30** |
| TRACK SP D75 25 W 3000 K 90RA NFL GY | **4453557** | 4058075**113688** | 35 W HID | 25 | 1750 | 75 | 3000 | 50000 | 24 | 75 × 255 | — | **122,30** |
| TRACK SP D75 25 W 4000 K 90RA NFL GY | **4453565** | 4058075**113701** | 35 W HID | 25 | 1900 | 75 | 4000 | 50000 | 24 | 75 × 255 | — | **122,30** |
| TRACK SP D85 35 W 3000 K 90RA NFL WT | **4453441** | 4058075**113480** | 50 W HID | 35 | 2660 | 70 | 3000 | 50000 | 24 | 85 × 267 | — | **153,70** |
| TRACK SP D85 35 W 4000 K 90RA NFL WT | **4453468** | 4058075**113503** | 50 W HID | 35 | 2800 | 75 | 4000 | 50000 | 24 | 85 × 267 | — | **153,70** |
| TRACK SP D85 35 W 3000 K 90RA NFL BK | **4453514** | 4058075**113602** | 50 W HID | 35 | 2660 | 75 | 3000 | 50000 | 24 | 85 × 267 | — | **153,70** |
| TRACK SP D85 35 W 4000 K 90RA NFL BK | **4453522** | 4058075**113626** | 50 W HID | 35 | 2800 | 80 | 4000 | 50000 | 24 | 85 × 267 | — | **153,70** |
| TRACK SP D85 35 W 3000 K 90RA NFL GY | **4453573** | 4058075**113725** | 50 W HID | 35 | 2660 | 75 | 3000 | 50000 | 24 | 85 × 267 | — | **153,70** |
| TRACK SP D85 35 W 4000 K 90RA NFL GY | **4453581** | 4058075**113749** | 50 W HID | 35 | 2800 | 75 | 4000 | 50000 | 24 | 85 × 267 | — | **153,70** |
| TRACK SP D95 55 W 3000 K 90RA NFL WT | **4453476** | 4058075**113527** | 70 W HID | 55 | 4000 | 70 | 3000 | 50000 | 24 | 95 × 297 | — | **193,80** |
| TRACK SP D95 55 W 4000 K 90RA NFL WT | **4453484** | 4058075**113541** | 70 W HID | 55 | 4200 | 75 | 4000 | 50000 | 24 | 95 × 297 | — | **193,80** |
| TRACK SP D95 55 W 3000 K 90RA NFL BK | **4453530** | 4058075**113640** | 70 W HID | 55 | 4000 | 75 | 3000 | 50000 | 24 | 95 × 297 | 2 | **193,80** |
| TRACK SP D95 55 W 4000 K 90RA NFL BK | **4453549** | 4058075**113664** | 70 W HID | 55 | 4200 | 80 | 4000 | 50000 | 24 | 95 × 297 | 2 | **193,80** |
| TRACK SP D95 55 W 3000 K 90RA NFL GY | **4453603** | 4058075**113763** | 70 W HID | 55 | 4000 | 75 | 3000 | 50000 | 24 | 95 × 297 | 3 | **193,80** |
| TRACK SP D95 55 W 4000 K 90RA NFL GY | **4453611** | 4058075**113787** | 70 W HID | 55 | 4200 | 75 | 4000 | 50000 | 24 | 95 × 297 | 3 | **193,80** |

[1] Die genauen Bedingungen finden Sie unter www.ledvance.de/garantie
[2] t[h]: L70/B50 @ 25 °C ($T_a$)/t[h]: L80/B10 @ 25 °C ($T_a$)
[3] Unverbindliche Preisempfehlung exkl. MwSt., Änderungen vorbehalten

# TRACKLIGHT SPOT REFLECTOR

Austauschbarer Reflektor

1

2

## PRODUKTEIGENSCHAFTEN

- Reflektor einfach auswechselbar dank Bajonettverschluss und Gummisaugnapf
- Transparente Abdeckscheibe schützt Reflektor vor Staub und Berührung
- Hoher optischer Wirkungsgrad
- Gehäusematerial: Polycarbonat (PC)
- Zubehörreflektoren in verschiedenen Abstrahlwinkeln erhältlich

## TRACKLIGHT SPOT REFLECTOR

Austauschbarer Reflektor

LEDVANCE 2 JAHRE GARANTIE [1]

| Produktbezeichnung | Art.Nr. | EAN (GTIN) | L × B × H [mm] Ø × H [mm] | MATERIAL | FARBE | ° | | No. | UVP [EUR] [2] |
|---|---|---|---|---|---|---|---|---|---|
| TRACK SP REFLECTOR D75 SP | **4453638** | 4058075**113800** | 63 × 53 | Polycarbonat (PC) | Silber | 15 | 1 | 1 | **13,80** |
| TRACK SP REFLECTOR D75 FL | **4453646** | 4058075**113824** | 63 × 53 | Polycarbonat (PC) | Silber | 38 | 1 | 2 | **13,80** |
| TRACK SP REFLECTOR D85 SP | **4453654** | 4058075**113848** | 75 × 63 | Polycarbonat (PC) | Silber | 15 | 1 | 1 | **14,60** |
| TRACK SP REFLECTOR D85 FL | **4453662** | 4058075**113862** | 75 × 63 | Polycarbonat (PC) | Silber | 38 | 1 | 2 | **14,60** |
| TRACK SP REFLECTOR D95 SP | **4453670** | 4058075**113886** | 82 × 69 | Polycarbonat (PC) | Silber | 15 | 1 | 1 | **16,50** |
| TRACK SP REFLECTOR D95 FL | **4453689** | 4058075**113909** | 82 × 69 | Polycarbonat (PC) | Silber | 38 | 1 | 2 | **16,50** |

[1] Die genauen Bedingungen finden Sie unter www.ledvance.de/garantie
[2] Unverbindliche Preisempfehlung exkl. MwSt., Änderungen vorbehalten

# WAND- UND DECKENLEUCHTEN

## IDEAL FÜR ÖFFENTLICHE BEREICHE

### SURFACE COMPACT IK10



PERFOR-MANCE CLASS

Seite 76

**ROBUSTE, LEISTUNGSSTARKE ANBAULEUCHTE**
- Resistent gegen Vandalismus
- Transparente Abdeckung schützt vor Staub und Feuchtigkeit
- Hohe Lichtausbeute

### SURFACE BULKHEAD



PERFOR-MANCE CLASS

Seite 88

SURFACE BULKHEAD
SURFACE BULKHEAD SENSOR
SURFACE BULKHEAD EMERGENCY
SURFACE BULKHEAD SENSOR EMERGENCY
SURFACE BULKHEAD ACCESSORY RINGS

**HERVORRAGENDE LEISTUNG DRINNEN UND DRAUSSEN**
- Äußerst vielseitig durch umschaltbare, HF-Sensor- und 3h-Einzelbatterie Versionen
- Geeignet für den Einsatz in öffentlichen Bereichen dank hoher IK-Bewertung
- Einfache Installation an Wand und Decke mit Durchgangsverdrahtungsmöglichkeit

### SURFACE CIRCULAR

VALUE CLASS

Seite 78

SURFACE CIRCULAR
SURFACE CIRCULAR 500 PS
SURFACE CIRCULAR 500 DALI
SURFACE CIRCULAR SENSOR
SURFACE CIRCULAR 500 SENSOR PS
SURFACE CIRCULAR 350 3CCT
SURFACE CIRCULAR 350 3CCT SENSOR
SURFACE CIRCULAR ACCESSORIES

**FÜR STANDARDANWENDUNGEN**
- Versionen mit Sensor: einfache Einstellung der Reichweite des Sensors, Tageslichterkennung und Beleuchtungszeit
- Energieeinsparungen von bis zu 55 % im Vergleich zu Leuchten mit Kompaktleuchtstofflampen
- Schnelle und einfache Installation

### SURFACE SQUARE



VALUE CLASS

Seite 84

SURFACE SQUARE 330
SURFACE SQUARE 330 SENSOR
SURAFCE SQUARE 330 3CCT
SURFACE SQUARE 330 3CCT SENSOR
SURFACE SQUARE COVER

**FÜR STANDARDANWENDUNGEN**
- Leuchtenversionen mit und ohne Hochfrequenzsensor und Multi Color
- Energieeinsparungen von bis zu 55 % im Vergleich zu Leuchten die Kompaktleuchtstofflampen verwenden
- Einfache und schnelle Installation

### SURFACE FLAT

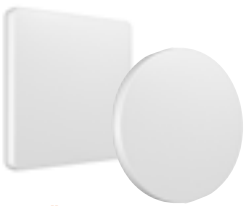

PERFOR-MANCE CLASS

Seite 92

**DIE NACHHALTIGE LÖSUNG FÜR IHRE FLURE UND TREPPENHÄUSER**
- Wand- und Deckenleuchten in flachem Design und runder und quadratischer Form in den Grössen 330 und 500 mm
- Nachhaltig und komfortabel durch den möglichen Austausch von Lichtquelle, Treiber und Sensor
- Hochfrequenzsensor mit Korridor- und Gruppierungsfunktion

# INTELLIGENTE SENSORTECHNOLOGIE

## SENSOREN FÜR SICHERHEIT UND EFFIZIENZ

**LEDVANCE SURFACE BULKHEAD, CIRCULAR- und SQUARE-Leuchten sind mit modernster Sensortechnik erhältlich. Die flexiblen Einstellmöglichkeiten erlauben eine bedarfsgerechte Beleuchtung. So lassen sich Lichtkomfort und Sicherheit mit maximaler Effizienz kombinieren.**

- HF-Sensorik zur Bewegungserkennung
- Vierstufige Dämmerungsschaltung; Aktivierung zwischen 2 und 50 Lux einstellbar
- Bewegungsmelder mit großem Erfassungsbereich (für Wand- und Deckenmontage); einstellbar in fünf Stufen zwischen 10 und 100 Prozent
- Haltezeit von 5 Sekunden bis 30 Minuten

Bewegungsmelder mit vielen Einstellmöglichkeiten

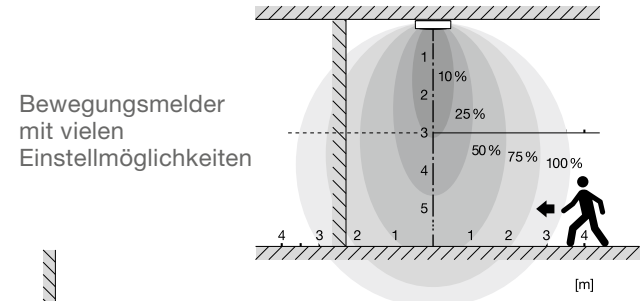


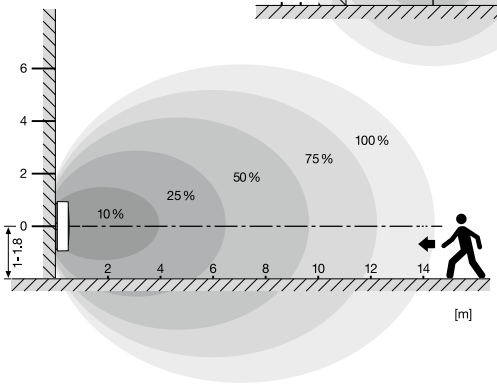


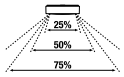


Erfassungsbereich

Haltezeit

Tageslichtsensor

## ROBUST, WIDERSTANDSFÄHIG UND SICHER GEGEN VANDALISMUS

**LEDVANCE SURFACE BULKHEAD** und **LEDVANCE SURFACE COMPACT IK10** zeichnen sich durch ein robustes Design, ein schlagfestes Gehäuse aus verstärktem Polycarbonat mit IK10-Einstufung und der hohen Schutzart IP65 aus. Torx-Schrauben erschweren die Demontage der Leuchtenmit einem herkömmlichen Schraubendreher, wodurch sie ideal gegen Vandalismus geschützt sind.

SURFACE BULKHEAD

SURFACE COMPACT IK10

# SURFACE COMPACT IK10

Wand- und Deckenleuchte mit hoher Stoßfestigkeit

## PRODUKTEIGENSCHAFTEN

- Gehäuse und Abdeckung aus Polykarbonat
- Schlagfestigkeit: IK10
- Glühdrahtprüfung nach IEC 60695-2-12: 850 °C
- Durchgangsverdrahtung möglich

## PRODUKTVORTEILE

- Widerstandsfähigkeit gegen Vandalismus
- Transparente Abdeckung schützt vor Staub und Feuchtigkeit
- LED für sichere Installation geschützt
- Hohe Lichtausbeute
- 5 Jahre Garantie

## ANWENDUNGSBEREICHE

- Flure
- Eingangsbereiche
- Badezimmer
- Eingangsbereiche
- Öffentliche Bereiche

## WEITERE PRODUKTDETAILS

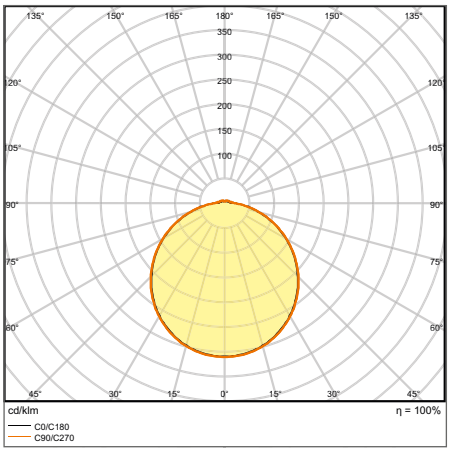


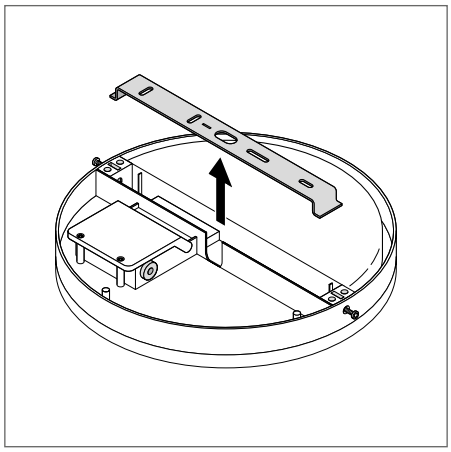

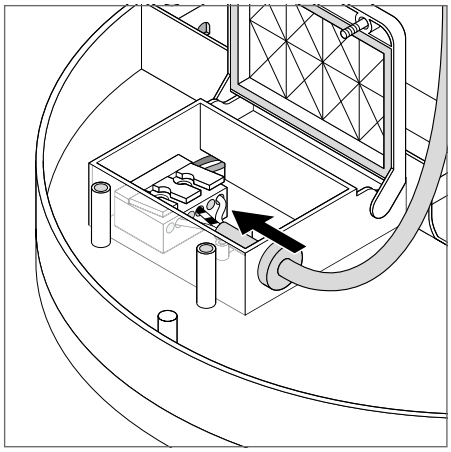

SF COMPACT IK10 300 24 W 4000 K
IP65 WT

Die im Katalog gezeigten Bilder dienen nur zu Illustrationszwecke. Informationen zu Größe und Farbe entnehmen Sie bitte der Produkttabelle.

## SURFACE COMPACT IK10

Wand- und Deckenleuchten mit hoher Schlagfestigkeit

PERFOR-MANCE CLASS

FLIMMER-WERT <5%

CRI >80

IP65

LEDVANCE 5 JAHRE GARANTIE [1]

| Produktbezeichnung | Art.Nr. | EAN (GTIN) | Ersatz für | W | lm | lm/W | K | L70 [2] | ° | IK | L × B × H [mm] Ø × H [mm] | UVP [EUR] [3] |
|---|---|---|---|---|---|---|---|---|---|---|---|---|
| SF COMPACT IK10 300 24 W 3000 K IP65 WT | **4372921** | 4058075**062207** | 2 × 18 W CFLP | 24 | 1800 | 75 | 3000 | 50000 | 120 | IK10 | 300 × 61 | **93,90** |
| SF COMPACT IK10 300 24 W 4000 K IP65 WT | **4372948** | 4058075**062221** | 2 × 18 W CFLP | 24 | 1920 | 80 | 4000 | 50000 | 120 | IK10 | 300 × 61 | **93,90** |

[1] Die genauen Bedingungen finden Sie unter www.ledvance.de/garantie
[2] t[h]: L70 / B50 @ 25 °C ($T_a$) / t[h]: L80 / B10 @ 25 °C ($T_a$)
[3] Unverbindliche Preisempfehlung exkl. MwSt., Änderungen vorbehalten

# SURFACE CIRCULAR

Wand- und Deckenleuchten in klassischer Form

## PRODUKTEIGENSCHAFTEN

- Leuchtenversionen erhältlich mit und ohne Hochfrequenzsensor, DALI-2-Technologie oder wählbarem CCT
- Schutzart: IP44 (Deckenmontage), IP20 (Wandmontage)
- Metallgehäuse, PMMA-Abdeckung
- Umgebungstemperatur im Betrieb: -20...+40 °C
- Nur für den Innenbereich, nicht geeignet für Außeneinsatz

## PRODUKTVORTEILE

- Versionen mit Sensor: einfache Einstellung der Sensorreichweite, der Tageslichterkennung und Beleuchtungszeit
- Energieeinsparungen von bis zu 55 % im Vergleich zu Leuchten, die CFL verwenden
- Einfache und schnelle Installation
- Sehr homogenes Licht

## ANWENDUNGSBEREICHE

- Flure
- Eingangsbereiche
- Badezimmer
- Eingangsbereiche

## AUSSTATTUNG / ZUBEHÖR

- Ersatzabdeckung als optionales Zubehör erhältlich

## WEITERE PRODUKTDETAILS

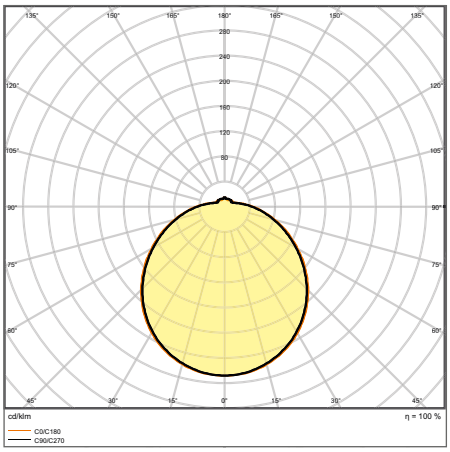


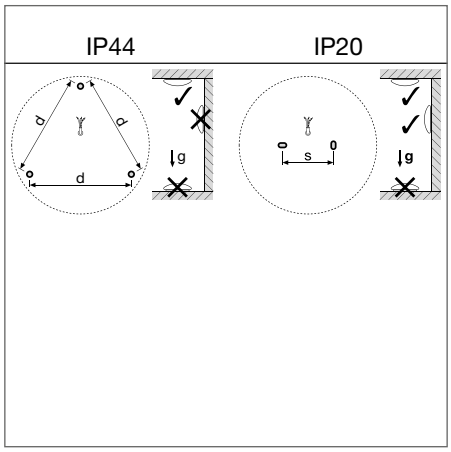


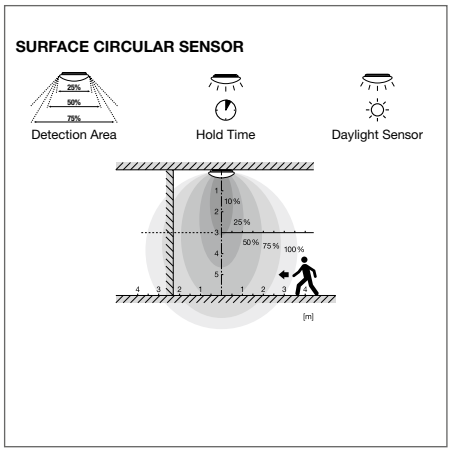


SF CIRCULAR 400 S 24 W 3000 K IP44 WT

Die im Katalog gezeigten Bilder dienen nur zu Illustrationszwecke. Informationen zu Größe und Farbe entnehmen Sie bitte der Produkttabelle.

## SURFACE CIRCULAR

Wand- und Deckenleuchte mit IP44

VALUE CLASS

FLIMMER-WERT <5% | CRI >80 | IP44 | LEDVANCE 3 JAHRE GARANTIE [1]

| Produktbezeichnung | Art.Nr. | EAN (GTIN) | Ersatz für | W | lm | lm/W | K | L70 [2] | ° | L × B × H [mm] Ø × H [mm] | UVP [EUR] [3] |
|---|---|---|---|---|---|---|---|---|---|---|---|
| SF CIRC 250 V 13 W 830 IP44 | **5812267** | 4058075**617865** | 18 W CFLP | 13 | 920 | 70 | 3000 | 30000 | 120 | 250 × 91 | **33,90** |
| SF CIRC 250 V 13 W 840 IP44 | **5812275** | 4058075**617889** | 18 W CFLP | 13 | 960 | 75 | 4000 | 30000 | 120 | 250 × 91 | **33,90** |
| SF CIRC 350 V 18 W 830 IP44 | **5812283** | 4058075**617940** | 24 W CFLP | 18 | 1440 | 80 | 3000 | 30000 | 120 | 350 × 115 | **40,90** |
| SF CIRC 350 V 18 W 840 IP44 | **5812291** | 4058075**617964** | 24 W CFLP | 18 | 1440 | 80 | 4000 | 30000 | 120 | 350 × 115 | **40,90** |
| SF CIRC 400 V 24 W 830 IP44 | **5812305** | 4058075**618022** | 2 × 18 W CFLP | 24 | 1920 | 80 | 3000 | 30000 | 120 | 400 × 120 | **47,80** |
| SF CIRC 400 V 24 W 840 IP44T | **5812313** | 4058075**618046** | 2 × 18 W CFLP | 24 | 1920 | 80 | 4000 | 30000 | 120 | 400 × 120 | **47,80** |

## SURFACE CIRCULAR 500 PS

Wand- und Deckenleuchte mit IP44 und Power Select (PS)

VALUE CLASS

TÜV Rheinland CERTIFIED – Regular Production Surveillance Safety Type Approved – www.tuv.com ID 1111267276 | MULTI SELECT | FLIMMER-WERT <5% | CRI >80 | IP44 | LEDVANCE 5 JAHRE GARANTIE [1]

| Produktbezeichnung | Art.Nr. | EAN (GTIN) | Ersatz für | W | lm | lm/W | K | L70 [2] | ° | L × B × H [mm] Ø × H [mm] | UVP [EUR] [3] |
|---|---|---|---|---|---|---|---|---|---|---|---|
| SF CIRC 500 V 42W 830 IP44 PS | **6447708** | 4099854**042119** | 2 × 32 W CFLP | 42/30/19 | 3500/2500/1500 | 83/78 | 3000 | 50000 | 120 | 500 × 105 | **67,80** |
| SF CIRC 500 V 42W 840 IP44 PS | **6447716** | 4099854**042133** | 2 × 32 W CFLP | 42/30/19 | 3500/2500/1500 | 83/78 | 4000 | 50000 | 120 | 500 × 105 | **67,80** |

## SURFACE CIRCULAR 500 DALI

Wand- und Deckenleuchte mit IP44 und DALI-2 Technologie

VALUE CLASS

VIVA RES | TÜV Rheinland CERTIFIED – Regular Production Surveillance Safety Type Approved – www.tuv.com ID 1111267276 | FLIMMER-WERT <5% | CRI >80 | IP44 | LEDVANCE 5 JAHRE GARANTIE [1]

| Produktbezeichnung | Art.Nr. | EAN (GTIN) | Ersatz für | W | lm | lm/W | K | L70 [2] | ° | | L × B × H [mm] Ø × H [mm] | UVP [EUR] [3] |
|---|---|---|---|---|---|---|---|---|---|---|---|---|
| SF CIRC 500 V 42W 830 IP44 DALI | **6607314** | 4099854**077890** | 2 × 32 W CFLP | 42 | 3500 | 83 | 3000 | 50000 | 120 | DALI-2 | 500 × 105 | **120,00** |
| SF CIRC 500 V 42W 840 IP44 DALI | **6607322** | 4099854**077913** | 2 × 32 W CFLP | 42 | 3500 | 83 | 4000 | 50000 | 120 | DALI-2 | 500 × 105 | **120,00** |

[1] Die genauen Bedingungen finden Sie unter www.ledvance.de/garantie
[2] t[h]: L70/B50 @ 25 °C ($T_a$)/t[h]: L80/B10 @ 25 °C ($T_a$)
[3] Unverbindliche Preisempfehlung exkl. MwSt., Änderungen vorbehalten

## SURFACE CIRCULAR SENSOR

Wand- und Deckenleuchte mit IP44 und Hochfrequenzsensor

VALUE CLASS

FLIMMER-WERT <5% | CRI >80 | IP44 | LEDVANCE 3 JAHRE GARANTIE [1]

| Produktbezeichnung | Art.Nr. | EAN (GTIN) | Ersatz für | W | lm | lm/W | K | L70 [2] | ° | L × B × H [mm] Ø × H [mm] | UVP [EUR] [3] |
|---|---|---|---|---|---|---|---|---|---|---|---|
| SF CIRC 250 SEN V 13 W 830 IP44 | **5812208** | 4058075**617902** | 18 W CFLP | 13 | 920 | 70 | 3000 | 30000 | 120 | 250 × 91 | **60,50** |
| SF CIRC 250 SEN V 13 W 840 IP44 | **5812216** | 4058075**617926** | 18 W CFLP | 13 | 960 | 75 | 4000 | 30000 | 120 | 250 × 91 | **60,50** |
| SF CIRC 350 SEN V 18 W 830 IP44 | **5812224** | 4058075**617988** | 26 W CFLP | 18 | 1440 | 80 | 3000 | 30000 | 120 | 350 × 115 | **67,50** |
| SF CIRC 350 SEN V 18 W 840 IP44 | **5812232** | 4058075**618008** | 26 W CFLP | 18 | 1440 | 80 | 4000 | 30000 | 120 | 350 × 115 | **67,50** |
| SF CIRC 400 SEN V 24 W 830 IP44 | **5812240** | 4058075**618084** | 32 W CFLP | 24 | 1920 | 80 | 3000 | 30000 | 120 | 400 × 120 | **73,40** |
| SF CIRC 400 SEN V 24 W 840 IP44 | **5812259** | 4058075**618121** | 32 W CFLP | 24 | 1920 | 80 | 4000 | 30000 | 120 | 400 × 120 | **73,40** |

## SENSOREIGENSCHAFTEN

| Produktbezeichnung | Art des Sensors | Sensor Technologie | Erkennungsschwelle des Tageslichtsensors | Erfassungsbereich des Bewegungssensors | Sensor Erfassungswinkel | Sensorgesteuerte Schaltzeit |
|---|---|---|---|---|---|---|
| SURFACE CIRCULAR 250 SENSOR | Bewegung/Licht | Mikrowellen | 25 lx | 8 m | 110 ° | 5 s/1 min/3 min/10 min |
| SURFACE CIRCULAR 350 SENSOR | Bewegung/Licht | Mikrowellen | 25 lx | 8 m | 110 ° | 5 s/1 min/3 min/10 min |
| SURFACE CIRCULAR 400 SENSOR | Bewegung/Licht | Mikrowellen | 25 lx | 8 m | 110 ° | 5 s/1 min/3 min/10 min |

## SURFACE CIRCULAR 500 SENSOR PS

Wand- und Deckenleuchte mit IP44, Hochfrequenzsensor und Multi Lumen

VALUE CLASS

TÜVRheinland CERTIFIED – Regular Production Surveillance Safety Type Approved – www.tuv.com ID 1111267276

MULTI SELECT | FLIMMER-WERT <5% | CRI >80 | IP44 | LEDVANCE 5 JAHRE GARANTIE [1]

| Produktbezeichnung | Art.Nr. | EAN (GTIN) | Ersatz für | W | lm | lm/W | K | L70 [2] | ° | L × B × H [mm] Ø × H [mm] | UVP [EUR] [3] |
|---|---|---|---|---|---|---|---|---|---|---|---|
| SF CIRC 500 SEN V 42W 830 IP44 PS | **6447724** | 4099854**042157** | 2 × 32 W CFLP | 42/30/19 | 3500/2500/1500 | 83/78 | 3000 | 50000 | 120 | 500 × 105 | **89,70** |
| SF CIRC 500 SEN V 42W 840 IP44 PS | **6447732** | 4099854**042171** | 2 × 32 W CFLP | 42/30/19 | 3500/2500/1500 | 83/78 | 4000 | 50000 | 120 | 500 × 105 | **89,70** |

## SENSOREIGENSCHAFTEN

| Produktbezeichnung | Art des Sensors | Sensor Technologie | Erkennungsschwelle des Tageslichtsensors | Erfassungsbereich des Bewegungssensors | Sensor Erfassungswinkel | Sensorgesteuerte Schaltzeit |
|---|---|---|---|---|---|---|
| SURFACE CIRCULAR 500 SENSOR PS | Bewegung/Licht | Mikrowellen | 2…50 lx | 4…7 m | 120 ° | 5 s…30 min |

[1] Die genauen Bedingungen finden Sie unter www.ledvance.de/garantie
[2] t[h]: L70/B50 @ 25 °C ($T_a$)/t[h]: L80/B10 @ 25 °C ($T_a$)
[3] Unverbindliche Preisempfehlung exkl. MwSt., Änderungen vorbehalten

## SURFACE CIRCULAR 350 3CCT

Wand- und Deckenleuchte mit IP44 und Multi Color

VALUE CLASS | TÜVRheinland CERTIFIED (Regular Production Surveillance Safety Type Approved, www.tuv.com ID 1111267276) | MULTI SELECT | FLIMMERWERT <5% | CRI >80 | IP44 | LEDVANCE 5 JAHRE GARANTIE [1]

| Produktbezeichnung | Art.Nr. | EAN (GTIN) | Ersatz für | W | lm | lm/W | K | L70 [2] | ° | L × B × H [mm] Ø × H [mm] | UVP [EUR] [3] |
|---|---|---|---|---|---|---|---|---|---|---|---|
| SF CIRC 350 V 18W 3CCT IP44 | **6607292** | 4099854**042072** | 1 × 26 W CFLP | 18 | 1440 | 80 | 3000/4000/5000 | 50000 | 120 | 350 × 75 | **46,90** |

## SURFACE CIRCULAR 350 3CCT SENSOR

Wand- und Deckenleuchte mit IP44, Hochfrequenzsensor und Multi Color

VALUE CLASS | TÜVRheinland CERTIFIED (Regular Production Surveillance Safety Type Approved, www.tuv.com ID 1111267276) | MULTI SELECT | FLIMMERWERT <5% | CRI >80 | IP44 | LEDVANCE 5 JAHRE GARANTIE [1]

| Produktbezeichnung | Art.Nr. | EAN (GTIN) | Ersatz für | W | lm | lm/W | K | L70 [2] | ° | L × B × H [mm] Ø × H [mm] | UVP [EUR] [3] |
|---|---|---|---|---|---|---|---|---|---|---|---|
| SF CIRC 350 SEN V 18W 3CCT IP44 | **6607306** | 4099854**042096** | 1 × 26 W CFLP | 18 | 1440 | 80 | 3000/4000/5000 | 50000 | 120 | 350 × 75 | **73,50** |

## SENSOREIGENSCHAFTEN

| Produktbezeichnung | Art des Sensors | Sensor Technologie | Erkennungsschwelle des Tageslichtsensors | Erfassungsbereich des Bewegungssensors | Sensor Erfassungswinkel | Sensorgesteuerte Schaltzeit |
|---|---|---|---|---|---|---|
| SURFACE CIRCULAR 350 3CCT SENSOR | Bewegung/Licht | Mikrowellen | 2…50 lx | 4…7 m | 120 ° | 5 s…30 min |

[1] Die genauen Bedingungen finden Sie unter www.ledvance.de/garantie
[2] t[h]: L70/B50 @ 25 °C ($T_a$)/t[h]: L80/B10 @ 25 °C ($T_a$)
[3] Unverbindliche Preisempfehlung exkl. MwSt., Änderungen vorbehalten

# SURFACE CIRCULAR ZUBEHÖR

Ersatzkomponenten und Erweiterungen



1

2

3

2

3

## ABDECKUNG

- Einfacher Austausch der Abdeckung ohne Austausch der Leuchte
- Opale Abdeckung aus PMMA
- Schlagfestigkeit: IK03
- Ersatz für SURFACE CIRCULAR 350 3CCT Abdeckungen

## RAHMEN

- Erweiterung für SURFACE CIRCULAR 500
- Design-Erweiterung für ein dekoratives Aussehen
- Ermöglicht sowohl direktes Licht als auch akzentuiertes Licht an der Decke
- Einfache und schnelle Montage

| | Produktbezeichnung | Art.Nr. | EAN (GTIN) | L × B × H [mm] Ø × H [mm] | MATERIAL | FARBE | | | No. | UVP [EUR] [1] |
|---|---|---|---|---|---|---|---|---|---|---|
| | SF CIRCULAR 250 COVER | **4454308** | 4058075**156722** | 250 × 80 | Polymethylmethacrylate (PMMA) | Weiß | 120 | 1 | 1 | **14,80** |
| | SF CIRCULAR 350 COVER | **4454324** | 4058075**156807** | 350 × 104 | Polymethylmethacrylate (PMMA) | Weiß | 120 | 1 | 1 | **19,90** |
| | SF CIRCULAR 350 3CCT COVER | **6607330** | 4099854**064357** | 350 × 65 | Polymethylmethacrylate (PMMA) | Weiß | 120 | 1 | 1 | **19,90** |
| | SF CIRCULAR 400 COVER | **4454332** | 4058075**156821** | 400 × 112 | Polymethylmethacrylate (PMMA) | Weiß | 120 | 1 | 1 | **25,60** |
| | SF CIRCULAR 500 COVER | **6447740** | 4099854**064395** | 500 × 105 | Polymethylmethacrylate (PMMA) | Weiß | 120 | 1 | 1 | **29,60** |
| NEU | SF CIRCULAR 500 FRAME WT | **7336527** | 4058075**834187** | 560 × 105 | Stahl | Weiß | 120 | 1 | 2 | **95,00** |
| NEU | SF CIRCULAR 500 FRAME BK | **7336535** | 4058075**834200** | 560 × 105 | Stahl | Schwarz | 120 | 1 | 3 | **110,00** |

[1] Unverbindliche Preisempfehlung exkl. MwSt., Änderungen vorbehalten
Die im Katalog gezeigten Bilder dienen nur zu Illustrationszwecke. Informationen zu Größe und Farbe entnehmen Sie bitte der Produkttabelle.

# SURFACE SQUARE

Quadratische Wand- und Deckenleuchten

## PRODUKTEIGENSCHAFTEN

- Leuchtenversionen erhältlich mit und ohne Hochfrequenzsensor und wählbarer CCT
- Schutzart: IP44 (Deckenmontage), IP20 (Wandmontage)
- Metallgehäuse, PMMA-Abdeckung
- Umgebungstemperatur im Betrieb: -20...+40 °C
- Nur für den Innenbereich, nicht geeignet für Außeneinsatz

## PRODUKTVORTEILE

- Innenraumleuchte mit hoher Lichtausbeute
- Energieeinsparungen von bis zu 55 % im Vergleich zu Leuchten, die CFL verwenden
- Einfache und schnelle Installation
- Sehr homogenes Licht

## ANWENDUNGSBEREICHE

- Korridore
- Eingangsbereiche
- Bäder
- Foyers

## AUSSTATTUNG / ZUBEHÖR

- Ersatzabdeckung optional erhältlich

## WEITERE PRODUKTDETAILS

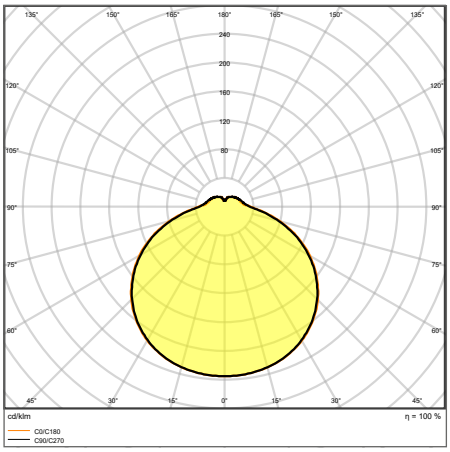


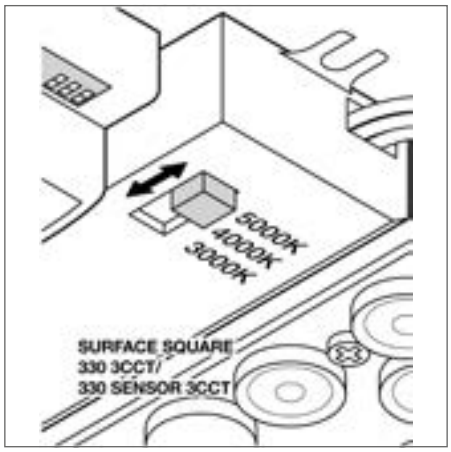


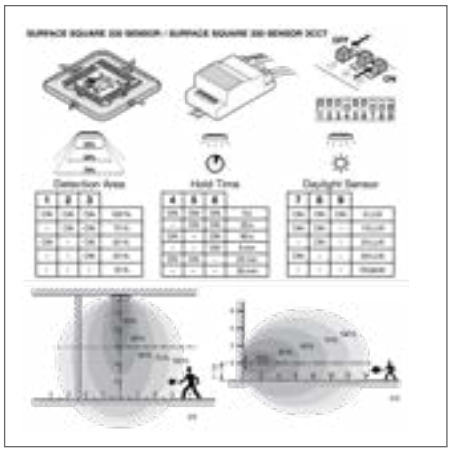

SF SQUARE 330 V 24W 830 IP44

Die im Katalog gezeigten Bilder dienen nur zu Illustrationszwecke. Informationen zu Größe und Farbe entnehmen Sie bitte der Produkttabelle.

## SURFACE SQUARE 330

Wand- und Deckenleuchte mit IP44

VALUE CLASS

FLIMMER-WERT <5% | CRI >80 | IP44 | LEDVANCE 3 JAHRE GARANTIE [1]

| Produktbezeichnung | Art.Nr. | EAN (GTIN) | Ersatz für | W | lm | lm/W | K | L70 [2] | ° | L × B × H [mm] Ø × H [mm] | UVP [EUR] [3] |
|---|---|---|---|---|---|---|---|---|---|---|---|
| SF SQUARE 330 V 24W 830 IP44 | **6607446** | 4099854**041952** | 1 × 26 W CFLP | 24 | 2000 | 83 | 3000 | 35000 | 120 | 330 × 330 × 75 | **49,00** |
| SF SQUARE 330 V 24W 840 IP44 | **6607454** | 4099854**041976** | 1 × 26 W CFLP | 24 | 2000 | 83 | 4000 | 35000 | 120 | 330 × 330 × 75 | **49,00** |

## SURFACE SQUARE 330 SENSOR

Wand- und Deckenleuchte mit IP44 und Hochfrequenzsensor

VALUE CLASS

FLIMMER-WERT <5% | CRI >80 | IP44 | LEDVANCE 3 JAHRE GARANTIE [1]

| Produktbezeichnung | Art.Nr. | EAN (GTIN) | Ersatz für | W | lm | lm/W | K | L70 [2] | ° | L × B × H [mm] Ø × H [mm] | UVP [EUR] [3] |
|---|---|---|---|---|---|---|---|---|---|---|---|
| SF SQUARE 330 SEN V 24W 830 IP44 | **6607489** | 4099854**041990** | 1 × 26 W CFLP | 24 | 2000 | 83 | 3000 | 35000 | 120 | 330 × 330 × 75 | **75,00** |
| SF SQUARE 330 SEN V 24W 840 IP44 | **6607497** | 4099854**042010** | 1 × 26 W CFLP | 24 | 2000 | 83 | 4000 | 35000 | 120 | 330 × 330 × 75 | **75,00** |

## SENSOREIGENSCHAFTEN

| Produktbezeichnung | Art des Sensors | Sensor Technologie | Erkennungsschwelle des Tageslichtsensors | Erfassungsbereich des Bewegungssensors | Sensor Erfassungswinkel | Sensorgesteuerte Schaltzeit |
|---|---|---|---|---|---|---|
| SF SQUARE 330 SEN V 24W 830 IP44 | Bewegung/Licht | Mikrowellen | 2…50 lx | 4…7 m | 120 ° | 5 s…30 min |
| SF SQUARE 330 SEN V 24W 840 IP44 | Bewegung/Licht | Mikrowellen | 2…50 lx | 4…7 m | 120 ° | 5 s…30 min |

## SURFACE SQUARE 330 3CCT

Wand- und Deckenleuchte mit IP44 und Multi Color

VALUE CLASS

MULTI SELECT | FLIMMER-WERT <5% | CRI >80 | IP44 | LEDVANCE 5 JAHRE GARANTIE [1]

| Produktbezeichnung | Art.Nr. | EAN (GTIN) | Ersatz für | W | lm | lm/W | K | L70 [2] | ° | L × B × H [mm] Ø × H [mm] | UVP [EUR] [3] |
|---|---|---|---|---|---|---|---|---|---|---|---|
| SF SQUARE 330 V 24W 3CCT IP44 | **6607462** | 4099854**042034** | 1 × 26 W CFLP | 24 | 2000 | 83 | 3000/4000/5000 | 50000 | 120 | 330 × 330 × 75 | **55,00** |

[1] Die genauen Bedingungen finden Sie unter www.ledvance.de/garantie
[2] t[h]: L70/B50 @ 25 °C ($T_a$)/t[h]: L80/B10 @ 25 °C ($T_a$)
[3] Unverbindliche Preisempfehlung exkl. MwSt., Änderungen vorbehalten

## SURFACE SQUARE 330 3CCT SENSOR

Wand- und Deckenleuchte mit IP44, Hochfrequenzsensor und Multi Color

VALUE CLASS

MULTI SELECT | FLIMMERWERT <5% | CRI >80 | IP44 | LEDVANCE 5 JAHRE GARANTIE [1]

| Produktbezeichnung | Art.Nr. | EAN (GTIN) | Ersatz für | W | lm | lm/W | K | L70 [2] | ° | L × B × H [mm] Ø × H [mm] | UVP [EUR] [3] |
|---|---|---|---|---|---|---|---|---|---|---|---|
| SF SQUARE 330 SEN V 24W 3CCT IP44 | **6607470** | 4099854**042058** | 1 × 26 W CFLP | 24 | 2000 | 83 | 3000/4000/5000 | 50000 | 120 | 330 × 330 × 75 | **81,00** |

## SENSOREIGENSCHAFTEN

| Produktbezeichnung | Art des Sensors | Sensor Technologie | Erkennungsschwelle des Tageslichtsensors | Erfassungsbereich des Bewegungssensors | Sensor Erfassungswinkel | Sensorgesteuerte Schaltzeit |
|---|---|---|---|---|---|---|
| SF SQUARE 330 SEN V 24W 3CCT IP44 | Bewegung/Licht | Mikrowellen | 2…50 lx | 4…7 m | 120 ° | 5 s…30 min |

[1] Die genauen Bedingungen finden Sie unter www.ledvance.de/garantie
[2] t[h]: L70/B50 @ 25 °C ($T_a$)/t[h]: L80/B10 @ 25 °C ($T_a$)
[3] Unverbindliche Preisempfehlung exkl. MwSt., Änderungen vorbehalten

# SURFACE SQUARE ABDECKUNG

Ersatzabdeckung für Surface Square



## PRODUKTEIGENSCHAFTEN

- Einfacher Austausch der Abdeckung ohne Austausch der Leuchte
- Opale Abdeckung aus PMMA
- Schlagfestigkeit: IK03

## ANWENDUNGSBEREICHE

- Ersatz für SURFACE SQUARE 330 Abdeckungen

LEDVANCE 2 JAHRE GARANTIE [1]

| Produktbezeichnung | Art.Nr. | EAN (GTIN) | L × B × H [mm] Ø × H [mm] | MATERIAL | FARBE | | | UVP [EUR] [2] |
|---|---|---|---|---|---|---|---|---|
| SF SQUARE 330 COVER | **6607500** | 4099854**064432** | 330 × 330 × 600 | Polymethylmethacrylate (PMMA) | Weiß | 120 | 1 | **19,90** |

[1] Die genauen Bedingungen finden Sie unter www.ledvance.de/garantie
[2] Unverbindliche Preisempfehlung exkl. MwSt., Änderungen vorbehalten
Die im Katalog gezeigten Bilder dienen nur zu Illustrationszwecke. Informationen zu Größe und Farbe entnehmen Sie bitte der Produkttabelle.

# SURFACE BULKHEAD

Robuste Wand- und Deckenleuchte für den Innen- und Außenbereich

1*

2*

3*

## PRODUKTEIGENSCHAFTEN

- Gehäuse und Abdeckung aus UV-beständigem PC
- Erhältlich in 2 Durchmessern, 2 Gehäusefarben und 2 Lichtfarben
- Abdeckung immer separat bestellen
- Ausführungen: Ring- oder Eyelid-Abdeckung
- Schlagfestigkeit: IK10
- Schutzart: IP65

## PRODUKTVORTEILE

- Sehr vielseitig durch eine am Treiber wählbare CCT und Wattageneinstellung (Multi Color / Multi Lumen)
- Sehr variabel einsetzbar durch schaltbare HF-Sensor und 3h- Einzelbatterie-Versionen
- Geeignet für den Einsatz in öffentlichen Bereichen dank hoher IK-Bewertung
- Einfache Installation an Wand und Decke mit Durchgangsverdrahtungsmöglichkeit
- Hohe Lichtausbeute im Normalbetrieb
- Alle Varianten mit 5 Jahren Garantie, außer Emergency-Variante: 3 Jahre (3 h-Akku integriert)

## ANWENDUNGSBEREICHE

- Direkter Ersatz für Leuchten mit Leuchtstofflampen
- Korridore, Eingangsbereiche , Eingangsbereiche
- Passagen, Unterführungen
- — Öffentliche Bereiche

## AUSSTATTUNG / ZUBEHÖR

- Weitere Abdeckringe in verschiedenen Ausführungen als optionales Zubehör erhältlich
- Inklusive Montageschrauben und Dübel
- Ringe als Zubehör bestellbar

## WEITERE PRODUKTDETAILS

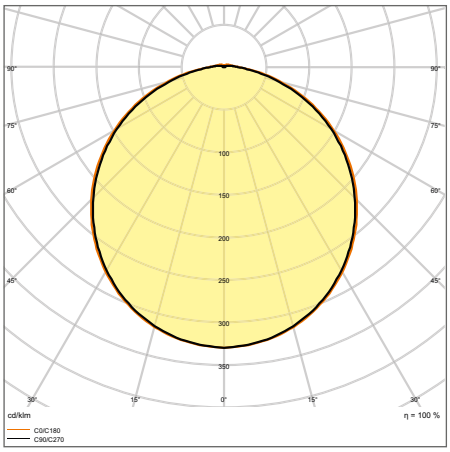


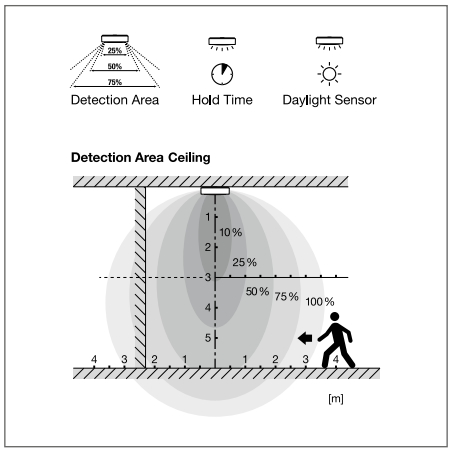


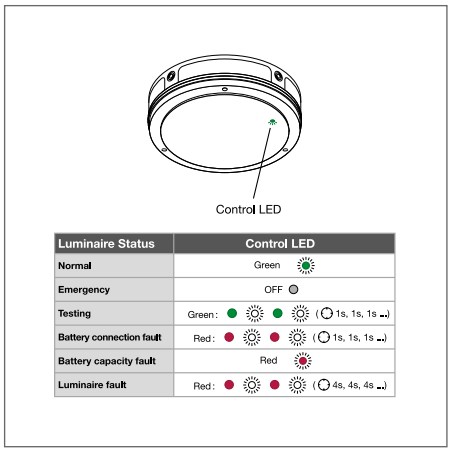


SF BLKH 250 10W/3000K WT IP65

*Alle Abbildungen zeigen die Leuchte mit dem Zubehör: SF BLKH RING. Das Zubehör muss separat bestellt werden.
Die im Katalog gezeigten Bilder dienen nur zu Illustrationszwecke. Informationen zu Größe und Farbe entnehmen Sie bitte der Produkttabelle.

## SURFACE BULKHEAD ON/OFF

Robuste Wand- und Deckenleuchte mit IP65 Schutz

BEG-FÖRDERFÄHIG

PERFORMANCE CLASS

EVER LOOP | MULTI SELECT | FLIMMERWERT <5% | CRI >80 | IP65 | LEDVANCE 5 JAHRE GARANTIE [1]

| | Produktbezeichnung | Art.Nr. | EAN (GTIN) | BEG-förderfähig | Ersatz für | W | lm | lm/W | K | L70 [2] | ° | IK | L × B × H [mm] Ø × H [mm] | No. | UVP [EUR] [3] |
|---|---|---|---|---|---|---|---|---|---|---|---|---|---|---|---|
| NEU | BLKH RD 250 P 9.5W CPS WT | **7426747** | 4099854**286100** | ✓ | 1 × 16 W CFL | 9,5/8/6,5/5,5 | 1220/1070/860/710 | 128/132/129 | 3000/4000 | 70000 | 120 | IK10 | 262 × 73 | 3 | **50,80** |
| NEU | BLKH RD 250 P 9.5W CPS BK | **7426739** | 4099854**286087** | ✓ | 1 × 16 W CFL | 9,5/8/6,5/5,5 | 1220/1070/860/710 | 128/132/129 | 3000/4000 | 70000 | 120 | IK10 | 262 × 73 | 1 | **50,80** |
| NEU | BLKH RD 300 P 17W CPS WT | **7426763** | 4099854**286148** | ✓ | 1 × 28 W CFL | 17/15/12,5/10 | 2270/1990/1700/1400 | 132/136/138 | 3000/4000 | 70000 | 120 | IK10 | 312 × 73 | 3 | **66,30** |
| NEU | BLKH RD 300 P 17W CPS BK | **7426755** | 4099854**286124** | ✓ | 1 × 28 W CFL | 17/15/12,5/10 | 2270/1990/1700/1400 | 132/136/138 | 3000/4000 | 70000 | 120 | IK10 | 312 × 73 | 1 | **66,30** |

## SURFACE BULKHEAD SENSOR

Robuste Wand- und Deckenleuchte mit IP65 Schutz und Hochfrequenzsensor

BEG-FÖRDERFÄHIG

PERFORMANCE CLASS

EVER LOOP | MULTI SELECT | FLIMMERWERT <5% | CRI >80 | IP65 | LEDVANCE 5 JAHRE GARANTIE [1]

| | Produktbezeichnung | Art.Nr. | EAN (GTIN) | BEG-förderfähig | Ersatz für | W | lm | lm/W | K | L70 [2] | ° | IK | L × B × H [mm] Ø × H [mm] | No. | UVP [EUR] |
|---|---|---|---|---|---|---|---|---|---|---|---|---|---|---|---|
| NEU | BLKH RD SEN 250 P 10W CPS WT | **7426798** | 4099854**286186** | ✓ | 1 × 16 W CFL | 10/8,5/7/6 | 1220/1070/860/710 | 122/120/118 | 3000/4000 | 70000 | 120 | IK10 | 262 × 73 | 3 | **92,5** |
| NEU | BLKH RD SEN 250 P 10W CPS BK | **7426771** | 4099854**286162** | ✓ | 1 × 16 W CFL | 10/8,5/7/6 | 1220/1070/860/710 | 122/120/118 | 3000/4000 | 70000 | 120 | IK10 | 262 × 73 | 1 | **92,5** |
| NEU | BLKH RD SEN 300 P 18W CPS WT | **7426828** | 4099854**286247** | ✓ | 1 × 28 W CFL | 17,5/15,5/13/11 | 2280/1980/1690/1390 | 128/127/130/126 | 3000/4000 | 70000 | 120 | IK10 | 312 × 73 | 3 | **108,0** |
| NEU | BLKH RD SEN 300 P 18W CPS BK | **7426801** | 4099854**286209** | ✓ | 1 × 28 W CFL | 17,5/15,5/13/11 | 2280/1980/1690/1390 | 128/127/130/126 | 3000/4000 | 70000 | 120 | IK10 | 312 × 73 | 1 | **108,0** |

## SURFACE BULKHEAD EMERGENCY

Robuste Wand- und Deckenleuchte mit IP65 Schutz und integrierter Notbeleuchtungsfunktion

PERFORMANCE CLASS

EVER LOOP | FLIMMERWERT <5% | CRI >80 | IP65 | LEDVANCE 3 JAHRE GARANTIE [1]

| Produktbezeichnung | Art.Nr. | EAN (GTIN) | Ersatz für | W | lm | lm/W | K | L70 [2] | ° | IK | L × B × H [mm] Ø × H [mm] | No. | UVP [EUR] [3] |
|---|---|---|---|---|---|---|---|---|---|---|---|---|---|
| SF BLKH 250 EM 10 W 3000 K WT IP65 | **5812410** | 4058075**647305** | 1 × 16 W CFL | 10 | 800 | 80 | 3000 | 50000 | 120 | IK10 | 250 × 70 | 3 | **180,10** |
| SF BLKH 250 EM 10 W 4000 K WT IP65 | **5812429** | 4058075**647329** | 1 × 16 W CFL | 10 | 800 | 80 | 4000 | 50000 | 120 | IK10 | 250 × 70 | 3 | **180,10** |
| SF BLKH 250 EM 10 W 3000 K BK IP65 | **5812437** | 4058075**647343** | 1 × 16 W CFL | 10 | 800 | 80 | 3000 | 50000 | 120 | IK10 | 250 × 70 | 1 | **180,10** |
| SF BLKH 250 EM 10 W 4000 K BK IP65 | **5812445** | 4058075**647367** | 1 × 16 W CFL | 10 | 800 | 80 | 4000 | 50000 | 120 | IK10 | 250 × 70 | 1 | **180,10** |
| SF BLKH 300 EM 15 W 3000 K WT IP65 | **5812593** | 4058075**647626** | 1 × 28 W CFL | 15 | 1400 | 93 | 3000 | 50000 | 120 | IK10 | 300 × 70 | 3 | **194,50** |
| SF BLKH 300 EM 15 W 4000 K WT IP65 | **5812607** | 4058075**647640** | 1 × 28 W CFL | 15 | 1400 | 93 | 4000 | 50000 | 120 | IK10 | 300 × 70 | 3 | **194,50** |
| SF BLKH 300 EM 15 W 3000 K BK IP65 | **5812615** | 4058075**647664** | 1 × 28 W CFL | 15 | 1400 | 93 | 3000 | 50000 | 120 | IK10 | 300 × 70 | 1 | **194,50** |
| SF BLKH 300 EM 15 W 4000 K BK IP65 | **5812623** | 4058075**647688** | 1 × 28 W CFL | 15 | 1400 | 93 | 4000 | 50000 | 120 | IK10 | 300 × 70 | 1 | **194,50** |

[1] Die genauen Bedingungen finden Sie unter www.ledvance.de/garantie
[2] t[h]: L70/B50 @ 25 °C ($T_a$)/t[h]: L80/B10 @ 25 °C ($T_a$)
[3] Unverbindliche Preisempfehlung exkl. MwSt., Änderungen vorbehalten

## SURFACE BULKHEAD SENSOR EMERGENCY

Robuste Wand- und Deckenleuchte mit IP65 Schutz, Hochfrequenzsensor und integrierter Notbeleuchtungsfunktion

PERFOR-MANCE CLASS

EVER LOOP | FLIMMER-WERT <5% | CRI >80 | IP65 | LEDVANCE 3 JAHRE GARANTIE [1]

| Produktbezeichnung | Art.Nr. | EAN (GTIN) | Ersatz für | W | lm | lm/W | K | L70 [2] | ° | IK | L × B × H [mm] Ø × H [mm] | No. | UVP [EUR] [3] |
|---|---|---|---|---|---|---|---|---|---|---|---|---|---|
| SF BLKH 250 S EM 10W/3000K WT IP65 | **5812453** | 4058075**647381** | 1 × 16 W CFL | 12 | 800 | 80 | 3000 | 50000 | 120 | IK10 | 258 × 70 | 3 | **216,90** |
| SF BLKH 250 S EM 10W/4000K WT IP65 | **5812461** | 4058075**647404** | 1 × 16 W CFL | 12 | 800 | 80 | 4000 | 50000 | 120 | IK10 | 258 × 70 | 3 | **216,90** |
| SF BLKH 250 S EM 10W/3000K BK IP65 | **5812488** | 4058075**647428** | 1 × 16 W CFL | 12 | 800 | 80 | 3000 | 50000 | 120 | IK10 | 258 × 70 | 1 | **216,90** |
| SF BLKH 250 S EM 10W/4000K BK IP65 | **5812496** | 4058075**647442** | 1 × 16 W CFL | 12 | 800 | 80 | 4000 | 50000 | 120 | IK10 | 258 × 70 | 1 | **216,90** |
| SF BLKH 300 S EM 15W/3000K WT IP65 | **5812631** | 4058075**647701** | 1 × 28 W CFL | 17 | 1400 | 93 | 3000 | 50000 | 120 | IK10 | 308 × 70 | 3 | **234,20** |
| SF BLKH 300 S EM 15W/4000K WT IP65 | **5812658** | 4058075**647725** | 1 × 28 W CFL | 17 | 1400 | 93 | 4000 | 50000 | 120 | IK10 | 308 × 70 | 3 | **234,20** |
| SF BLKH 300 S EM 15W/3000K BK IP65 | **5812666** | 4058075**647749** | 1 × 28 W CFL | 17 | 1400 | 93 | 3000 | 50000 | 120 | IK10 | 308 × 70 | 1 | **234,20** |
| SF BLKH 300 S EM 15W/4000K BK IP65 | **5812674** | 4058075**647763** | 1 × 28 W CFL | 17 | 1400 | 93 | 4000 | 50000 | 120 | IK10 | 308 × 70 | 1 | **234,20** |

## SENSOREIGENSCHAFTEN

| Produktbezeichnung | Art des Sensors | Sensor Technologie | Erkennungsschwelle des Tageslichtsensors | Erfassungsbereich des Bewegungssensors | Sensor Erfassungswinkel | Sensorgesteuerte Schaltzeit |
|---|---|---|---|---|---|---|
| SURFACE BULKHEAD 250 SENSOR | Bewegung/Licht | Mikrowellen | 25 lx | 8 m | 110 ° | 5 s/30 s/90 s/3 min/20 min/30 min |
| SURFACE BULKHEAD 300 SENSOR | Bewegung/Licht | Mikrowellen | 25 lx | 8 m | 110 ° | 5 s/30 s/90 s/3 min/20 min/30 min |
| SURFACE BULKHEAD 250 SENSOR EMERGENCY | Bewegung/Licht | Mikrowellen | 25 lx | 8 m | 110 ° | 5 s/30 s/90 s/3 min/20 min/30 min |
| SURFACE BULKHEAD 300 SENSOR EMERGENCY | Bewegung/Licht | Mikrowellen | 25 lx | 8 m | 110 ° | 5 s/30 s/90 s/3 min/20 min/30 min |

## NOTBELEUCHTUNGSEIGENSCHAFTEN

| Produktbezeichnung | Lebensdauer der Batterie im Notbeleuchtungsmodus | Art des Notfalls Betriebstest | Art der Notbeleuchtung Lichtbetrieb | Lichtstrom im Notbeleuchtungsmodus | Batterietyp |
|---|---|---|---|---|---|
| SF BLKH 250 EM 10 W 3000 K WT IP65 | 3 h | Automatic | Gewartet/nicht gewartet | 300 lm | LiFePO4 |
| SF BLKH 250 EM 10 W 4000 K WT IP65 | 3 h | Automatic | Gewartet/nicht gewartet | 300 lm | LiFePO4 |
| SF BLKH 250 EM 10 W 3000 K BK IP65 | 3 h | Automatic | Gewartet/nicht gewartet | 300 lm | LiFePO4 |
| SF BLKH 250 EM 10 W 4000 K BK IP65 | 3 h | Automatic | Gewartet/nicht gewartet | 300 lm | LiFePO4 |
| SF BLKH 300 EM 15 W 3000 K WT IP65 | 3 h | Automatic | Gewartet/nicht gewartet | 300 lm | LiFePO4 |
| SF BLKH 300 EM 15 W 4000 K WT IP65 | 3 h | Automatic | Gewartet/nicht gewartet | 300 lm | LiFePO4 |
| SF BLKH 300 EM 15 W 3000 K BK IP65 | 3 h | Automatic | Gewartet/nicht gewartet | 300 lm | LiFePO4 |
| SF BLKH 300 EM 15 W 4000 K BK IP65 | 3 h | Automatic | Gewartet/nicht gewartet | 300 lm | LiFePO4 |
| SF BLKH 250 S EM 10W/3000K WT IP65 | 3 h | Automatic | Gewartet/nicht gewartet | 300 lm | LiFePO4 |
| SF BLKH 250 S EM 10W/4000K WT IP65 | 3 h | Automatic | Gewartet/nicht gewartet | 300 lm | LiFePO4 |
| SF BLKH 250 S EM 10W/3000K BK IP65 | 3 h | Automatic | Gewartet/nicht gewartet | 300 lm | LiFePO4 |
| SF BLKH 250 S EM 10W/4000K BK IP65 | 3 h | Automatic | Gewartet/nicht gewartet | 300 lm | LiFePO4 |
| SF BLKH 300 S EM 15W/3000K WT IP65 | 3 h | Automatic | Gewartet/nicht gewartet | 300 lm | LiFePO4 |
| SF BLKH 300 S EM 15W/4000K WT IP65 | 3 h | Automatic | Gewartet/nicht gewartet | 300 lm | LiFePO4 |
| SF BLKH 300 S EM 15W/3000K BK IP65 | 3 h | Automatic | Gewartet/nicht gewartet | 300 lm | LiFePO4 |
| SF BLKH 300 S EM 15W/4000K BK IP65 | 3 h | Automatic | Gewartet/nicht gewartet | 300 lm | LiFePO4 |

[1] Die genauen Bedingungen finden Sie unter www.ledvance.de/garantie
[2] t[h]: L70/B50 @ 25 °C ($T_a$)/t[h]: L80/B10 @ 25 °C ($T_a$)
[3] Unverbindliche Preisempfehlung exkl. MwSt., Änderungen vorbehalten

# SURFACE BULKHEAD ZUBEHÖR

Empfohlenes Zubehör für Surface Bulkhead


1

2

3

4

## PRODUKTEIGENSCHAFTEN

- Breites Einsatzgebiet dank großer Variantenvielfalt
- PC-Abdeckung in Weiß oder Schwarz
- Als Ring oder mit Eyelid-Abdeckung
- Inklusive Diebstahlsicherungsschraube (Torx).

## AUSSTATTUNG / ZUBEHÖR

- Diebstahlschutzschraube enthalten
- Ringe als Zubehör bestellbar

## SURFACE BULKHEAD RING

Aufsteckbarer Abdeckring (IK10)

LEDVANCE 2 JAHRE GARANTIE [1]

| Produktbezeichnung | Art.Nr. | EAN (GTIN) | L × B × H [mm] Ø × H [mm] | MATERIAL | FARBE | | No. | UVP [EUR] [2] |
|---|---|---|---|---|---|---|---|---|
| SF BLKH RING 250 WT | **5339200** | 4058075**399334** | 258 × 57 | Polycarbonat (PC) | Weiß | 1 | 1 | **21,40** |
| SF BLKH RING 250 BK | **5339219** | 4058075**399358** | 258 × 57 | Polycarbonat (PC) | Schwarz | 1 | 2 | **21,40** |
| SF BLKH RING 300 WT | **5339227** | 4058075**399372** | 308 × 57 | Polycarbonat (PC) | Weiß | 1 | 1 | **25,00** |
| SF BLKH RING 300 BK | **5339235** | 4058075**399396** | 308 × 57 | Polycarbonat (PC) | Schwarz | 1 | 2 | **25,00** |

## SURFACE BULKHEAD EYELID

Aufsteckbarer Halbvisierring (IK10)

LEDVANCE 2 JAHRE GARANTIE [1]

| Produktbezeichnung | Art.Nr. | EAN (GTIN) | L × B × H [mm] Ø × H [mm] | MATERIAL | FARBE | | No. | UVP [EUR] [2] |
|---|---|---|---|---|---|---|---|---|
| NEU SF BLKH EYELID 250 WT | **7431198** | 4099854**286773** | 262 × 74 | Polycarbonat (PC) | Weiß | | 3 | **22,00** |
| NEU SF BLKH EYELID 250 BK | **7431171** | 4099854**286759** | 262 × 74 | Polycarbonat (PC) | Schwarz | | 4 | **22,00** |
| NEU SF BLKH EYELID 300 WT | **7431228** | 4099854**286810** | 312 × 74 | Polycarbonat (PC) | Weiß | | 3 | **25,00** |
| NEU SF BLKH EYELID 300 BK | **7431201** | 4099854**286797** | 312 × 74 | Polycarbonat (PC) | Schwarz | | 4 | **25,00** |

[1] Die genauen Bedingungen finden Sie unter www.ledvance.de/garantie
[2] Unverbindliche Preisempfehlung exkl. MwSt., Änderungen vorbehalten

# SURFACE FLAT

Die nachhaltige Lösung für Ihre Flure und Treppenhäuser

1

2

## PRODUKTEIGENSCHAFTEN

- Modernes und flaches Design in runder und quadratischer Form mit 65 mm und 71 mm Höhe
- Vier Sensorversionen mit drahtlosem Leader-/Follower-Sensor erhältlich
- Zwei DALI-2-Versionen für 500-mm-Typen erhältlich
- Hohe Effizienz mit bis zu 140 Lumen pro Watt
- MULTI SELECT: Von 1 560 lm bis 3 780 lm und 2 Lichtfarben über einen Schalter wählbar
- Garantie: 5 Jahre[1], 100 000 h durchschnittliche Lebensdauer (L80/B10)

## ANWENDUNGSGEBIETE

- Direkter Ersatz für Anbauleuchten mit integrierten CFLni-Lampen
- Flure
- Treppenhäuser
- Badezimmer
- Eingangsbereiche

## SURFACE FLAT ON/OFF

Vielseitige runde und quadratische Wand-und Deckenleuchte

BEG-FÖRDERFÄHIG

PERFOR-MANCE CLASS

IP54 IK08 MULTI SELECT EVER LOOP ON OFF LEDVANCE 5 JAHRE GARANTIE[1]

| | Produktbezeichnung | Art.Nr. | EAN (GTIN) | BEG-förderfähig | W | L × B × H [mm] Ø × H [mm] | lm | lm/W | K | L80[2] | No. | UVP [EUR][3] |
|---|---|---|---|---|---|---|---|---|---|---|---|---|
| NEU | SF FLAT RD 330 P 19W CPS Rund | **7427042** | 4099854**292378** | ✓ | 19/12 | 330 × 65 | 2660/1660 | 140/138 | 3000/4000 | 100000 | 1 | **109,00** |
| NEU | SF FLAT SQ 330 P 19W CPS Quadratisch | **7427093** | 4099854**292491** | ✓ | 19/12 | 330 × 330 × 65 | 2660/1660 | 140/138 | 3000/4000 | 100000 | 2 | **114,00** |
| NEU | SF FLAT RD 500 P 27W CPS Rund | **7427050** | 4099854**292552** | ✓ | 27/19 | 500 × 71 | 2660/1660 | 140/138 | 3000/4000 | 100000 | 1 | **189,00** |
| NEU | SF FLAT SQ 500 P 27W CPS Quadratisch | **7427107** | 4099854**292675** | ✓ | 27/19 | 500 × 500 × 71 | 2660/1660 | 140/138 | 3000/4000 | 100000 | 2 | **195,00** |

## SURFACE FLAT HF SENSOR

Vielseitige runde und quadratische Wand- und Deckenleuchte mit integriertem Sensor

PERFOR-MANCE CLASS

IP54 IK08 MULTI SELECT EVER LOOP LEDVANCE 5 JAHRE GARANTIE[1]

| | Produktbezeichnung | Art.Nr. | EAN (GTIN) | BEG-förderfähig | W | L × B × H [mm] Ø × H [mm] | lm | lm/W | K | L80[2] | No. | UVP [EUR] |
|---|---|---|---|---|---|---|---|---|---|---|---|---|
| NEU | SF FLAT RD SEN 330 P 19W CPS Rund | **7427077** | 4099854**292699** | ✓ | 19/12 | 330 × 65 | 2660/1660 | 140/138 | 3000/4000 | 100000 | 1 | **189,** |
| NEU | SF FLAT SQ SEN 330 P 19W CPS Quadratisch | **7427123** | 4099854**292712** | ✓ | 19/12 | 330 × 330 × 65 | 2660/1660 | 140/138 | 3000/4000 | 100000 | 2 | **195,** |
| NEU | SF FLAT RD SEN 500 P 27W CPS Rund | **7427085** | 4099854**292736** | ✓ | 27/19 | 500 × 71 | 2660/1660 | 140/138 | 3000/4000 | 100000 | 1 | **265,** |
| NEU | SF FLAT SQ SEN 500 P 27W CPS Quadratisch | **7427131** | 4099854**292750** | ✓ | 27/19 | 500 × 500 × 71 | 2660/1660 | 140/138 | 3000/4000 | 100000 | 2 | **271,** |

[1] Die genauen Bedingungen finden Sie unter www.ledvance.de/garantie
[2] t[h]: L70 / B50 @ 25 °C ($T_a$) / t[h]: L80 / B10 @ 25 °C ($T_a$)
[3] Unverbindliche Preisempfehlung exkl. MwSt., Änderungen vorbehalten

## SURFACE FLAT DALI-VERSIONEN

Vielseitige runde und quadratische Wand- und Deckenleuchte Mit DALI-2 Technologie

BEG-FÖRDERFÄHIG

PERFOR-MANCE CLASS

IP54 IK08 VIVA TRES MULTI SELECT EVER LOOP LEDVANCE 5 JAHRE GARANTIE [1]

| | Produktbezeichnung | Art.Nr. | EAN (GTIN) | BEG-FÖRDERFÄHIG | W | L × B × H [mm] Ø × H [mm] | lm | lm/W | K | L80 [2] | No. | UVP [EUR] |
|---|---|---|---|---|---|---|---|---|---|---|---|---|
| NEU | SF FLAT RD DALI 500 P 27W CS Rund | **7427069** | 4099854**292774** | ✓ | 27 | 500 × 71 | 3780 | 140 | 3000/4000 | 100000 | 1 | **219,0** |
| NEU | SF FLAT SQ DALI 500 P 27W CS Quadratisch | **7427115** | 4099854**292798** | ✓ | 27 | 500 × 500 × 71 | 3780 | 140 | 3000/4000 | 100000 | 2 | **225,0** |

1

2

3

4

## SURFACE FLAT ERSATZKOMPONENTEN UND ZUBEHÖR

BEG-FÖRDERFÄHIG

IP20 EVER LOOP LEDVANCE 5 JAHRE GARANTIE [1]

| | Produktbezeichnung | Art.Nr. | EAN (GTIN) | BEG-FÖRDERFÄHIG | L × B × H [mm] Ø × H [mm] | FARBE | MATERIAL | No. | UVP [EUR] [3] |
|---|---|---|---|---|---|---|---|---|---|
| NEU | DR DS SENS-P-19/220-240/450 SF FL | **7430671** | 4099854**292859** | ✓ | 119 × 51 × 24 | - | Kunststoff | 1 | **22,00** |
| NEU | DR DS-SENS-P-27/220-240/650 SF FL | **7430698** | 4099854**292873** | ✓ | 119 × 51 × 24 | - | Kunststoff | 1 | **29,00** |
| NEU | SEN SF FLAT LEADER FOLLOWER | **7431236** | 4099854**292897** | ✓ | 90 × 39 × 35 | Transparent | Kunststoff | 2 | **75,00** |
| NEU | SF FLAT 330 SQ FRAME SI | **7427255** | 4099854**292910** | ✓ | 300 × 300 × 13 | Silber | Metall | 4 | **22,00** |
| NEU | SF FLAT 330 RD FRAME SI | **7427247** | 4099854**292934** | ✓ | 330 × 13 | Silber | Metall | 3 | **22,00** |
| NEU | SF FLAT 500 SQ FRAME SI | **7427271** | 4099854**292958** | ✓ | 500 × 500 × 13 | Silber | Metall | 4 | **26,00** |
| NEU | SF FLAT 500 RD FRAME SI | **7427263** | 4099854**292972** | ✓ | 500 × 13 | Silber | Metall | 3 | **26,00** |

[1] Die genauen Bedingungen finden Sie unter www.ledvance.de/garantie
[2] t[h]: L70 / B50 @ 25 °C ($T_a$) / t[h]: L80 / B10 @ 25 °C ($T_a$)
[3] Unverbindliche Preisempfehlung exkl. MwSt., Änderungen vorbehalten

# PANEL LEUCHTEN

## FÜR JEDEN BEDARF: UNSERE FUNKTIONALEN PANELS

SUPERIOR CLASS



**1. PANEL FLEX**
Seite 120

Spitzenleistung auf höchstem Niveau

**2. PANEL FLEX ZUBEHÖR**
Seite 124

Vielseitige Montagemöglichkeiten

SUPERIOR CLASS



**3. PANEL TUNABLE WHITE/BIOLUX**
Seite 96

Individuell abstimmbare weiße Farbwahl kombiniert mit hoher Lichtqualität

PERFOR-MANCE CLASS



**4. PANEL COMFORT**
Seite 106

Hocheffizientes und vielseitiges Panel für den täglichen Einsatz

PERFOR-MANCE CLASS

**5. PANEL INDIVILED**
Seite 100

Das Panel für Perfektionisten: perfekte Beleuchtung und SCALE-Design

PERFOR-MANCE CLASS



**6. PANEL PROTECT**
Seite 102

Das Panel für hohe Beanspruchung: Schutzart IP54 und andere Widerstandsmerkmale

VALUE CLASS



**7. PANEL COMPACT**
Seite 112

Spitzenleistung auf höchstem Niveau

**8. PANEL ZUBEHÖR**
Seite 116

Vielseitige Montagemöglichkeiten

## EINSTELLUNG DER LICHTINTENSITÄT

Die neuen ON/OFF-Versionen des PANEL COMFORT CRI 80 verfügen über eine Multi Lumen-Funktion. Über einen bequem Schalter auf der Oberseite des Treibers lässt sich die Lichtstärke (lm) in drei Stufen individuell an die Deckenhöhe für eine optimale Ausleuchtung anpassen.
Auch ein eventueller Lichtabfall im Laufe der Zeit kann über den Schalter kompensiert werden.

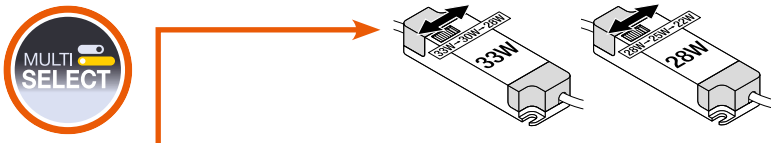


Multi Lumen
Schalter zur Einstellung
der Lichtintensität

| Multi Lumen | PANEL CMFT 33W | | | PANEL CMFT 28W | | |
|---|---|---|---|---|---|---|
| W AC | 33 | 30 | 28 | 28 | 25 | 22 |
| lm | 4320 | 3900 | 3640 | 3640 | 3250 | 2900 |

Lichtintensität
je nach
Deckenhöhe

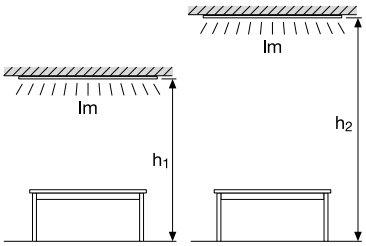


## DIE WICHTIGSTEN SPEZIFIKATIONEN AUF EINEN BLICK

| | Produkt-familie | Spezifiktaionen | Garantie[1] | Mitgeliefertes Montagezubehör | Verfügbare Versionen | Raster-größe |
|---|---|---|---|---|---|---|
| 1 | PANEL FLEX | Bis zu 170lm/W<br>100 000h (L80/B10 @ 25 °C)<br>SDCM 3<br>Multi Lumen<br>Treiber separat als Ersatzteil erhältlich für einfaches Austauschen | 5 Jahre | 5-polige Anschlussbox<br>Anschlussklemme<br>Sicherungsseil für Leuchten<br>vormontierte Sicherheitsklemmen<br>Externes Vorschaltgerät | ON/OFF (nicht dimmbar)<br>DALI (dimmbar)<br>Multi Select für mehrere Lumenstufen | 600 × 600<br>625 × 625 |
| 3 | PANEL BIOLUX HCL TW | 2 700 - 6 500K<br>Bis zu 115 lm/W<br>Bis zu 4 600 lm<br>CRI 90, SDCM 3, UGR < 19 | 5 Jahre | Externer Treiber mit Twist-Lock Stecker. Vormontiertes Kabel<br>Klemme für Durchgangsverdrahtung<br>Sicherheitskit (nur DALI-Versionen)<br>PL625 CSW mit vormontiertem Wago-Stecker | IoT-fähige DALI- und Zigbee-Versionen | 600 × 600<br>625 × 625<br>1 200 × 300 |
| 4 | PANEL COMFORT | Bis zu 130 lm/W<br>Bis zu 70 000 h (L80/B10 @ 25 °C)<br>Multi Lumen auf dem Treiber 3 Stufen<br>SDCM 3<br>Ausführungen<br>UGR < 22/UGR < 19 | 5 Jahre | Externer Treiber mit Twist-Lock<br>Anschluss Schalter auf der Oberseite des Treibers zur Auswahl der Leistung (und CCT für CRI 90) 4 × Sicherheits- und Aufhängungsbügel Sicherheitsdraht mit 600/1 200 Versionen<br>5-polige Anschlussdose für werkzeuglose Installation und Durchgangsverdrahtung | ON/OFF mit Multi Select<br>CRI 90 + Multi Color (CPS)/nicht dimmbar IoT-fähige DALI/Zigbee-Versionen<br>DALI-Versionen EM bereit für Zentralbatterie-Systeme (EL)<br>CRI 90-Versionen verfügbar | 600 × 600<br>625 × 625<br>1 200 × 300 |
| 5 | PANEL INDIVILED | Bis zu 120 lm/W<br>60 000 h (L80/B10 @ 25 °C)<br>SDCM 3, UGR < 16<br>IP40/IK08 | 5 Jahre | Externer Treiber mit Twist-Lock Anschluss<br>4 × Sicherheits- und Aufhängungsbügel<br>1 × Sicherheitsdraht. Für DALI-Typen:<br>5-polige Anschlussdose für werkzeuglose Installation und Durchgangsverdrahtung | EIN/AUS (nicht dimmbar)<br>IoT-fähige DALI/ Zigbee-Versionen<br>EM | 600 × 600<br>625 × 625 |
| 6 | PANEL PROTECT | 140lm/W, 5040lm<br>70 000 h (L80/B10 @ 25 °C)<br>Multi Lumen 4 Stufen<br>SDCM 3, UGR < 22/UGR < 19<br>IP54 Vorderseite/IP20 Rückseite<br>Gesamthöhe nur 34 mm (inkl. Treiber) | 5 Jahre | Externer Treiber mit Twist-Lock<br>Anschluss 4 × Sicherheits- und Aufhängungsbügel<br>1 × Sicherheitsdraht (600 Versionen) 5-polige Anschlussdose für werkzeuglose Installation und Durchgangsverdrahtung<br>Spezielle H50-Aufbaurahmen separat erhältlich (niedrigeres Profil) | EIN/AUS (nicht dimmbar)<br>IoT-fähiges DALI<br>Zentralbatterie systemfähig (EL)<br>Geeignet mit EM- Umschaltbox<br>Implementierung von 3rd party optischer Sensor möglich über CCE-Anfrage | 600 × 600<br>625 × 625 |
| 7 | PANEL COMPACT | 110 lm/W<br>50 000 h (L80/B50 @ 25 °C)<br>SDCM 5<br>UGR < 22/UGR < 19<br>Ausgewählte CRI 90 Versionen | 5 Jahre | Externer Treiber mit Twist-Lock<br>Anschluss 2 × Sicherheitshalterungen<br>Inklusive Sicherheitsdraht für die Versionen 600/1 200 3-polige Durchgangsverdrahtung bei ON/OFF Treibern (ab 9/23) | ON/OFF (nicht dimmbar)<br>DALI (dimmbar)<br>DALI-Versionen EM ready für Zentralbatteriesysteme (EL) | 600 × 600<br>625 × 625<br>1 200 × 300<br>1 200 × 600 |

[1] Die genauen Bedingungen finden Sie unter www.ledvance.de/garantie

## CLEVERE 4-IN-1-LÖSUNG

Bei den ON/OFF-Versionen von PANEL COMFORT CRI 90 kann die Lichtfarbe am Treiber von 3 000 bis 4 000 K und der Lichtstrom von 3 600 bis 4 200 lm eingestellt werden, so dass vier Kombinationen möglich sind. Die LMS-gesteuerten DALI-Versionen verfügen über einen externen CCT-Schalter für die Lichtfarbe.

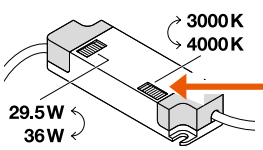


| | 29.5 W | 36 W |
|---|---|---|
| 4000 K | 3600 lm | 4200 lm |
| 3000 K | 3400 lm | 4000 lm |

On/Off-Versionen mit CCT- und Lumen-Schalter auf dem Treiber

DALI-Versionen mit externem CCT-Schalter

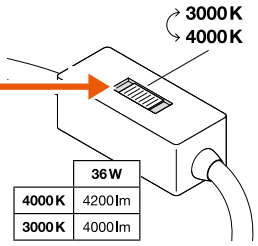


| | 36 W |
|---|---|
| 4000 K | 4200 lm |
| 3000 K | 4000 lm |

# BIOLUX HCL PANEL DALI GEN 2

Flächeneinbauleuchten, Tunable White, 115 lm/W, werkzeuglose Montage, DALI-2 IoT-Technologie



1



2

3

## PRODUKTEIGENSCHAFTEN

- IoT-fähige Leuchte mit DALI-2 Technologie
- Einstellbare Farbtemperatur über Tunable White: 2 700...6 500 K
- Sehr hoher Farbwiedergabe-Index Ra: > 90
- Hochwertiger Rahmen aus stranggepresstem Aluminium
- Version mit vormontiertem Wago-Steckverbinder (Art.-Nr.: WAGO 771-9985/206-301) für Panel 625 CSW
- Geeignet für Zentralbatterie-Notstromanlagen nach EN 60598-2-22

## PRODUKTVORTEILE

- Geeignete Leuchte für VIVARES DALI, VIVARES DALI HCL und andere DALI-2 Lichtsteuerungen
- Ermöglicht eine individuelle Tunable White Lichtlösung in Kombination mit kompatiblen DALI-2-Lichtsteuerungen
- Unterstützt LEDVANCE Human Centric Lighting in Verbindung mit DALI PRO 2 IOT LDVV-Steuerung (4052899627079)
- Kompatibel mit VIVARES CLOUD SERVICE für die Energieüberwachung
- Durchgangsverdrahtung möglich mit Kabelklemme

## ANWENDUNGSBEREICHE

- Breites abstimmbares weißes CRI90-Lichtfarbspektrum für hochwertige Human Centric Lighting Beleuchtungsanwendungen
- Büroräume, Konferenzräume
- Empfangsbereiche, Foyers, Korridore, Aufzüge

## AUSSTATTUNG / ZUBEHÖR

- Zubehör für verschiedene Montagemöglichkeiten
- Externes Vorschaltgerät inklusive
- Sicherheitskit (Sicherheitsdraht und Halterungen) enthalten
- Kabelklemme für Durchgangsverdrahtung vorinstalliert

## WEITERE PRODUKTDETAILS

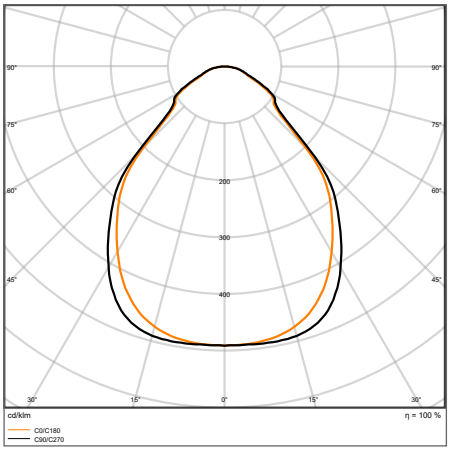


BIOLUX HCL PL 600 S 40W TW DALI

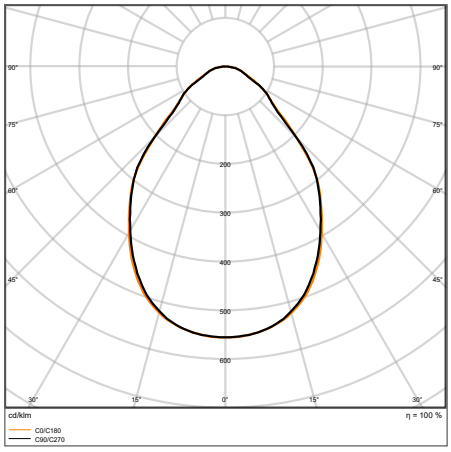


BIOLUX HCL PL 1200 S 40W TW DALI

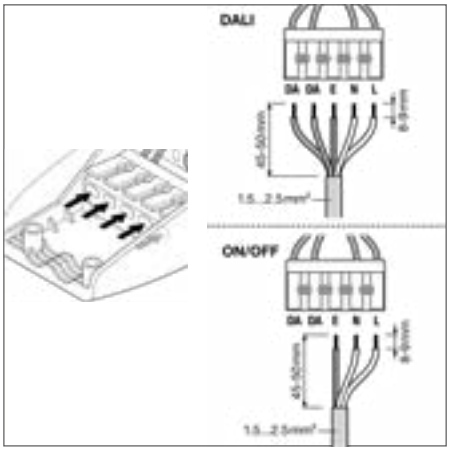


Die im Katalog gezeigten Bilder dienen nur zu Illustrationszwecke. Informationen zu Größe und Farbe entnehmen Sie bitte der Produkttabelle.

## BIOLUX HCL PANEL DALI GEN 2

Flächeneinbauleuchten, Tunable White, 115 lm/W, werkzeuglose Montage, DALI-2 IoT-Technologie

SUPERIOR CLASS · VIVA RES · IoT READY[1] · HCL · TW · EN EC · FLIMMERWERT <5% · UGR <19 · CRI >90 · LEDVANCE 5 JAHRE GARANTIE[2]

| Produktbezeichnung | Art.Nr. | EAN (GTIN) | Ersatz für | W | lm | lm/W | K | L80[3] | ° | | | L × B × H [mm] Ø × H [mm] | No. | UVP [EUR][4] |
|---|---|---|---|---|---|---|---|---|---|---|---|---|---|---|
| BIOLUX HCL PL 600 S 40W TW DALI | **6607438** | 4099854**140068** | 4 × 18 W/4 × 14 W FL | 40 | 4600 | 115 | 2700…6500 | 40000 | 90 | DALI-2/IoT | | 595 × 595 × 11 | 1 | **319,00** |
| BIOLUX HCL PL 625 S 40W TW DALI | **6606717** | 4099854**140167** | 4 × 18 W/4 × 14 W FL | 40 | 4600 | 115 | 2700…6500 | 40000 | 90 | DALI-2/IoT | | 595 × 595 × 11 | 1 | **319,00** |
| BIOLUX HCL PL 625 S 40W TW CSW DALI | **6606709** | 4099854**140273** | 4 × 18 W/4 × 14 W FL | 40 | 4600 | 115 | 2700…6500 | 40000 | 90 | DALI-2/IoT | | 620 × 620 × 11 | 1 | **329,00** |
| BIOLUX HCL PL 1200 S 40W TW DALI | **6607411** | 4099854**140228** | 2 × 36 W/3 × 30 W FL | 40 | 4100 | 102 | 2700…6500 | 40000 | 90 | DALI-2/IoT | | 1195 × 295 × 11 | 2 | **330,00** |

## BIOLUX HCL-STEUEREINHEIT

Einfache Bedienung zur Auswahl der passenden Lichtszenen für unterschiedliche Arbeitssituationen

SUPERIOR CLASS · VIVA RES · IoT READY[1] · HCL · TW · IP20 · LEDVANCE 5 JAHRE GARANTIE[2]

| Produktbezeichnung | Art.Nr. | EAN (GTIN) | L × B × H [mm] Ø × H [mm] | No. | UVP [EUR][4] |
|---|---|---|---|---|---|
| BIOLUX HCL Control Unit ZB | **7427158** | 4058075**724624** | 84 × 54 | 3 | **930,00** |

[1] Alle Leuchten unterstützen DALI-2 Energiedaten (DALI Teil 252) und DALI-2 Diagnosedaten (DALI Teil 253).
[2] Die genauen Bedingungen finden Sie unter www.ledvance.de/garantie
[3] t[h]: L70/B50 @ 25 °C ($T_a$)/t[h]: L80/B10 @ 25 °C ($T_a$)
[4] Unverbindliche Preisempfehlung exkl. MwSt., Änderungen vorbehalten

# BIOLUX HCL PANEL ZIGBEE GEN 2

Flächeneinbauleuchten, Tunable White, 110 lm/W, werkzeuglose Montage, Zigbee 3.0



1



2

## PRODUKTEIGENSCHAFTEN

- Einstellbare Farbtemperatur über Tunable White: 2 700...6 500 K
- Sehr hoher Farbwiedergabeindex Ra: > 90
- Anfängliche Farbkonsistenz: 3 SDCM
- Hohe Lichtausbeute: bis zu 110 lm/W

## PRODUKTVORTEILE

- Geeignete Leuchte für BIOLUX, VIVARES und andere Zigbee 3.0 Lichtmanagementsysteme zur einfachen Integration in Partnersysteme
- Kompatibel mit VIVARES Cloud-Services
- Durchgangsverdrahtung möglich mit mitgelieferter Anschlussdose
- Gute Entblendung (UGR ≤ 19)
- 5 Jahre BIOLUX HCL-Systemgarantie bei Betrieb als Teil eines BIOLUX HCL Systems

## ANWENDUNGSBEREICHE

- BIOLUX HCL-System: Beleuchtungslösung für Einzelbüros mit bis zu 48 BIOLUX HCL-Produkten
- VIVARES Zigbee-System: Beleuchtungslösung für Großraumbüros für bis zu 200 BIOLUX HCL Produkte
- Hotel- und Büroräume mit wenig Tageslicht
- Kindergärten und Altenheime

## AUSSTATTUNG / ZUBEHÖR

- Externes Vorschaltgerät inklusive
- Zubehör für verschiedene Montagemöglichkeiten verfügbar

## WEITERE PRODUKTDETAILS

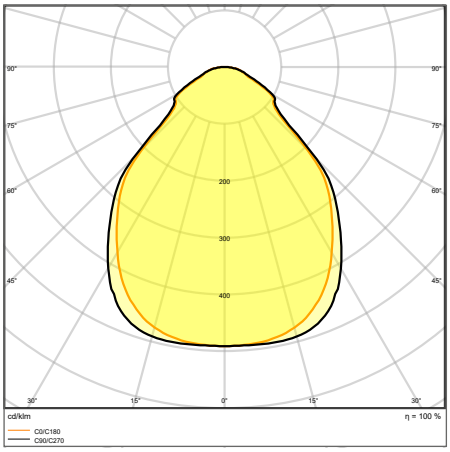


BIOLUX HCL PL 600 S 40W TW ZB

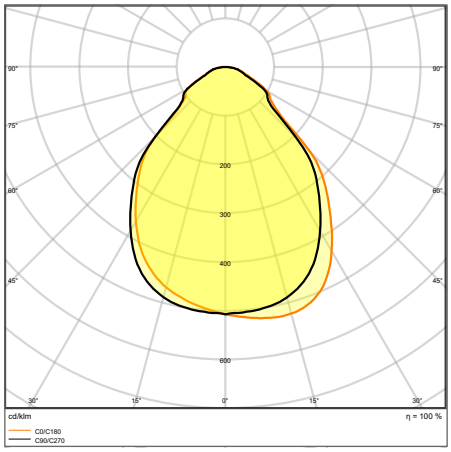


BIOLUX HCL PL 1200 S 37W TW ZB

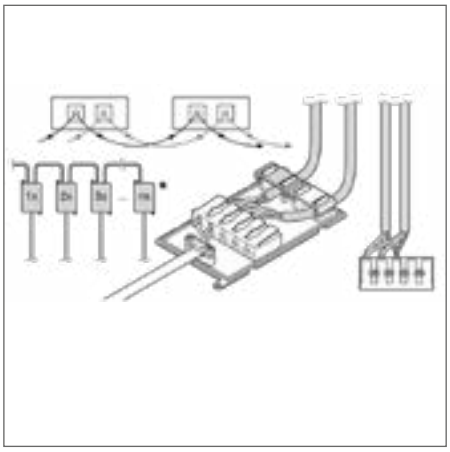

Die im Katalog gezeigten Bilder dienen nur zu Illustrationszwecke. Informationen zu Größe und Farbe entnehmen Sie bitte der Produkttabelle.

## BIOLUX HCL PANEL ZIGBEE GEN 2

Flächeneinbauleuchten, Tunable White, 110 lm/W, werkzeuglose Montage, Zigbee 3.0

SUPERIOR CLASS · VIVA RES · IoT READY [1] · HCL · TW · FLIMMERWERT <1% · UGR <19 · CRI >90 · LEDVANCE 5 JAHRE GARANTIE [2]

| Produktbezeichnung | Art.Nr. | EAN (GTIN) | Ersatz für | W | lm | lm/W | K | L80 [3] | ° | | L × B × H [mm] Ø × H [mm] | No. | UVP [EUR] [4] |
|---|---|---|---|---|---|---|---|---|---|---|---|---|---|
| BIOLUX HCL PL 600 S 40W TW ZB | **auf Anfrage** | 4058075**724549** | 4 × 18 W/4 × 14 W FL | 40 | 4400 | 110 | 2700…6500 | 40000 | 90 | Zigbee 3.0 | 595 × 595 × 11 | 1 | **349,00** |
| BIOLUX HCL PL 625 S 40W TW ZB | **6312373** | 4058075**724563** | 4 × 18 W/4 × 14 W FL | 40 | 4400 | 110 | 2700…6500 | 40000 | 90 | Zigbee 3.0 | 620 × 620 × 11 | 1 | **349,00** |
| BIOLUX HCL PL 1200 S 37W TW ZB | **6312381** | 4058075**724587** | 3 × 18 W/3 × 14 W FL | 37 | 4100 | 110 | 2700…6500 | 40000 | 90 | Zigbee 3.0 | 1195 × 295 × 11 | 2 | **349,00** |

[1] Alle Leuchten unterstützen DALI-2 Energiedaten (DALI Teil 252) und DALI-2 Diagnosedaten (DALI Teil 253).
[2] Die genauen Bedingungen finden Sie unter www.ledvance.de/garantie
[3] t[h]: L70/B50 @ 25 °C ($T_a$)/t[h]: L80/B10 @ 25 °C ($T_a$)
[4] Unverbindliche Preisempfehlung exkl. MwSt., Änderungen vorbehalten

# PANEL INDIVILED

Einlegeleuchten mit IndiviLED® Optik

## PRODUKTEIGENSCHAFTEN

- Metallgehäuse, Linsen und Reflektoren aus Polykarbonat (PC)
- Jede LED mit individueller Linse und Reflektor für UGR < 16 und homogene Lichtverteilung
- Lebensdauer (L80/B10): bis zu 60 000 h (bei 25 °C)
- Anfängliche Farbkonsistenz: 3 SDCM
- Zubehör für verschiedene Ein- und Anbaumöglichkeiten erhältlich

## PRODUKTVORTEILE

- Homogene Lichtverteilung und reduzierte Blendwirkung dank der IndiviLED®-Optik
- Flimmerarmes Licht
- Robustes Gehäuse mit IK08
- Leuchtenversionen erhältlich mit On/Off, IoT-fähigem DALI-2 oder Zigbee 3.0 Treiber oder Notbeleuchtung-Funktion gemäß IEC 60598-2-22
- 5 Jahre Garantie

## ANWENDUNGSBEREICHE

- Direkter Ersatz für Leuchten mit Leuchtstofflampen
- Flure
- Büros
- Konferenzräume
- Empfangsbereiche

## AUSSTATTUNG / ZUBEHÖR

- Zubehör für mehrere Befestigungsmöglichkeiten als optionales Zubehör erhältlich
- Sicherungsseil für Leuchten enthalten
- Externes Vorschaltgerät enthalten

## WEITERE PRODUKTDETAILS

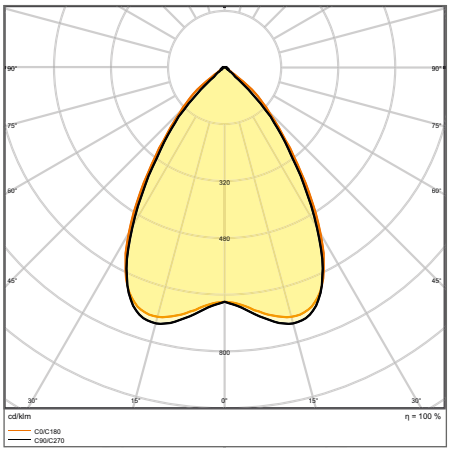


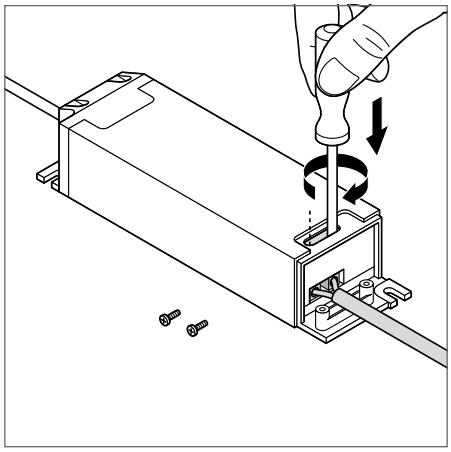

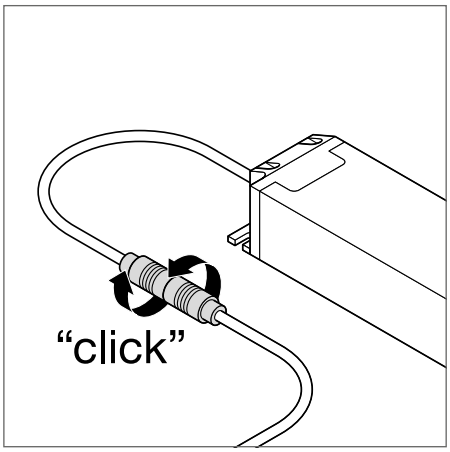


PANEL INDV EM 600 33 W 4000 K

Die im Katalog gezeigten Bilder dienen nur zu Illustrationszwecke. Informationen zu Größe und Farbe entnehmen Sie bitte der Produkttabelle.

## PANEL INDIVILED

Quadratische Einlegeleuchten mit IndiviLED® Optik

BEG-FÖRDERFÄHIG

PERFOR-MANCE CLASS | VIVA RES | IoT READY [1] | ENEC | TÜV SÜD [2] | FLIMMER-WERT <10% | UGR <16 | CRI ≥80 | IP40 | LEDVANCE 5 JAHRE GARANTIE [3]

| Produktbezeichnung | Art.Nr. | EAN (GTIN) | BEG-FÖRDERFÄHIG | Ersatz für | W | lm | lm/W | K | L80 [4] | ° | | L × B × H [mm] Ø × H [mm] | UVP [EUR] [5] |
|---|---|---|---|---|---|---|---|---|---|---|---|---|---|
| PANEL INDV 600 33 W 3000 K | **auf Anfrage** | 4058075**201132** | | 4 × 18 W/4 × 14 W FL | 33 | 3800 | 115 | 3000 | 60000 | 70 | — | 595 × 595 × 13 | **159,80** |
| PANEL INDV 600 33 W 4000 K | **auf Anfrage** | 4058075**201156** | ✓ | 4 × 18 W/4 × 14 W FL | 33 | 4000 | 120 | 4000 | 60000 | 70 | — | 595 × 595 × 13 | **159,80** |
| PANEL INDV 625 33 W 4000 K | **4625064** | 4058075**201194** | ✓ | 4 × 18 W/4 × 14 W FL | 33 | 4000 | 120 | 4000 | 60000 | 70 | — | 620 × 620 × 13 | **159,80** |
| PANEL INDV 600 33 W 3000 K DALI | **5498260** | 4058075**503885** | | 4 × 18 W/4 × 14 W FL | 33 | 3800 | 115 | 3000 | 60000 | 70 | DALI-2/IoT | 595 × 595 × 13 | **195,40** |
| PANEL INDV 600 33 W 4000 K DALI | **5498252** | 4058075**503861** | ✓ | 4 × 18 W/4 × 14 W FL | 33 | 3800 | 115 | 4000 | 60000 | 70 | DALI-2/IoT | 595 × 595 × 13 | **195,40** |
| PANEL INDV 625 33 W 4000 K DALI | **5498279** | 4058075**503922** | ✓ | 4 × 18 W/4 × 14 W FL | 33 | 3800 | 115 | 4000 | 60000 | 70 | DALI-2/IoT | 620 × 620 × 13 | **195,40** |
| PANEL INDV 600 33 W-4000 K ZBVR | **5736897** | 4058075**521841** | ✓ | 4 × 18 W/4 × 14 W FL | 33 | 4000 | 115 | 4000 | 60000 | 70 | Zigbee 3.0 | 595 × 595 × 13 | **258,80** |
| PANEL INDV 625 33W-4000 K ZBVR | **5736900** | 4058075**521865** | ✓ | 4 × 18 W/4 × 14 W FL | 33 | 4000 | 115 | 4000 | 60000 | 70 | Zigbee 3.0 | 620 × 620 × 13 | **258,80** |

## PANEL INDIVILED EMERGENCY

Quadratische Einlegeleuchten mit IndiviLED® Optik, Einzelbatterie-Sicherheitsleuchten

PERFOR-MANCE CLASS | UGR <16 | CRI ≥80 | IP40 | LEDVANCE 3 JAHRE GARANTIE [3]

| Produktbezeichnung | Art.Nr. | EAN (GTIN) | Ersatz für | W | lm | lm/W | K | L80 [4] | ° | L × B × H [mm] Ø × H [mm] | UVP [EUR] [5] |
|---|---|---|---|---|---|---|---|---|---|---|---|
| PANEL INDV EM 600 33 W 3000 K | **auf Anfrage** | 4058075**201293** | 4 × 18 W/4 × 14 W FL | 33 | 3800 | 115 | 3000 | 60000 | 70 | 595 × 595 × 13 | **298,60** |
| PANEL INDV EM 600 33 W 4000 K | **auf Anfrage** | 4058075**201316** | 4 × 18 W/4 × 14 W FL | 33 | 4000 | 120 | 4000 | 60000 | 70 | 595 × 595 × 13 | **298,60** |

## NOTBELEUCHTUNGSEIGENSCHAFTEN

| Produktbezeichnung | Lebensdauer der Batterie im Notbeleuchtungsmodus | Art des Notfalls Betriebstest | Art der Notbeleuchtung Lichtbetrieb | Lichtstrom im Notbeleuchtungsmodus | Batterietyp |
|---|---|---|---|---|---|
| PANEL INDV EM 600 33 W 3000 K | 3 h | Automatisch | Gewartet/nicht gewartet | 450 lm | LiFePO4 |
| PANEL INDV EM 600 33 W 4000 K | 3 h | Automatisch | Gewartet/nicht gewartet | 480 lm | LiFePO4 |

[1] Alle DALI- und Zigbee-Leuchten unterstützen DALI-2 Energiedaten (DALI Teil 252) und DALI-2 Diagnosedaten (DALI Teil 253).
[2] Die ENEC- und TÜV-Zertifizierungen gelten ausschließlich für die schaltbaren Versionen der Leuchtenfamilie. Familie, die DALI-Versionen sind davon ausgenommen.
[3] Die genauen Bedingungen finden Sie unter www.ledvance.de/garantie
[4] t[h]: L70 / B50 @ 25 °C (Ta) / t[h]: L80 / B10 @ 25 °C (Ta)
[5] Unverbindliche Preisempfehlung exkl. MwSt., Änderungen vorbehalten

# PANEL PROTECT

Quadratische Einbauleuchten mit Schutzart IP54 und zusätzlichen Leistungsmerkmalen

## PRODUKTEIGENSCHAFTEN

- Schutzart: IP54 (Vorderseite), IP20 (Rückseite)
- Stahlgehäuse mit Aussparung auf der Rückseite für den Treiber für eine maximale Höhe von 34 mm
- PMMA-Diffusor
- 5-polige Klemmleiste, Kabelquerschnitt bis zu 5 × 2,5 mm²
- Leuchtenversionen mit IoT-fähigem DALI-2 Treiber verfügbar
- Panel kann auf Wunsch mit optischen Sensoren auf individuelle Anfrage angepasst werden

## PRODUKTVORTEILE

- Äußerst vielseitig durch wählbare Leistungsstufen Multi Lumen am Treiber und bis zu 5 040 lm
- Werkzeugloser elektrischer Anschluss durch Tasteranschluss
- Durchgangsverdrahtung möglich durch mitgelieferte Anschlussdose
- Energieeinsparung durch hohe Systemeffizienz: bis zu 140 lm/W
- Hohe Farbkonsistenz mit SDCM 3
- Externer Treiber für erweiterte Flexibilität und einfache Installation

## ANWENDUNGSBEREICHE

- Direkter Ersatz für Leuchten mit Leuchtstofflampen
- Krankenhäuser, Labors, Küchen, Kantinen, Arbeitsräume

## AUSSTATTUNG / ZUBEHÖR

- Zubehör für verschiedene Montagemöglichkeiten verfügbar
- Sicherheitshalterungen vorinstalliert
- Geeignet für den Einsatz mit separater Emergency Umbaubox
- Spezieller Einbaurahmen mit einer Bauhöhe von nur 50 mm separat erhältlich

## WEITERE PRODUKTDETAILS

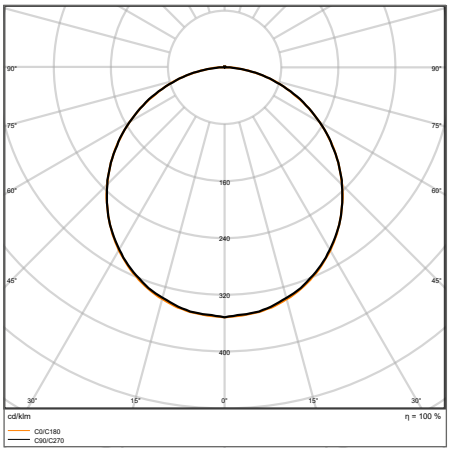


PL PROT 600 P 36W 830 PS

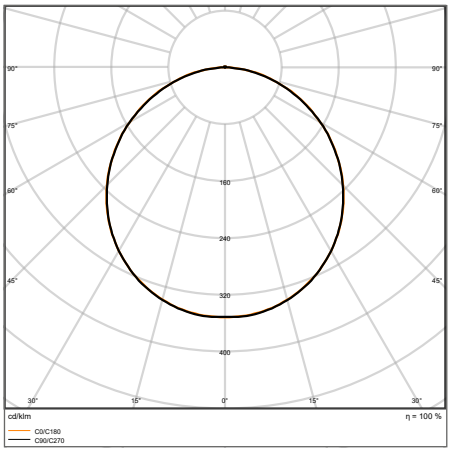


PL PROT 600 P 36W 830 DALIVR

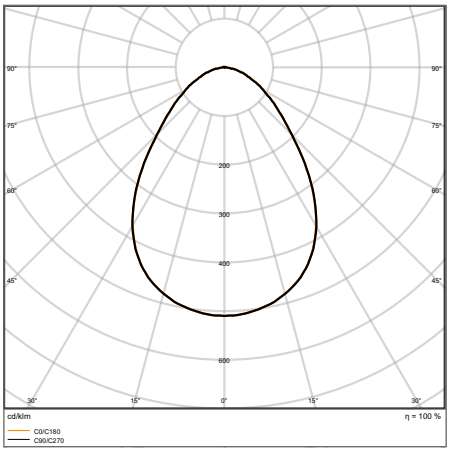


PL PROT 600 P 36W 840 U19 DALIVR

Die im Katalog gezeigten Bilder dienen nur zu Illustrationszwecke. Informationen zu Größe und Farbe entnehmen Sie bitte der Produkttabelle.

## WEITERE PRODUKTDETAILS

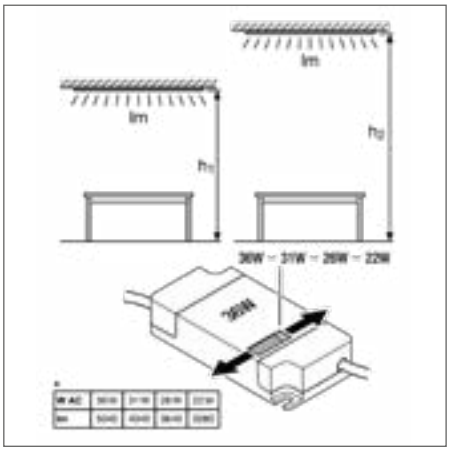

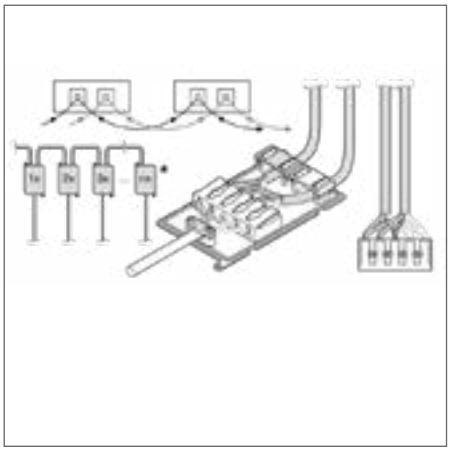

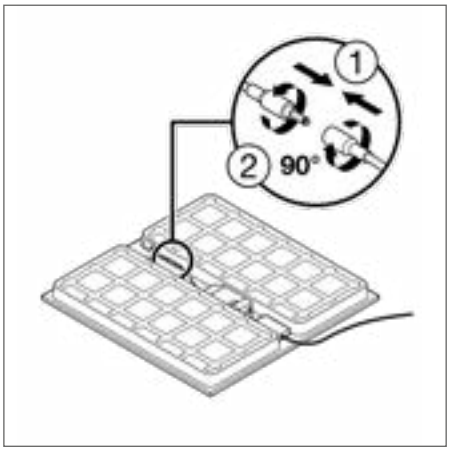


## PANEL PROTECT 600/625 PS

BEG-FÖRDERFÄHIG

Quadratische Einbauleuchten mit Schutzart IP54 und Multi Lumen

PERFOR-MANCE CLASS

MULTI SELECT | FLIMMER-WERT <5% | CRI ≥80 | IP20 IP54 | LEDVANCE 5 JAHRE GARANTIE [1]

| Produktbezeichnung | Art.Nr. | EAN (GTIN) | BEG-FÖRDERFÄHIG | Ersatz für | W | lm | lm/W | K | L80 [2] | ∠ | L × B × H [mm] Ø × H [mm] | UVP [EUR] |
|---|---|---|---|---|---|---|---|---|---|---|---|---|
| PL PROT 600 P 36W 830 PS | **auf Anfrage** | 4099854**082863** | ✓ | 4 × 18W FL | 36/31/26/22 | 5040/4340/3640/3080 | 140 | 3000 | 70000 | 120 | 595 × 595 × 34 | **179** |
| PL PROT 600 P 36W 840 PS | **auf Anfrage** | 4099854**082887** | ✓ | 4 × 18W FL | 36/31/26/22 | 5040/4340/3640/3080 | 140 | 4000 | 70000 | 120 | 595 × 595 × 34 | **179** |
| PL PROT 625 P 36W 830 PS | **6606954** | 4099854**083365** | ✓ | 4 × 18W FL | 36/31/26/22 | 5040/4340/3640/3080 | 140 | 3000 | 70000 | 120 | 620 × 620 × 34 | **179** |
| PL PROT 625 P 36W 840 PS | **6606962** | 4099854**083389** | ✓ | 4 × 18W FL | 36/31/26/22 | 5040/4340/3640/3080 | 140 | 4000 | 70000 | 120 | 620 × 620 × 34 | **179** |

## PANEL PROTECT 600/625 UGR < 19 PS

BEG-FÖRDERFÄHIG

Quadratische Einbauleuchten mit Schutzart IP54, Multi Lumen und geringer Blendung

PERFOR-MANCE CLASS

MULTI SELECT | FLIMMER-WERT <5% | CRI ≥80 | IP20 IP54 | LEDVANCE 5 JAHRE GARANTIE [1]

| Produktbezeichnung | Art.Nr. | EAN (GTIN) | BEG-FÖRDERFÄHIG | Ersatz für | W | lm | lm/W | K | L80 [2] | ∠ | L × B × H [mm] Ø × H [mm] | UVP [EUR] [3] |
|---|---|---|---|---|---|---|---|---|---|---|---|---|
| PL PROT 600 P 36W 840 U19 PS | **auf Anfrage** | 4099854**083303** | ✓ | 4 × 18W FL | 36/31/26/22 | 5040/4340/3640/3080 | 140 | 4000 | 70000 | 90 | 595 × 595 × 34 | **189,00** |
| PL PROT 625 P 36W 840 U19 PS | **6606989** | 4099854**083488** | ✓ | 4 × 18W FL | 36/31/26/22 | 5040/4340/3640/3080 | 140 | 4000 | 70000 | 90 | 620 × 620 × 34 | **189,00** |

[1] Die genauen Bedingungen finden Sie unter www.ledvance.de/garantie
[2] t[h]: L70/B50 @ 25 °C ($T_a$)/t[h]: L80/B10 @ 25 °C ($T_a$)
[3] Unverbindliche Preisempfehlung exkl. MwSt., Änderungen vorbehalten

## PANEL PROTECT 600/625 DALI

Quadratische Einbauleuchten mit Schutzart IP54, DALI-2 IoT-Technologie

BEG-FÖRDERFÄHIG

PERFORMANCE CLASS | VIVA RES | IoT READY [1] | FLIMMERWERT <5% | CRI ≥80 | IP20 / IP54 | LEDVANCE 5 JAHRE GARANTIE [2]

| Produktbezeichnung | Art.Nr. | EAN (GTIN) | BEG-FÖRDERFÄHIG | Ersatz für | W | lm | lm/W | K | L80 [3] | ° | | L × B × H [mm] Ø × H [mm] | UVP [EUR] [4] |
|---|---|---|---|---|---|---|---|---|---|---|---|---|---|
| PL PROT 600 P 36W 830 DALIVR | **auf Anfrage** | 4099854**082900** | ✓ | 4 × 18 W FL | 36 | 5040 | 140 | 3000 | 70000 | 120 | DALI-2/IoT | 595 × 595 × 34 | **216,10** |
| PL PROT 600 P 36W 840 DALIVR | **auf Anfrage** | 4099854**083105** | ✓ | 4 × 18 W FL | 36 | 5040 | 140 | 4000 | 70000 | 120 | DALI-2/IoT | 595 × 595 × 34 | **216,10** |
| PL PROT 625 P 36W 830 DALIVR | **6606938** | 4099854**083402** | ✓ | 4 × 18 W FL | 36 | 5040 | 140 | 3000 | 70000 | 120 | DALI-2/IoT | 620 × 620 × 34 | **216,10** |
| PL PROT 625 P 36W 840 DALIVR | **6606946** | 4099854**083440** | ✓ | 4 × 18 W FL | 36 | 5040 | 140 | 4000 | 70000 | 120 | DALI-2/IoT | 620 × 620 × 34 | **216,10** |

## PANEL PROTECT 600/625 UGR < 19 DALI

Quadratische Einbauleuchten mit Schutzart IP54, DALI-2 IoT-Technologie und geringer Blendung

BEG-FÖRDERFÄHIG

PERFORMANCE CLASS | VIVA RES | IoT READY [1] | FLIMMERWERT <5% | CRI ≥80 | IP20 / IP54 | LEDVANCE 5 JAHRE GARANTIE [2]

| Produktbezeichnung | Art.Nr. | EAN (GTIN) | BEG-FÖRDERFÄHIG | Ersatz für | W | lm | lm/W | K | L80 [3] | ° | | L × B × H [mm] Ø × H [mm] | UVP [EUR] [4] |
|---|---|---|---|---|---|---|---|---|---|---|---|---|---|
| PL PROT 600 P 36W 840 U19 DALIVR | **auf Anfrage** | 4099854**083327** | ✓ | 4 × 18 W FL | 36 | 5040 | 140 | 4000 | 70000 | 90 | DALI-2/IoT | 595 × 595 × 34 | **225,00** |
| PL PROT 625 P 36W 840 U19 DALIVR | **6606970** | 4099854**083501** | ✓ | 4 × 18 W FL | 36 | 5040 | 140 | 4000 | 70000 | 90 | DALI-2/IoT | 620 × 620 × 34 | **225,00** |

[1] Alle Leuchten unterstützen DALI-2 Energiedaten (DALI Teil 252) und DALI-2 Diagnosedaten (DALI Teil 253).
[2] Die genauen Bedingungen finden Sie unter www.ledvance.de/garantie
[3] t[h]: L70/B50 @ 25 °C ($T_a$)/t[h]: L80/B10 @ 25 °C ($T_a$)
[4] Unverbindliche Preisempfehlung exkl. MwSt., Änderungen vorbehalten

# PANEL COMFORT CRI 90

Einlegeleuchten mit CRI 90, Multi Lumen und Multi Color



## PRODUKTEIGENSCHAFTEN

- Rahmen aus extrudiertem Aluminium
- Polystyrol-Diffuser
- 5-polige Anschlussklemme, Kabelquerschnitt bis zu 5 x 2,5 mm² (36 W Versionen)
- Leuchtenversionen mit IoT-fähigem DALI-2 Treiber verfügbar
- Lebensdauer (L80/B10): bis zu 60 000 h (bei 25 °C)

## PRODUKTVORTEILE

- Leistungsstark mit CRI 90 und hoher Lichtausbeute
- Leuchten mit schaltbarem und DALI-2 Treiber verfügbar
- Gute Entblendung (UGR < 19)
- Hohe Farbkonsistenz mit SDCM 3
- Durchgangsverdrahtung mit enthaltener Anschlussbox möglich

## ANWENDUNGSBEREICHE

- Direkter Ersatz für Einbau-Leuchten mit Leuchtstofflampen
- Büroräume, Konferenzräume
- Empfangsbereiche, Foyers, Korridore, Aufzüge, Schulen, öffentliche Gebäude

## AUSSTATTUNG / ZUBEHÖR

- Wählbare Lichtfarbe und Leistung am externen Treiber (für schaltbare Version) bzw. separatem Schalter (DALI Version)
- Anschlussbox mit 5-poliger Anschlussklemme alten

## WEITERE PRODUKTDETAILS

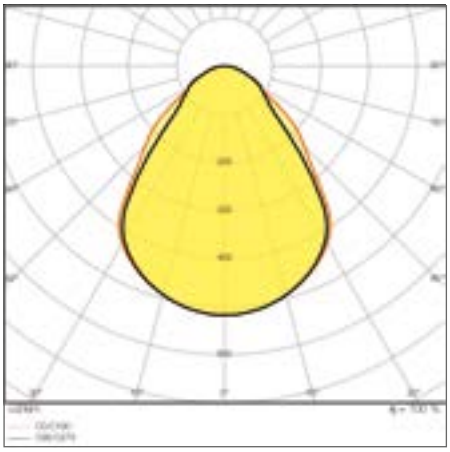

PANEL COMFORT 600 P 36W 930/940 U19 CPS

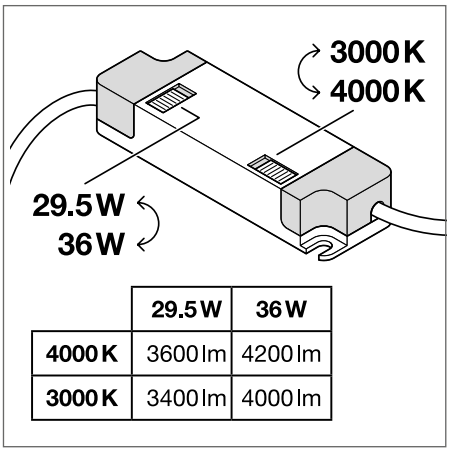


| | 29.5 W | 36 W |
|---|---|---|
| 4000 K | 3600 lm | 4200 lm |
| 3000 K | 3400 lm | 4000 lm |

On/Off versions with CCT and lumen switch on driver

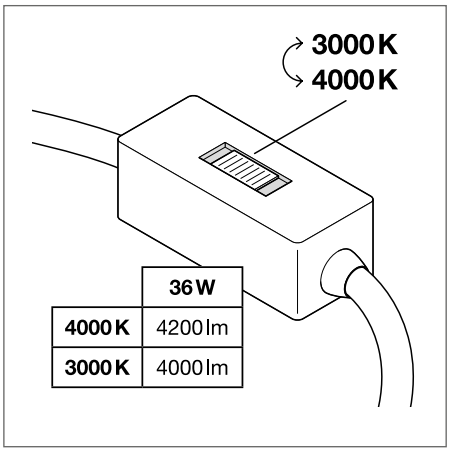


| | 36 W |
|---|---|
| 4000 K | 4200 lm |
| 3000 K | 4000 lm |

DALI versions with external CCT switch

Die im Katalog gezeigten Bilder dienen nur zu Illustrationszwecke. Informationen zu Größe und Farbe entnehmen Sie bitte der Produkttabelle.

# PANEL COMFORT CRI 90 600 / 625 UGR<19

Einlegeleuchten mit CRI 90, wählbarem CCT und Power Select

| Produktbezeichnung | Art.Nr. | EAN (GTIN) | W | lm | lm/W | K | L80 [3] | ° | | L × B × H [mm] Ø × H [mm] | UVP [EUR] [4] |
|---|---|---|---|---|---|---|---|---|---|---|---|
| PANEL COMFORT 600 P 36W 930/940 U19 CPS | **5987148** | 4058075**694460** | 29.5 | 3400 | 115 | 3000 | 60000 | 90 | — | 595 × 595 × 35 | **134,40** |
| | | | 29.5 | 3600 | 122 | 4000 | | | | | |
| | | | 36.0 | 4000 | 111 | 3000 | | | | | |
| | | | 36.0 | 4200 | 116 | 4000 | | | | | |
| PANEL COMFORT 625 P 36W 930/940 U19 CPS | **5987156** | 4058075**694484** | 29.5 | 3400 | 115 | 3000 | 60000 | 90 | — | 620 × 620 × 35 | **134,40** |
| | | | 29.5 | 3600 | 122 | 4000 | | | | | |
| | | | 36.0 | 4000 | 111 | 3000 | | | | | |
| | | | 36.0 | 4200 | 116 | 4000 | | | | | |
| PANEL COMFORT 600 P 36W 930/940 U19 DALIVR | **5987164** | 4058075**694507** | 36.0 | 4000 | 111 | 3000 | 60000 | 90 | DALI-2/IoT | 595 × 595 × 35 | **174,30** |
| | | | 36.0 | 4200 | 116 | 4000 | | | | | |
| PANEL COMFORT 625 P 36W 930/940 U19 DALIVR | **5987172** | 4058075**694521** | 36.0 | 4000 | 111 | 3000 | 60000 | 90 | DALI-2/IoT | 620 × 620 × 35 | **174,30** |
| | | | 36.0 | 4200 | 116 | 4000 | | | | | |

[1] Alle DALI-Leuchten unterstützen DALI-2 Energiedaten (DALI Teil 252) und DALI-2 Diagnosedaten (DALI Teil 253).
[2] Die genauen Bedingungen finden Sie unter www.ledvance.de/garantie
[3] t[h]: L70/B50 @ 25 °C ($T_a$)/t[h]: L80/B10 @ 25 °C ($T_a$)
[4] Unverbindliche Preisempfehlung exkl. MwSt., Änderungen vorbehalten

# PANEL COMFORT

Einlegeleuchten mit wählbarer Lichtfarbe und Wattageneinstellung (Multi Lumen), DALI-2 oder Zigbee 3.0 Technologie



1



2



3

## PRODUKTEIGENSCHAFTEN

- Rahmen aus stranggepresstem Aluminium
- Polystyrol-Diffuser
- 5-polige Anschlussklemme, Kabelquerschnitt bis zu 5 x 2,5 mm²
- Leuchtenversionen mit IoT-fähigem DALI-2 Treiber verfügbar
- Lebensdauer (L80/B10): 70.000 h (bei 25 °C)

## PRODUKTVORTEILE

- Sehr vielseitig durch eine am Treiber wählbare Wattageneinstellung (Multi Lumen)
- Werkzeugloser elektrischer Anschluss dank Push-Button-Anschlussklemme
- Durchverdrahtung mit enthaltener Anschlussbox möglich
- Energieeinsparung dank hoher Systemlichtausbeute: bis zu 130 lm/W
- Hohe Farbkonsistenz mit SDCM 3
- Erweiterte Dienstleistungen wie Stromverbrauchsüberwachung und Fernwartung möglich bei DALI Versionen
- Externer Treiber für erweiterte Flexibilität und einfache Installation
- Flimmerarmes Licht dank speziellem elektronischen Vorschaltgerät
- Scherheitsbeleuchtung möglich mit LEDVANCE Emergency Conversion Box
- 5 Jahre Garantie

## ANWENDUNGSBEREICHE

- Direct replacement for recessed luminaires with fluorescent lamps
- Offices, conference rooms
- Reception areas, foyers, Korridore, elevators, schools, Öffentliche Gebäude

## AUSSTATTUNG / ZUBEHÖR

- Zubehör für verschiedene Einbaumöglichkeiten erhältlich
- Anschlussbox mit 5-poliger Anschlussklemme enthalten
- Sicherungsseil für Leuchten enthalten
- Sicherheitsklemmen vormontiert
- Externes Vorschaltgerät enthalten
- Geeignet für den Betrieb mit Emergency Conversion Box

## WEITERE PRODUKTDETAILS

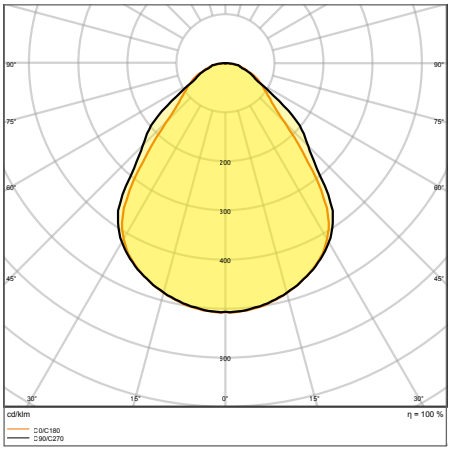


PL CMFT 600 P 28W 830 U19 PS

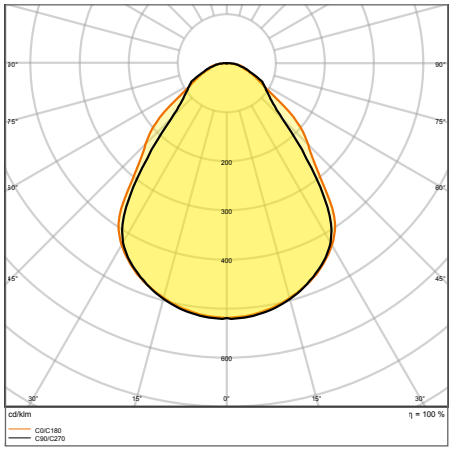


PL CMFT 600 P 30W 830 U19 PS

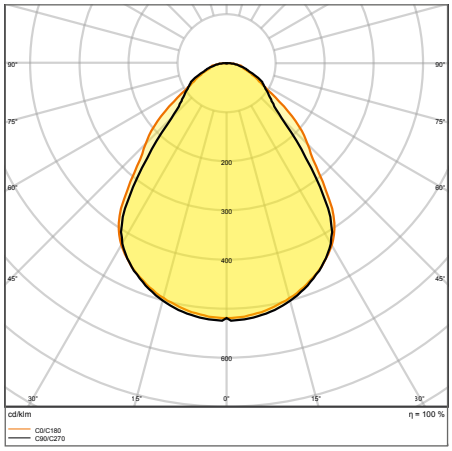


PL CMFT 600 P 33W 830 U19 PS

Die im Katalog gezeigten Bilder dienen nur zu Illustrationszwecke. Informationen zu Größe und Farbe entnehmen Sie bitte der Produkttabelle.

## WEITERE PRODUKTDETAILS

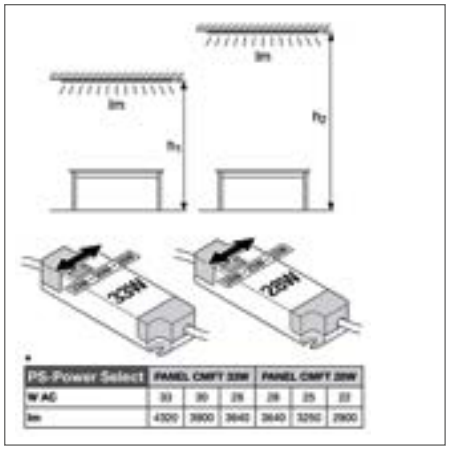


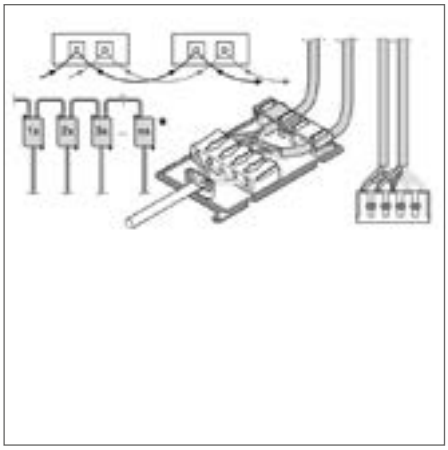

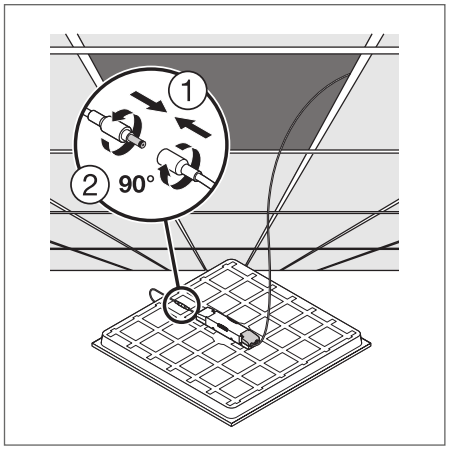


## PANEL COMFORT 600 / 625 / 1200 PS

Quadratische oder rechteckige Einlegeleuchten mit wählbarer Wattageneinstellung (Multi Lumen)

BEG-FÖRDERFÄHIG

PERFOR-MANCE CLASS

EN ISO 9001 | MULTI SELECT | FLIMMER-WERT <5% | CRI >80 | IP20 / IP40 | LEDVANCE 5 JAHRE GARANTIE [1]

| Produktbezeichnung | Art.Nr. | EAN (GTIN) | BEG-FÖRDERFÄHIG | Ersatz für | W | lm | lm/W | K | L80 [2] | ∠° | L × B × H [mm] Ø × H [mm] | No. | UVP [EUR] [3] |
|---|---|---|---|---|---|---|---|---|---|---|---|---|---|
| PL CMFT 600 P 28 W 830 PS | **auf Anfrage** | 4099854**014192** | ✓ | 4 × 18 W FL | 22/ 25/ 28 | 2900/ 3250/ 3640 | 130 | 3000 | 70000 | 110 | 595 × 595 × 32 | 1 | **83,50** |
| PL CMFT 600 P 28 W 840 PS | **auf Anfrage** | 4099854**014215** | ✓ | 4 × 18 W FL | 22/ 25/ 28 | 2900/ 3250/ 3640 | 130 | 4000 | 70000 | 110 | 595 × 595 × 32 | 1 | **83,50** |
| PL CMFT 600 P 33 W 830 PS | **auf Anfrage** | 4099854**014864** | ✓ | 4 × 18 W FL | 28/ 30/ 33 | 3640/ 3900/ 4320 | 130 | 3000 | 70000 | 110 | 595 × 595 × 32 | 1 | **89,20** |
| PL CMFT 600 P 33 W 840 PS | **auf Anfrage** | 4099854**014888** | ✓ | 4 × 18 W FL | 28/ 30/ 33 | 3640/ 3900/ 4320 | 130 | 4000 | 70000 | 110 | 595 × 595 × 32 | 1 | **89,20** |
| PL CMFT 600 P 33 W 865 PS | **auf Anfrage** | 4099854**014901** | ✓ | 4 × 18 W FL | 28/ 30/ 33 | 3640/ 3900/ 4320 | 130 | 6500 | 70000 | 110 | 595 × 595 × 32 | 1 | **89,20** |
| PL CMFT 625 P 28 W 830 PS | **6315003** | 4099854**014253** | ✓ | 4 × 18 W FL | 22/ 25/ 28 | 2900/ 3250/ 3640 | 130 | 3000 | 70000 | 110 | 620 × 620 × 32 | 2 | **83,50** |
| PL CMFT 625 P 28 W 840 PS | **6315011** | 4099854**014277** | ✓ | 4 × 18 W FL | 22/ 25/ 28 | 2900/ 3250/ 3640 | 130 | 4000 | 70000 | 110 | 620 × 620 × 32 | 2 | **83,50** |
| PL CMFT 625 P 33 W 830 PS | **6315178** | 4099854**014642** | ✓ | 4 × 18 W FL | 28/ 30/ 33 | 3640/ 3900/ 4320 | 130 | 3000 | 70000 | 110 | 620 × 620 × 32 | 2 | **89,20** |
| PL CMFT 625 P 33 W 840 PS | **6315186** | 4099854**014666** | ✓ | 4 × 18 W FL | 28/ 30/ 33 | 3640/ 3900/ 4320 | 130 | 4000 | 70000 | 110 | 620 × 620 × 32 | 2 | **89,20** |
| PL CMFT 1200 P 33 W 830 PS | **6314740** | 4099854**002731** | ✓ | 2 × 36 W FL | 28/ 30/ 33 | 3640/ 3900/ 4320 | 130 | 3000 | 70000 | 110 | 1195 × 295 × 11 | 3 | **122,40** |
| PL CMFT 1200 P 33 W 840 PS | **6314864** | 4099854**003981** | ✓ | 2 × 36 W FL | 28/ 30/ 33 | 3640/ 3900/ 4320 | 130 | 4000 | 70000 | 110 | 1195 × 295 × 11 | 3 | **122,40** |

[1] Die genauen Bedingungen finden Sie unter www.ledvance.de/garantie
[2] t[h]: L70 / B50 @ 25 °C ($T_a$) / t[h]: L80 / B10 @ 25 °C ($T_a$)
[3] Unverbindliche Preisempfehlung exkl. MwSt., Änderungen vorbehalten

## PANEL COMFORT 600 / 625 / 1200 UGR < 19 PS

BEG-FÖRDERFÄHIG

Quadratische oder rechteckige Einlegeleuchten mit Multi Lumen und geringer Blendung

PERFORMANCE CLASS | MULTI SELECT | FLIMMERWERT <5% | UGR <19 | CRI >80 | IP20 / IP40 | LEDVANCE 5 JAHRE GARANTIE [1]

| Produktbezeichnung | Art.Nr. | EAN (GTIN) | BEG-Förderfähig | Ersatz für | W | lm | lm/W | K | L80 [2] | ° | L × B × H [mm] Ø × H [mm] | No. | UVP [EUR] [4] |
|---|---|---|---|---|---|---|---|---|---|---|---|---|---|
| PL CMFT 600 P 28W 830 U19 PS | **auf Anfrage** | 4099854**014604** | ✓ | 4 × 18W FL | 22/ 25/ 28 | 2900/ 3250/ 3640 | 130 | 3000 | 70000 | 90 | 595 × 595 × 32 | 1 | **91,40** |
| PL CMFT 600 P 28W 840 U19 PS | **auf Anfrage** | 4099854**014628** | ✓ | 4 × 18W FL | 22/ 25/ 28 | 2900/ 3250/ 3640 | 130 | 4000 | 70000 | 90 | 595 × 595 × 32 | 1 | **91,40** |
| PL CMFT 600 P 33W 830 U19 PS | **auf Anfrage** | 4099854**015090** | ✓ | 4 × 18W FL | 28/ 30/ 33 | 3640/ 3900/ 4320 | 130 | 3000 | 70000 | 90 | 595 × 595 × 32 | 1 | **102,70** |
| PL CMFT 600 P 33W 840 U19 PS | **auf Anfrage** | 4099854**015113** | ✓ | 4 × 18W FL | 28/ 30/ 33 | 3640/ 3900/ 4320 | 130 | 4000 | 70000 | 90 | 595 × 595 × 32 | 1 | **102,70** |
| PL CMFT 600 P 33W 865 U19 PS | **auf Anfrage** | 4099854**015137** | ✓ | 4 × 18W FL | 28/ 30/ 33 | 3640/ 3900/ 4320 | 130 | 6500 | 70000 | 90 | 595 × 595 × 32 | 1 | **102,70** |
| PL CMFT 625 P 28W 830 U19 PS | **6315062** | 4099854**014376** | ✓ | 4 × 18W FL | 22/ 25/ 28 | 2900/ 3250/ 3640 | 130 | 3000 | 70000 | 90 | 620 × 620 × 32 | 2 | **91,40** |
| PL CMFT 625 P 28W 840 U19 PS | **6315089** | 4099854**014413** | ✓ | 4 × 18W FL | 22/ 25/ 28 | 2900/ 3250/ 3640 | 130 | 4000 | 70000 | 90 | 620 × 620 × 32 | 2 | **91,40** |
| PL CMFT 625 P 33W 830 U19 PS | **6315127** | 4099854**014529** | ✓ | 4 × 18W FL | 28/ 30/ 33 | 3640/ 3900/ 4320 | 130 | 3000 | 70000 | 90 | 620 × 620 × 32 | 2 | **102,70** |
| PL CMFT 625 P 33W 840 U19 PS | **6315135** | 4099854**014543** | ✓ | 4 × 18W FL | 28/ 30/ 33 | 3640/ 3900/ 4320 | 130 | 4000 | 70000 | 90 | 620 × 620 × 32 | 2 | **102,70** |
| PL CMFT 625 P 33W 865 U19 PS | **6315143** | 4099854**014567** | ✓ | 4 × 18W FL | 28/ 30/ 33 | 3640/ 3900/ 4320 | 130 | 6500 | 70000 | 90 | 620 × 620 × 32 | 2 | **102,70** |
| PL CMFT 1200 P 33W 830 U19 PS | **6314899** | 4099854**004087** | ✓ | 2 × 36W FL | 28/ 30/ 33 | 3640/ 3900/ 4320 | 130 | 3000 | 70000 | 90 | 1195 × 295 × 11 | 3 | **132,60** |
| PL CMFT 1200 P 33W 840 U19 PS | **6314902** | 4099854**004100** | ✓ | 2 × 36W FL | 28/ 30/ 33 | 3640/ 3900/ 4320 | 130 | 4000 | 70000 | 90 | 1195 × 295 × 11 | 3 | **132,60** |

## PANEL COMFORT 600 / 625 / 1200 DALI

BEG-FÖRDERFÄHIG

Quadratische oder rechteckige Einlege-Leuchten mit DALI-2 IoT Technologie

PERFORMANCE CLASS | VIVARES | IoT READY [3] | DALI VERSIONEN | FLIMMERWERT <5% | CRI >80 | IP20 / IP40 | LEDVANCE 5 JAHRE GARANTIE [1]

| Produktbezeichnung | Art.Nr. | EAN (GTIN) | BEG-Förderfähig | Ersatz für | W | lm | lm/W | K | L80 [2] | ° | | L × B × H [mm] Ø × H [mm] | No. | UVP [EUR] [4] |
|---|---|---|---|---|---|---|---|---|---|---|---|---|---|---|
| PL CMFT 600 P 28W 830 DALIVR | **auf Anfrage** | 4099854**014352** | ✓ | 4 × 18W FL | 22/ 25/ 28 | 2900/ 3250/ 3640 | 130 | 3000 | 70000 | 110 | DALI-2/IoT | 595 × 595 × 32 | 1 | **127,50** |
| PL CMFT 600 P 28W 840 DALIVR | **auf Anfrage** | 4099854**014505** | ✓ | 4 × 18W FL | 22/ 25/ 28 | 2900/ 3250/ 3640 | 130 | 4000 | 70000 | 110 | DALI-2/IoT | 595 × 595 × 32 | 1 | **127,50** |
| PL CMFT 600 P 33W 830 DALIVR | **auf Anfrage** | 4099854**014925** | ✓ | 4 × 18W FL | 28/ 30/ 33 | 3640/ 3900/ 4320 | 130 | 3000 | 70000 | 110 | DALI-2/IoT | 595 × 595 × 32 | 1 | **131,80** |
| PL CMFT 600 P 33W 840 DALIVR | **auf Anfrage** | 4099854**015342** | ✓ | 4 × 18W FL | 28/ 30/ 33 | 3640/ 3900/ 4320 | 130 | 4000 | 70000 | 110 | DALI-2/IoT | 595 × 595 × 32 | 1 | **131,80** |
| PL CMFT 600 P 33W 865 DALIVR | **auf Anfrage** | 4099854**015410** | ✓ | 4 × 18W FL | 28/ 30/ 33 | 3640/ 3900/ 4320 | 130 | 6500 | 70000 | 110 | DALI-2/IoT | 595 × 595 × 32 | 1 | **131,80** |
| PL CMFT 625 P 28W 830 DALIVR | **6315038** | 4099854**014291** | ✓ | 4 × 18W FL | 22/ 25/ 28 | 2900/ 3250/ 3640 | 130 | 3000 | 70000 | 110 | DALI-2/IoT | 620 × 620 × 32 | 2 | **127,50** |
| PL CMFT 625 P 28W 840 DALIVR | **6315046** | 4099854**014314** | ✓ | 4 × 18W FL | 22/ 25/ 28 | 2900/ 3250/ 3640 | 130 | 4000 | 70000 | 110 | DALI-2/IoT | 620 × 620 × 32 | 2 | **127,50** |
| PL CMFT 625 P 33W 830 DALIVR | **6315054** | 4099854**014338** | ✓ | 4 × 18W FL | 28/ 30/ 33 | 3640/ 3900/ 4320 | 130 | 3000 | 70000 | 110 | DALI-2/IoT | 620 × 620 × 32 | 2 | **131,80** |
| PL CMFT 625 P 33W 840 DALIVR | **6315070** | 4099854**014390** | ✓ | 4 × 18W FL | 28/ 30/ 33 | 3640/ 3900/ 4320 | 130 | 4000 | 70000 | 110 | DALI-2/IoT | 620 × 620 × 32 | 2 | **131,80** |
| PL CMFT 1200 P 33W 830 DALIVR | **6314872** | 4099854**004001** | ✓ | 2 × 36W FL | 28/ 30/ 33 | 3640/ 3900/ 4320 | 130 | 3000 | 70000 | 110 | DALI-2/IoT | 1195 × 295 × 11 | 3 | **166,70** |
| PL CMFT 1200 P 33W 840 DALIVR | **6314880** | 4099854**004049** | ✓ | 2 × 36W FL | 28/ 30/ 33 | 3640/ 3900/ 4320 | 130 | 4000 | 70000 | 110 | DALI-2/IoT | 1195 × 295 × 11 | 3 | **166,70** |

[1] Die genauen Bedingungen finden Sie unter www.ledvance.de/garantie
[2] t[h]: L70 / B50 @ 25 °C ($T_a$) / t[h]: L80 / B10 @ 25 °C ($T_a$)
[3] Alle Leuchten unterstützen DALI-2 Energiedaten (DALI Teil 252) und DALI-2 Diagnosedaten (DALI Teil 253).
[4] Unverbindliche Preisempfehlung exkl. MwSt., Änderungen vorbehalten

## PANEL COMFORT 600 / 625 / 1200 UGR < 19 DALI

Quadratische oder rechteckige Einlegeleuchten mit geringer Blendung und DALI-2 IoT-Technologie

BEG-FÖRDERFÄHIG

PERFORMANCE CLASS | VIVA RES | IoT READY [1] | FLIMMERWERT < 5% | UGR < 19 | CRI > 80 | IP20 / IP40 | LEDVANCE 5 JAHRE GARANTIE [2]

| Produktbezeichnung | Art.Nr. | EAN (GTIN) | BEG-FÖRDERFÄHIG | Ersatz für | W | lm | lm/W | K | L80 [3] | ° | | L × B × H [mm] Ø × H [mm] | No. | UVP [EUR] [4] |
|---|---|---|---|---|---|---|---|---|---|---|---|---|---|---|
| PL CMFT 600 P 28W 830 U19 DALIVR | **auf Anfrage** | 4099854**014703** | ✓ | 4 × 18 W FL | 22/ 25/ 28 | 2900/ 3250/ 3640 | 130 | 3000 | 70000 | 90 | DALI-2/IoT | 595 × 595 × 32 | 1 | **138,30** |
| PL CMFT 600 P 28W 840 U19 DALIVR | **auf Anfrage** | 4099854**014789** | ✓ | 4 × 18 W FL | 22/ 25/ 28 | 2900/ 3250/ 3640 | 130 | 4000 | 70000 | 90 | DALI-2/IoT | 595 × 595 × 32 | 1 | **138,30** |
| PL CMFT 600 P 33W 830 U19 DALIVR | **auf Anfrage** | 4099854**015304** | ✓ | 4 × 18 W FL | 28/ 30/ 33 | 3640/ 3900/ 4320 | 130 | 3000 | 70000 | 90 | DALI-2/IoT | 595 × 595 × 32 | 1 | **144,60** |
| PL CMFT 600 P 33W 840 U19 DALIVR | **auf Anfrage** | 4099854**015229** | ✓ | 4 × 18 W FL | 28/ 30/ 33 | 3640/ 3900/ 4320 | 130 | 4000 | 70000 | 90 | DALI-2/IoT | 595 × 595 × 32 | 1 | **144,60** |
| PL CMFT 600 P 33W 865 U19 DALIVR | **auf Anfrage** | 4099854**015243** | ✓ | 4 × 18 W FL | 28/ 30/ 33 | 3640/ 3900/ 4320 | 130 | 6500 | 70000 | 90 | DALI-2/IoT | 595 × 595 × 32 | 1 | **144,60** |
| PL CMFT 625 P 28W 830 U19 DALIVR | **6315097** | 4099854**014437** | ✓ | 4 × 18 W FL | 22/ 25/ 28 | 2900/ 3250/ 3640 | 130 | 3000 | 70000 | 90 | DALI-2/IoT | 620 × 620 × 32 | 2 | **138,30** |
| PL CMFT 625 P 28W 840 U19 DALIVR | **6315119** | 4099854**014482** | ✓ | 4 × 18 W FL | 22/ 25/ 28 | 2900/ 3250/ 3640 | 130 | 4000 | 70000 | 90 | DALI-2/IoT | 620 × 620 × 32 | 2 | **138,30** |
| PL CMFT 625 P 33W 830 U19 DALIVR | **6315151** | 4099854**014581** | ✓ | 4 × 18 W FL | 28/ 30/ 33 | 3640/ 3900/ 4320 | 130 | 3000 | 70000 | 90 | DALI-2/IoT | 620 × 620 × 32 | 2 | **144,60** |
| PL CMFT 625 P 33W 840 U19 DALIVR | **6315194** | 4099854**014680** | ✓ | 4 × 18 W FL | 28/ 30/ 33 | 3640/ 3900/ 4320 | 130 | 4000 | 70000 | 90 | DALI-2/IoT | 620 × 620 × 32 | 2 | **144,60** |
| PL CMFT 625 P 33W 865 U19 DALIVR | **6315208** | 4099854**014727** | ✓ | 4 × 18 W FL | 28/ 30/ 33 | 3640/ 3900/ 4320 | 130 | 6500 | 70000 | 90 | DALI-2/IoT | 620 × 620 × 32 | 2 | **144,60** |
| PL CMFT 1200 P 33W 830 U19 DALIVR | **6314910** | 4099854**004124** | ✓ | 2 × 36 W FL | 28/ 30/ 33 | 3640/ 3900/ 4320 | 130 | 3000 | 70000 | 90 | DALI-2/IoT | 1195 × 295 × 11 | 3 | **176,80** |
| PL CMFT 1200 P 33W 840 U19 DALIVR | **6314929** | 4099854**004162** | ✓ | 2 × 36 W FL | 28/ 30/ 33 | 3640/ 3900/ 4320 | 130 | 4000 | 70000 | 90 | DALI-2/IoT | 1195 × 295 × 11 | 3 | **176,80** |

## PANEL COMFORT 600 / 625 ZIGBEE

Quadratische Einlegeleuchte mit Zigbee 3.0-Technologie

BEG-FÖRDERFÄHIG

PERFORMANCE CLASS | VIVA RES | IoT READY [1] | FLIMMERWERT < 5% | CRI > 80 | IP20 / IP40 | LEDVANCE 5 JAHRE GARANTIE [2]

| Produktbezeichnung | Art.Nr. | EAN (GTIN) | BEG-FÖRDERFÄHIG | Ersatz für | W | lm | lm/W | K | L80 [3] | ° | | L × B × H [mm] Ø × H [mm] | No. | UVP [EUR] [4] |
|---|---|---|---|---|---|---|---|---|---|---|---|---|---|---|
| PL CMFT 600 P 33W 840 ZBVR | **auf Anfrage** | 4099854**015076** | ✓ | 4 × 18 W FL | 33 | 4320 | 130 | 4000 | 70000 | 110 | Zigbee 3.0 | 595 × 595 × 32 | 1 | **175,70** |
| PL CMFT 625 P 33W 840 ZBVR | **6315100** | 4099854**014468** | ✓ | 4 × 18 W FL | 33 | 4320 | 130 | 4000 | 70000 | 110 | Zigbee 3.0 | 620 × 620 × 32 | 2 | **175,70** |

## PANEL COMFORT 600 / 625 UGR < 19 ZIGBEE

Quadratische Einlegeleuchte mit geringer Blendung und Zigbee 3.0-Technologie

BEG-FÖRDERFÄHIG

PERFORMANCE CLASS | VIVA RES | IoT READY [1] | FLIMMERWERT < 5% | UGR < 19 | CRI > 80 | IP20 / IP40 | LEDVANCE 5 JAHRE GARANTIE [2]

| Produktbezeichnung | Art.Nr. | EAN (GTIN) | BEG-FÖRDERFÄHIG | Ersatz für | W | lm | lm/W | K | L80 [3] | ° | | L × B × H [mm] Ø × H [mm] | No. | UVP [EUR] [4] |
|---|---|---|---|---|---|---|---|---|---|---|---|---|---|---|
| PL CMFT 600 P 33W 840 U19 ZBVR | **auf Anfrage** | 4099854**014239** | ✓ | 4 × 18 W FL | 33 | 4320 | 130 | 4000 | 70000 | 90 | Zigbee 3.0 | 595 × 595 × 32 | 1 | **186,10** |
| PL CMFT 625 P 33W 840 U19 ZBVR | **6315216** | 4099854**014802** | ✓ | 4 × 18 W FL | 33 | 4320 | 130 | 4000 | 70000 | 90 | Zigbee 3.0 | 620 × 620 × 32 | 2 | **186,10** |

[1] Alle DALI- und Zigbee-Leuchten unterstützen DALI-2 Energiedaten (DALI Teil 252) und DALI-2 Diagnosedaten (DALI Teil 253).
[2] Die genauen Bedingungen finden Sie unter www.ledvance.de/garantie
[3] t[h]: L70 / B50 @ 25 °C ($T_a$) / t[h]: L80 / B10 @ 25 °C ($T_a$)
[4] Unverbindliche Preisempfehlung exkl. MwSt., Änderungen vorbehalten

# PANEL COMPACT

Quadratische oder rechteckige Einlegeleuchten mit verschiedenen Eigenschaften: blendfrei, DALI-2 oder CRI 90



1

2



3

## PRODUKTEIGENSCHAFTEN

- Rahmen aus stranggepresstem Aluminium
- Polystyrol-Diffuser
- Lebensdauer (L80/B10): bis zu 50.000 h (bei 25 °C)

## PRODUKTVORTEILE

- Flimmerarmes Licht dank speziellem elektronischen Vorschaltgerät
- Energieeinsparung dank Systemlichtausbeute von bis zu 110 lm/W
- Externer Treiber für erweiterte Flexibilität und einfache Installation
- Version mit DALI-EVG verfügbar
- 5 Jahre Garantie

## ANWENDUNGSBEREICHE

- Direkter Ersatz für Leuchten mit Leuchtstofflampen
- Büroräume, Konferenzräume
- Empfangsbereiche, Eingangsbereiche, Korridore, Aufzüge

## AUSSTATTUNG / ZUBEHÖR

- Zubehör für verschiedene Einbaumöglichkeiten erhältlich
- Sicherungsseil für Leuchten enthalten
- Sicherheitsklemmen vormontiert
- Externes Vorschaltgerät enthalten
- Geeignet für den Betrieb mit Emergency Conversion Box
- Anschlussbox mit 5-poliger Klemme zur Durchverdrahtung für Kabelquerschnitte bis zu 2,5 mm² separat erhältlich

## WEITERE PRODUKTDETAILS

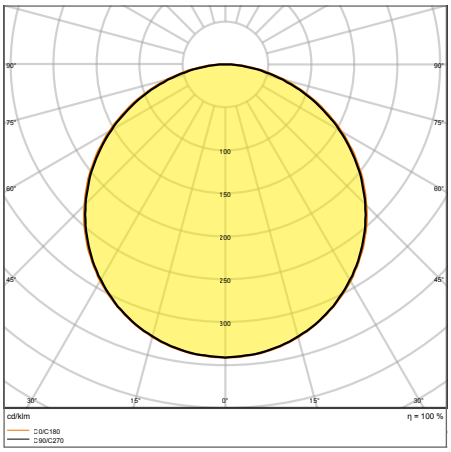


PL COMP 600 V 33W 830 U19

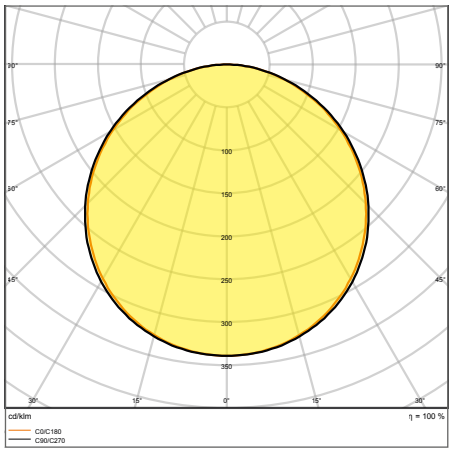


PL COMP 1200 V 33W 840 U19

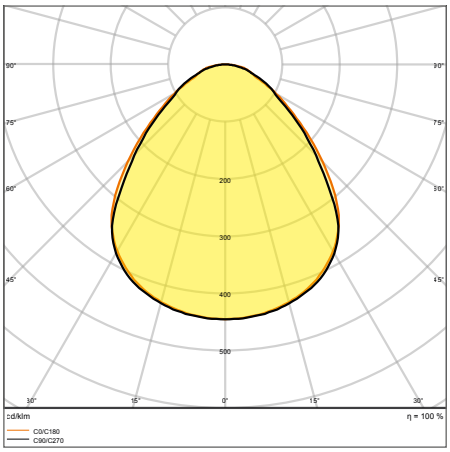


PL COMP 1200×600 V 53W 840 U19

Die im Katalog gezeigten Bilder dienen nur zu Illustrationszwecke. Informationen zu Größe und Farbe entnehmen Sie bitte der Produkttabelle.

## WEITERE PRODUKTDETAILS

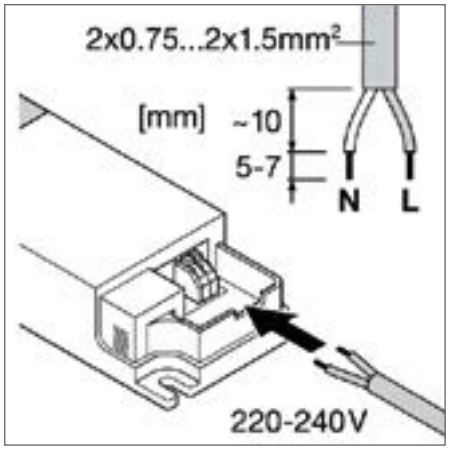


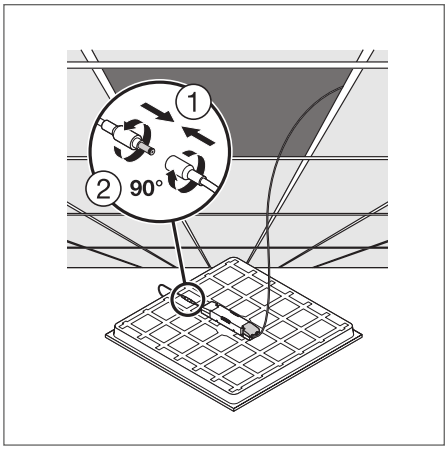


## PANEL COMPACT 600 / 625 / 1200

Quadratische oder rechteckige Einlegeleuchten

VALUE CLASS

TÜV SÜD | FLIMMER-WERT <5% | CRI >80 | IP20 IP40 | LEDVANCE 5 JAHRE GARANTIE [1]

| Produktbezeichnung | Art.Nr. | EAN (GTIN) | Ersatz für | W | lm | lm/W | K | L70 [2] | ° | L × B × H [mm] Ø × H [mm] | No. | UVP [EUR] [3] |
|---|---|---|---|---|---|---|---|---|---|---|---|---|
| PL COMP 600 V 33W 830 | **auf Anfrage** | 4099854**017742** | 4 × 18 W/4 × 14 W FL | 33 | 3630 | 110 | 3000 | 70000 | 90 | 595 × 595 × 32 | 1 | **53,90** |
| PL COMP 600 V 33W 840 | **auf Anfrage** | 4099854**017902** | 4 × 18 W/4 × 14 W FL | 33 | 3630 | 110 | 4000 | 70000 | 120 | 595 × 595 × 32 | 1 | **53,90** |
| PL COMP 600 V 33W 865 | **auf Anfrage** | 4099854**017940** | 4 × 18 W/4 × 14 W FL | 33 | 3630 | 110 | 6500 | 70000 | 120 | 595 × 595 × 32 | 1 | **53,90** |
| PL COMP 625 V 33W 840 | **6315275** | 4099854**017407** | 4 × 18 W/4 × 14 W FL | 33 | 3630 | 110 | 4000 | 70000 | 90 | 620 × 620 × 32 | 1 | **53,90** |
| PL COMP 1200 V 33W 840 | **6315224** | 4099854**017162** | 1 × 36 W FL | 33 | 3630 | 110 | 4000 | 70000 | 120 | 1195 × 295 × 34 | 2 | **103,00** |
| PL COMP 1200X600 V 53W 840 | **6606903** | 4099854**113680** | 2 × 36 W FL | 53 | 5830 | 110 | 4000 | 70000 | 120 | 1195 × 595 × 34 | 3 | **163,70** |

## PANEL COMPACT 600 / 625 / 1200 UGR < 19

Quadratische oder rechteckige Einlegeleuchte mit geringer Blendung

VALUE CLASS

TÜV SÜD | FLIMMER-WERT <5% | UGR <19 | CRI >80 | IP20 IP40 | LEDVANCE 5 JAHRE GARANTIE [1]

| Produktbezeichnung | Art.Nr. | EAN (GTIN) | Ersatz für | W | lm | lm/W | K | L70 [2] | ° | L × B × H [mm] Ø × H [mm] | No. | UVP [EUR] [3] |
|---|---|---|---|---|---|---|---|---|---|---|---|---|
| PL COMP 600 V 33W 830 U19 | **auf Anfrage** | 4099854**017063** | 4 × 18 W/4 × 14 W FL | 33 | 3630 | 110 | 3000 | 70000 | 120 | 595 × 595 × 32 | 1 | **64,50** |
| PL COMP 600 V 33W 840 U19 | **auf Anfrage** | 4099854**017223** | 4 × 18 W/4 × 14 W FL | 33 | 3630 | 110 | 4000 | 70000 | 90 | 595 × 595 × 32 | 1 | **64,50** |
| PL COMP 600 V 33W 865 U19 | **auf Anfrage** | 4099854**017308** | 4 × 18 W/4 × 14 W FL | 33 | 3630 | 110 | 6500 | 70000 | 90 | 595 × 595 × 32 | 1 | **64,50** |
| PL COMP 625 V 33W 840 U19 | **6315291** | 4099854**017469** | 4 × 18 W/4 × 14 W FL | 33 | 3630 | 110 | 4000 | 70000 | 120 | 620 × 620 × 32 | 1 | **64,50** |
| PL COMP 1200 V 33W 840 U19 | **6315240** | 4099854**017209** | 1 × 36 W FL | 33 | 3630 | 110 | 4000 | 70000 | 90 | 1195 × 295 × 34 | 2 | **112,00** |
| PL COMP 1200X600 V 53W 840 U19 | **6315321** | 4099854**017643** | 2 × 36 W FL | 53 | 5830 | 110 | 4000 | 70000 | 90 | 1195 × 595 × 34 | 3 | **163,70** |

[1] Die genauen Bedingungen finden Sie unter www.ledvance.de/garantie
[2] t[h]: L70 / B50 @ 25 °C ($T_a$) / t[h]: L80 / B10 @ 25 °C ($T_a$)
[3] Unverbindliche Preisempfehlung exkl. MwSt., Änderungen vorbehalten

## PANEL COMPACT 600 / 625 / 1200 DALI

Quadratische oder rechteckige Einlegeleuchte mit DALI-2-Technologie

VALUE CLASS

FLIMMER-WERT <5% | CRI >80 | IP20 IP40 | LEDVANCE 5 JAHRE GARANTIE [1]

| Produktbezeichnung | Art.Nr. | EAN (GTIN) | Ersatz für | W | lm | lm/W | K | L70 [2] | | | L × B × H [mm] Ø × H [mm] | No. | UVP [EUR] [3] |
|---|---|---|---|---|---|---|---|---|---|---|---|---|---|
| PL COMP 600 V 33W 830 DALI | **auf Anfrage** | 4099854**017803** | 4 × 18 W/4 × 14 W FL | 33 | 3630 | 110 | 3000 | 70000 | 120 | DALI-2 | 595 × 595 × 32 | 1 | **104,50** |
| PL COMP 600 V 33W 840 DALI | **auf Anfrage** | 4099854**017926** | 4 × 18 W/4 × 14 W FL | 33 | 3630 | 110 | 4000 | 70000 | 120 | DALI-2 | 595 × 595 × 32 | 1 | **104,50** |
| PL COMP 600 V 33W 865 DALI | **auf Anfrage** | 4099854**017025** | 4 × 18 W/4 × 14 W FL | 33 | 3630 | 110 | 6500 | 70000 | 120 | DALI-2 | 595 × 595 × 32 | 1 | **104,50** |
| PL COMP 625 V 33W 840 DALI | **6315283** | 4099854**017421** | 4 × 18 W/4 × 14 W FL | 33 | 3630 | 110 | 4000 | 70000 | 120 | DALI-2 | 620 × 620 × 32 | 1 | **104,50** |
| PL COMP 1200 V 33W 840 DALI | **6315232** | 4099854**017186** | 1 × 36 W FL | 33 | 3630 | 110 | 4000 | 70000 | 120 | DALI-2 | 1195 × 295 × 34 | 2 | **132,60** |
| PL COMP 1200X600 V 53W 840 DALI | **6606911** | 4099854**113703** | 2 × 36 W FL | 53 | 5830 | 110 | 4000 | 70000 | 120 | DALI-2 | 1195 × 595 × 34 | 3 | **185,00** |

## PANEL COMPACT 600 / 625 / 1200 UGR < 19 DALI

Quadratische oder rechteckige Einlegeleuchte mit geringer Blendung und DALI-2-Technologie

VALUE CLASS

FLIMMER-WERT <5% | UGR <19 | CRI >80 | IP20 IP40 | LEDVANCE 5 JAHRE GARANTIE [1]

| Produktbezeichnung | Art.Nr. | EAN (GTIN) | Ersatz für | W | lm | lm/W | K | L70 [2] | | | L × B × H [mm] Ø × H [mm] | No. | UVP [EUR] [3] |
|---|---|---|---|---|---|---|---|---|---|---|---|---|---|
| PL COMP 600 V 33W 830 U19 DALI | **auf Anfrage** | 4099854**017100** | 4 × 18 W/4 × 14 W FL | 33 | 3630 | 110 | 3000 | 70000 | 90 | DALI-2 | 595 × 595 × 32 | 1 | **106,00** |
| PL COMP 600 V 33W 840 U19 DALI | **auf Anfrage** | 4099854**017261** | 4 × 18 W/4 × 14 W FL | 33 | 3630 | 110 | 4000 | 70000 | 90 | DALI-2 | 595 × 595 × 32 | 1 | **106,00** |
| PL COMP 600 V 33W 865 U19 DALI | **auf Anfrage** | 4099854**017322** | 4 × 18 W/4 × 14 W FL | 33 | 3630 | 110 | 6500 | 70000 | 90 | DALI-2 | 595 × 595 × 32 | 1 | **106,00** |
| PL COMP 625 V 33W 840 U19 DALI | **6315305** | 4099854**017483** | 4 × 18 W/4 × 14 W FL | 33 | 3630 | 110 | 4000 | 70000 | 90 | DALI-2 | 620 × 620 × 32 | 1 | **114,70** |
| PL COMP 1200 V 33W 840 U19 DALI | **6315259** | 4099854**017247** | 1 × 36 W FL | 33 | 3630 | 110 | 4000 | 70000 | 90 | DALI-2 | 1195 × 295 × 34 | 2 | **140,10** |
| PL COMP 1200X600 V 53W 840 U19 DALI | **6315348** | 4099854**017704** | 2 × 36 W FL | 53 | 5830 | 110 | 4000 | 70000 | 90 | DALI-2 | 1195 × 595 × 34 | 3 | **187,10** |

## PANEL COMPACT 600 / 1200 UGR < 19 CRI 90

Quadratische oder rechteckige Einlegeleuchte mit geringer Blendung und CRI 90

VALUE CLASS

FLIMMER-WERT <5% | UGR <19 | CRI >90 | IP20 IP40 | LEDVANCE 5 JAHRE GARANTIE [1]

| Produktbezeichnung | Art.Nr. | EAN (GTIN) | Ersatz für | W | lm | lm/W | K | L70 [2] | | L × B × H [mm] Ø × H [mm] | No. | UVP [EUR] [3] |
|---|---|---|---|---|---|---|---|---|---|---|---|---|
| PL COMP 600 V 30W 940 U19 | **auf Anfrage** | 4099854**017346** | 4 × 18 W/4 × 14 W FL | 30 | 3120 | 104 | 4000 | 70000 | 90 | 595 × 595 × 32 | 1 | **89,90** |
| PL COMP 600 V 35W 940 U19 | **auf Anfrage** | 4099854**017360** | 4 × 18 W/4 × 14 W FL | 35 | 3640 | 104 | 4000 | 70000 | 90 | 595 × 595 × 32 | 1 | **99,90** |
| PL COMP 1200 V 35W 940 U19 | **6315267** | 4099854**017285** | 1 × 36 W FL | 35 | 3640 | 104 | 4000 | 70000 | 90 | 1195 × 295 × 34 | 2 | **150,00** |

[1] Die genauen Bedingungen finden Sie unter www.ledvance.de/garantie
[2] t[h]: L70 / B50 @ 25 °C ($T_a$) / t[h]: L80 / B10 @ 25 °C ($T_a$)
[3] Unverbindliche Preisempfehlung exkl. MwSt., Änderungen vorbehalten

## PANEL COMPACT 600 / 1200 UGR < 19 DALI CRI 90

Quadratische oder rechteckige Einlegeleuchte mit geringer Blendung, CRI90 und DALI-2-Technologie

VALUE CLASS

VIVA RES | TÜV SÜD | FLIMMERWERT <5% | UGR <19 | CRI >90 | IP20 / IP40 | LEDVANCE 5 JAHRE GARANTIE [1]

| Produktbezeichnung | Art.Nr. | EAN (GTIN) | Ersatz für | W | lm | lm/W | K | L70 [2] | ° | | | L × B × H [mm] Ø × H [mm] | No. | UVP [EUR] [3] |
|---|---|---|---|---|---|---|---|---|---|---|---|---|---|---|
| PL COMP 600 V 35W 940 U19 DALI | **auf Anfrage** | 4099854**017384** | 4 × 18 W/4 × 14 W FL | 35 | 3640 | 104 | 4000 | 70000 | 90 | DALI-2 | | 595 × 595 × 32 | 1 | **149,50** |
| PL COMP 1200 V 35W 940 U19 DALI | **6315313** | 4099854**017520** | 1 × 36 W FL | 35 | 3640 | 104 | 4000 | 70000 | 90 | DALI-2 | | 1195 × 295 × 34 | 2 | **187,10** |

[1] Die genauen Bedingungen finden Sie unter www.ledvance.de/garantie
[2] t[h]: L70 / B50 @ 25 °C ($T_a$) / t[h]: L80 / B10 @ 25 °C ($T_a$)
[3] Unverbindliche Preisempfehlung exkl. MwSt., Änderungen vorbehalten

# KOMPATIBILITÄT VON PANEL-ZUBEHÖR MIT PANEL-FAMILIEN[1]

### 1. SURFACE MOUNT KIT H75/H50

- Einbaufertig vormontiert
- Einfache Befestigung mit Magneten
- Querstrebe für mehr Stabilität
- Material: Aluminium

### 2. SURFACE MOUNT KIT VALUE

- Kit zur werkzeuglosen Montage mit Eckclips
- Material: Aluminium

### 3. SUSPENSION KIT

- Aufhängungslänge: 1 500 mm
- Material: Stahl

### 4. PANEL SECURITY KIT 4 ×

- Inklusive Kabel und Klammern
- Material: Stahl

### 5. RECESSED MOUNT CLIPS

- Deckenstärke: 10 bis 20 mm
- Material: Stahl

### 6. RECESSED MOUNT FRAME



- Einbaufertig vormontiert
- Nahtlose Einbaumontage
- Deckenstärke: 8 bis 30 mm
- Material: Aluminium

### 7. CONNECTOR BOX 5-POLE

- Werkzeugloser elektrischer Anschluss dank Push-Button-Anschlussklemme
- Durchgangsverdrahtung möglich
- Geeignet für Kabelquerschnitt bis 5 × 2,5mm 2

### 8. EMERGENCY CONVERSION BOX

- Umrüstung von ausgewählten LEDVANCE Panels zu Notleuchten
- Plug-and-Play-System ermöglicht einfache Installation
- Batterie-Technologie: LiFePO4

### 9. PANEL 1200 CABLE EXTENSION TWIST LOCK

- Verbessert visuelles Erscheinungsbild des Panels bei hängender Anwendung
- Verlängerungskabel auf der DC-Seite ermöglicht den Treiber hinter der Decke zu verstecken
- Werkzeuglose Installation über Twist-Lock Anschluss

[1] Das Zubehör ist mit den Panels in der jeweils passenden Größe kompatibel. Einzelheiten finden Sie in der Gebrauchsanweisung.

## KOMPATIBILITÄTEN AUF EINEN BLICK

| | Zubehör | Art.Nr. | GTIN (EAN) | PANEL TW/ BIOLUX | PANEL INDIVILED | PANEL PROTECT | PANEL COMFORT | PANEL COMPACT |
|---|---|---|---|---|---|---|---|---|
| 1 | Panel 600 Surface Mount Kit H75 | **5454204** | 4058075**472914** | ✓ | | ✓ | ✓ | ✓ |
| | Panel 625 Surface Mount Kit H75 | **5454212** | 4058075**472938** | ✓ | | ✓ | ✓ | ✓ |
| | Panel 1200x300 Surface Mount Kit | **4214331** | 4058075**108820** | ✓ | | | ✓ | |
| | Panel 600 Surface Mount Kit H75 BK | **6607365** | 4058075**834330** | ✓ | | ✓ | ✓ | ✓ |
| | Panel 625 Surface Mount Kit H75 BK | **6607381** | 4058075**834354** | ✓ | | ✓ | ✓ | ✓ |
| | Panel 1200x300 Surface Mount Kit BK | **6607349** | 4058075**834378** | ✓ | | | ✓ | |
| | Panel 600 Surface Mount Kit H50 | **6607357** | 4058075**826397** | ✓ | | ✓ | | |
| | Panel 625 Surface Mount Kit H50 | **6607373** | 4058075**826403** | ✓ | | ✓ | | |
| 2 | Panel 600 Surface Mount Kit H70 Value | **5339243** | 4058075**402843** | ✓ | | ✓ | ✓ | ✓ |
| | Panel 625 Surface Mount Kit H70 Value | **5339251** | 4058075**402867** | ✓ | | ✓ | ✓ | ✓ |
| | Panel 1200x300 SF Mount Kit H70 Value | **6315356** | 4099854**018497** | ✓ | | | ✓ | ✓ |
| | Panel 1200x600 Surface Mount Kit Value | **5339162** | 4058075**389823** | ✓ | | | | ✓ |
| 3 | Panel Suspension Kit | **5339294** | 4058075**402928** | ✓ | ✓[2] | ✓ | ✓ | ✓ |
| 4 | Panel Security Kit 4x | **5454247** | 4058075**472990** | ✓[8] | | vorinstalliert | vorinstalliert | vorinstalliert |
| 5 | Panel Recessed Mount Clips Value 4x | **5339278** | 4058075**409859** | ✓ | ✓ | ✓ | ✓ | ✓ |
| 6 | Panel 600 Recessed Mount Frame | **5339286** | 4058075**402881** | ✓ | | ✓ | ✓ | ✓ |
| | Panel 625 Recessed Mount Frame | **5454239** | 4058075**402904** | ✓ | | ✓ | ✓ | ✓ |
| | Panel 1200x300 Recessed Mount Frame | **5339340** | 4058075**472976** | ✓ | | | ✓ | ✓ |
| 7 | Connector Box 5-Pole L/N | **5454255** | 4058075**473010** | | ✓[3] | vorinstalliert | vorinstalliert | ✓[3] |
| | Connector Box 5-Pole L/N/PE/D+/D- | **5454263** | 4058075**473034** | vorinstalliert[9] | ✓[4] | vorinstalliert | vorinstalliert | ✓[4] |
| 8 | Emergency Conversion Box AT 3H | **5213231** | 4058075**237025** | | ✓[6] | ✓[5] | ✓[5/7] | ✓[5] |
| 9 | Panel 1200 Cable Extension Twist Lock | **6315364** | 4099854**018510** | | | | ✓ | |

**Technische Produktdetails für Panel-Zubehör finden Sie auf der nächsten Seite**

[1] Das Zubehör ist mit den Panels in der jeweils passenden Größe kompatibel. Details finden Sie in der Gebrauchsanweisung.
[2] Nicht in Kombination mit Panel IndiviLED Emergency
[3] Nur bei Standard-Versionen, nicht bei DALI- oder Emergency-Versionen
[4] Nur mit DALI- oder Emergency-Versionen
[5] Nicht in Kombination mit Aufputzsets, Aufputzclips oder Abhängesets
[6] Spezielle Emergency-Versionen verfügbar
[7] Nicht in Kombination mit CRI 90-Versionen
[8] Nur DALI-Versionen
[9] Nur Zigbee-Versionen

# PANEL ZUBEHÖR

Montagezubehör für Panelleuchten,
Kombination gemäß der Zubehörmatrix

1

2

3

4


5

6

7

8

9


10


11

12

13

14

- Suspension Kit: Pendellänge 1,5 m für verschiedene Anwendungen justierbar mittels Schraubverbindung
- Surface Mount Kit: stabiler, querverstreifter Aluminiumrahmen mit Magnetstreifen
- Surface Mount Kit Value: Aluminiumrahmen mit Polykarbonatstreifen. Bei rechteckigem Rahmen ist der Plattenein-schub von der kurzen oder langen Rahmenseite möglich
- Recessed Mount Clips Value 1x4: Deckenstärke 10 - 20 mm, Gipskarton, Holz und Metall-Decken
- Cable-Twist-Lock Erweiterung: Verbessert optisches Erscheinungsbild des Panel 1 200 bei hängender Anwendung. Werkzeuglose Installation durch Verbinden des Verlängerungskabels mit der bestehenden
- Twist-Lock-Verbindung zwischen
- Panel und Treiber

Die im Katalog gezeigten Bilder dienen nur zu Illustrationszwecke. Informationen zu Größe und Farbe entnehmen Sie bitte der Produkttabelle.

# PANEL ZUBEHÖR

Montagezubehör für Panelleuchten, Kombination gemäß Zubehörmatrix

| Produktbezeichnung | Art.Nr. | EAN (GTIN) | L × B × H [mm] Ø × H [mm] | MATERIAL | FARBE | | No. | UVP [EUR] [1] |
|---|---|---|---|---|---|---|---|---|
| PANEL 600 SURFACE MOUNT KIT H75 | **5454204** | 4058075**472914** | 601 × 601 × 75 | Aluminum | Weiß | 1 | 1 | **70,10** |
| PANEL 625 SURFACE MOUNT KIT H75 | **5454212** | 4058075**472938** | 626 × 626 × 75 | Aluminum | Weiß | 1 | 1 | **70,10** |
| PANEL 1200 Surface Mount Kit | **4214331** | 4058075**108820** | 1201 × 301 × 56 | Aluminum | Weiß | 1 | 2 | **65,90** |
| PANEL 600 SURFACE MOUNT KIT H75 BK | **6607365** | 4058075**834330** | 600 × 600 × 76 | Aluminum | Schwarz | 1 | 3 | **70,10** |
| PANEL 625 SURFACE MOUNT KIT H75 BK | **6607381** | 4058075**834354** | 625 × 625 × 76 | Aluminum | Schwarz | 1 | 3 | **89,10** |
| PANEL 1200 SURFACE MOUNT KIT BK | **6607349** | 4058075**834378** | 1200 × 300 × 56 | Aluminum | Schwarz | 1 | 4 | **89,10** |
| PANEL 600 SURFACE MOUNT KIT H50 | **6607357** | 4058075**826397** | 600 × 600 × 50 | Aluminum | Weiß | 1 | 1 | **48,90** |
| PANEL 625 SURFACE MOUNT KIT H50 | **6607373** | 4058075**826403** | 625 × 625 × 50 | Aluminum | Weiß | 1 | 1 | **48,90** |
| PANEL 600 SURFACE MOUNT KIT H70 VAL | **5339243** | 4058075**402843** | 613 × 613 × 70 | Aluminum | Weiß | 1 | 5 | **55,70** |
| PANEL 625 SURFACE MOUNT KIT H70 VAL | **5339251** | 4058075**402867** | 638 × 638 × 70 | Aluminum | Weiß | 1 | 5 | **65,90** |
| PANEL 1200 X 300 SF MOUNT KIT H70 VAL | **6315356** | 4099854**018497** | 1215 × 315 × 72 | Aluminum | Weiß | 1 | 6 | **65,90** |
| PANEL 1200x600 SURFACE MOUNT KIT VAL | **5339162** | 4058075**389823** | 1213 × 613 × 72 | Aluminum | Weiß | 1 | 6 | **63,00** |
| PANEL Suspension Kit | **5339294** | 4058075**402928** | 30 × — | Stahl | Stahl | 1 | 7 | **14,60** |
| PANEL SECURITY KIT 4x | **5454247** | 4058075**472990** | 1000 × 17 × 4 | Stahl | Stahl | 4 | 8 | **64,50** |
| PANEL RECESSED MOUNT CLIPS VAL 4x | **5339340** | 4058075**409859** | 25 × 45 × 33 | Stahl | Stahl | 4 | 9 | **65,90** |
| PANEL 600 RECESSED MOUNT FRAME | **5339278** | 4058075**402881** | 625 × 625 × 76 | Aluminum | Weiß | 1 | 10 | **65,90** |
| PANEL 625 RECESSED MOUNT FRAME | **5339286** | 4058075**402904** | 650 × 650 × 76 | Aluminum | Weiß | 1 | 10 | **74,10** |
| PANEL 1200x300 RECESSED MOUNT FRAME | **5454239** | 4058075**472976** | 1224 × 324 × 76 | Aluminum | Weiß | 1 | 11 | **14,30** |
| CONNECTOR BOX 5POLE L/N 4x | **5454255** | 4058075**473010** | 115 × 56 × 19 | Polycarbonat (PC) | Weiß | 4 | 12 | **49,30** |
| CONNECTOR BOX 5POLE L/N/PE/D+/D- 4x | **5454263** | 4058075**473034** | 115 × 56 × 19 | Polycarbonat (PC) | Weiß | 4 | 12 | **67,50** |
| EM CONVERSION BOX | **5213231** | 4058075**237025** | 292 × 81 × 41 | — | — | 1 | 13 | **114,70** |
| PANEL 1200 CABLE EXT TWIST LOCK | **6315364** | 4099854**018510** | 13 × 2400 | Polyvinylchlorid (PVC) | Transparent | 1 | 14 | **15,50** |

[1] Unverbindliche Preisempfehlung exkl. MwSt., Änderungen vorbehalten

# FLEXIBEL, LANGLEBIG, ENERGIEEFFIZIENT: DIE PERFEKTE LÖSUNG FÜR MODERNE BÜROS.

**SUPERIOR** CLASS

Vergessen Sie Standard-Panels. PANEL FLEX ist eine innovative LED-Leuchte, die den Schwerpunkt auf Effizienz, Flexibilität und hohe Qualität für moderne Arbeitsräume. Mit der höchsten lm/W-Leistung der LEDVANCE Panel-Familie bietet PANEL FLEX eine lange Lebensdauer, sein austauschbarer Treiber minimiert den Abfall. Wählen Sie zwischen Standard On/Off-Versionen mit einer 4-Stufen-Multilumenfunktion oder entscheiden Sie sich für die DALI-kompatiblen Modelle für eine Lichtsteuerung, die noch mehr Energieeinsparungen ermöglicht. Sie ist auch als entblendete Version erhältlich (UGR < 19). PANEL FLEX ist eine nachhaltige Beleuchtungslösung, die durch eine 7-jährige Garantie[1] abgesichert ist.

**BIS ZU -70 % ENERGIE VER-BRAUCH[2]**

- Maximale Effizienz - bis zu 170 lm/W
- Bequeme Flexibilität - mehrere Lumenstufen wählbar
- Hohe Qualität - bis zu 100 000 Stunden Lebensdauer (L80)

MULTI SELECT

[1] Die genauen Bedingungen finden Sie unter www.ledvance.de/garantie I [2] Vergleich der 3 600 lm (22 W) Version von PANEL FLEX mit einer 4 × 18 W Leuchtstoffröhrenanlage.

## BEQUEME FLEXIBILITÄT

### GEEIGNET FÜR UNTERSCHIEDLICHE DECKENHÖHEN

MULTI LUMEN

Multi Lumen – 4 Stufen wählbar

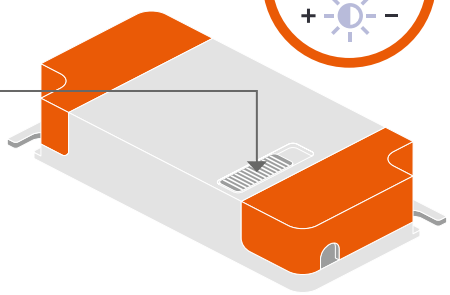

PANEL FLEX ist vor Ort einstellbar und ermöglicht die Wahl zwischen vier Lumenstufen für eine perfekte Beleuchtung in jedem Büroraum, auch bei hohen Decken. Die Lumenleistung von 5 220 lm maximal und 2 830 lm minimal kann bei der Installation über einen Schalter am Treiber gewählt werden. So sorgt PANEL FLEX für eine optimale Ausleuchtung bei unterschiedlichen Raumgrößen und Aufgaben.

1. LUMENSTUFE

2. LUMENSTUFE

3. LUMENSTUFE

4. LUMENSTUFE

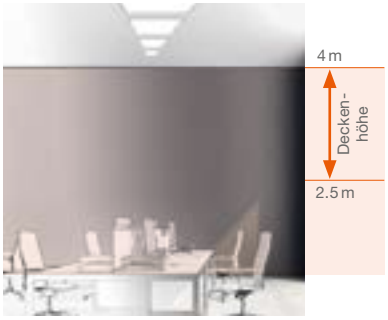


**Volle Flexibilität mit MULTI SELECT für verschiedene Lumenstufen. Die gewählte Stufe muss die Beleuchtungsstärke von 500 lx und eine Mindestgleichmäßigkeit von 0,6 für die Schreibtischbeleuchtung sicherstellen.**

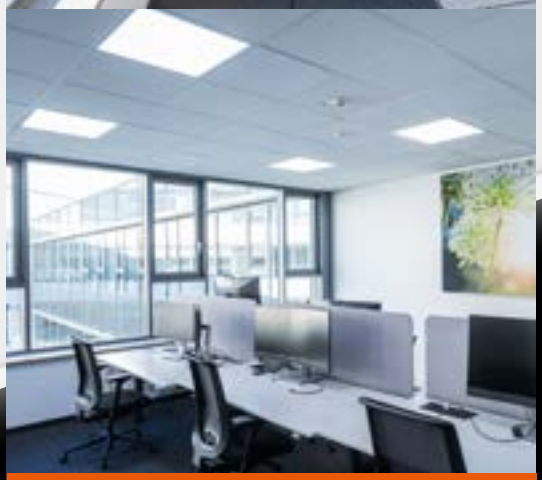

# NACHHALTIGKEIT

## DER TREIBER ALS WARTUNGSFÄHIGES BAUTEIL

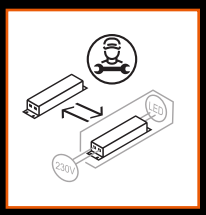


Der wartungsfähige LED-Treiber ist als Ersatzteil erhältlich, so dass er ausgetauscht werden kann, ohne die gesamte Leuchte zu entsorgen. Dies reduziert Abfall und schont Ressourcen. Zudem minimiert die lange Lebensdauer des LED-Moduls (bis zu 100.000 Stunden – L80) den Austauschbedarf für eine nachhaltige Beleuchtungslösung.

NOCH FRAGEN? SPRECHEN SIE UNS AN.

Interessieren Sie sich für unsere Dienstleistungen für Ihre Projekte? Unsere Experten im Projektgeschäft beraten Sie gerne.

Sie können uns unter
**vam@ledvance.com**
+49 89 780673-600

Alle Informationen zu erfolgreichen Projekten finden Sie hier:
**ledvance.de/projekte**

# LICHTMANAGEMENT MIT PANEL FLEX

## DAS BESTE FÜR IHRE PROJEKTE

Unsere VIVARES-Systeme bieten verschiedene Möglichkeiten zur Lichtsteuerung für Ihr Büro. Die DALI-fähigen PANEL FLEX Leuchten lassen sich nahtlos integrieren. Optimieren Sie die Bürobeleuchtung für Komfort, Produktivität und Einsparungen. LEDVANCE, Ihr zuverlässiger Partner für intelligentes Lichtmanagement, liefert alles aus einer Hand. www.ledvance.de/lms

VIVARES

DALI

BESTE EINSPARUNGEN MIT VIVARES LICHTMANAGEMENT

**80 %** Energie- UND $CO_2$ Einsparungen*

**16 €** Einsparungen pro $m^{2*}$

**39 kWh** Einsparungen pro $m^{2*}$

*Einsparungen mit VIVARES in einem Großraumbüro* nach einem Jahr Betrieb. 400 qm, 0,40 €/kWh, Energieverbrauch der vorherigen Installation: 18.000 kWh. Potenzielle Einsparungen durch ein optimiertes sensorbasiertes LED-Beleuchtungssystem im Vergleich zu einem herkömmlichen System mit Leuchtstofflampen. Aufgrund der hohen Effizienz von PANEL FLEX sind noch größere Einsparungen möglich, abhängig von der Anwendung und der Raumgröße.

# PANEL FLEX

Spitzenleistung auf höchstem Niveau



## PRODUKTEIGENSCHAFTEN

- Lebensdauer (L80/B10): 100.000 h (bei 25 °C), (L90/B10): 50.000 h (bei 25 °C)
- Geeignet für den Einsatz an Zentralbatteriesystemen gemäß EN60598-2-22
- 5-polige Anschlussklemme, Kabelquerschnitt bis zu 5 x 2,5 mm²
- Rahmen aus stranggepresstem Aluminium, Metallgehäuse
- Polystyrol-Diffuser
- Leuchtenversionen mit IoT-fähigem DALI-2 Treiber verfügbar

## PRODUKTVORTEILE

- Sehr vielseitig durch eine am Treiber wählbare Wattageneinstellung (Multi Lumen) und bis zu 4860 lm
- Energieeinsparung dank hoher Systemlichtausbeute: bis zu 169 lm/W
- Hohe Farbkonsistenz mit SDCM 3
- Externer Treiber für erweiterte Flexibilität und einfache Installation
- Flimmerarmes Licht dank speziellem elektronischen Vorschaltgerät
- Werkzeugloser elektrischer Anschluss dank Push-Button-Anschlussklemme
- Durchverdrahtung mit enthaltener Anschlussbox möglich
- Dezentrale Sicherheitsbeleuchtung möglich mit separat erhältlicher LEDVANCE Emergency Conversion Box
- Erweiterte Dienstleistungen wie Stromverbrauchsüberwachung und Fernwartung möglich bei DALI Versionen
- 7 Jahre Garantie

## ANWENDUNGSBEREICHE

- Geeignet für Deckeneinbausysteme mit einem Rastermaß von 600 x 600 mm
- Direkter Ersatz für Einlege-Leuchten mit Leuchtstofflampen
- Büroräume, Konferenzräume
- Empfangsbereiche, Eingangsbereiche, Korridore, Aufzüge

## AUSSTATTUNG / ZUBEHÖR

- Zubehör für verschiedene Einbaumöglichkeiten erhältlich
- Anschlussbox mit 5-poliger Anschlussklemme enthalten
- Sicherungsseil für Leuchten enthalten
- Sicherheitsklemmen vormontiert
- Externes Vorschaltgerät enthalten
- Geeignet für den Betrieb mit Emergency Conversion Box
- Wartungsfähige Leuchte: Upgrade und Ersatzteile erhältlich

## WEITERE PRODUKTDETAILS

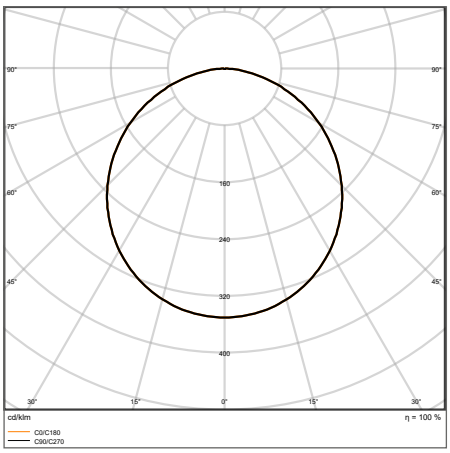


PANEL FLEX 600S 30W 4000K 4860lm

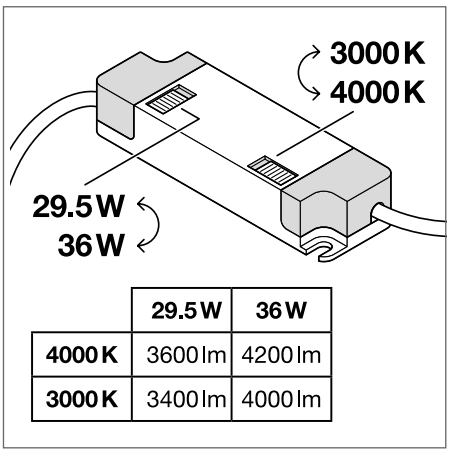


| | 29.5 W | 36 W |
|---|---|---|
| 4000 K | 3600 lm | 4200 lm |
| 3000 K | 3400 lm | 4000 lm |

On/Off versions with CCT and lumen switch on driver

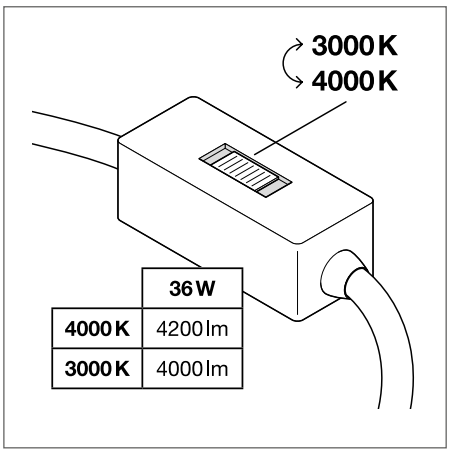


| | 36 W |
|---|---|
| 4000 K | 4200 lm |
| 3000 K | 4000 lm |

DALI versions with external CCT switch

Die im Katalog gezeigten Bilder dienen nur zu Illustrationszwecke. Informationen zu Größe und Farbe entnehmen Sie bitte der Produkttabelle.

## PANEL FLEX PS

BEG-FÖRDERFÄHIG

SUPERIOR CLASS | MULTI SELECT | FLIMMER-WERT <5% | CRI >80 | IP20 IP40 | LEDVANCE 7 JAHRE GARANTIE [2]

| | Produktbezeichnung | Art.Nr. | EAN (GTIN) | BEG-FÖRDERFÄHIG | Ersatz für | W | lm | lm/W | K | L80 [3] | ° | | L × B × H [mm] Ø × H [mm] | No. | UVP [EUR] [4] |
|---|---|---|---|---|---|---|---|---|---|---|---|---|---|---|---|
| NEU | PL FLEX 600 S 30W 840 PS | **Auf Anfrage** | 4099854**276484** | ✓ | 4 × 18 W | 30/25/21/17 | 4860/4130/3510/2880 | 162/165/167/169 | 4000 | 100000 | 120 | — | 595 × 595 × 32 | 1 | **105,00** |
| NEU | PL FLEX 625 S 32W 840 PS | **7427301** | 4099854**276545** | ✓ | 4 × 18 W | 32/27/22/17 | 5220/4460/3680/2890 | 163/165/167/170 | 4000 | 100000 | 120 | — | 620 × 620 × 32 | 1 | **105,00** |

## PANEL FLEX UGR19 PS

BEG-FÖRDERFÄHIG

SUPERIOR CLASS | MULTI SELECT | FLIMMER-WERT <5% | UGR <19 | CRI >80 | IP20 IP40 | LEDVANCE 7 JAHRE GARANTIE [2]

| | Produktbezeichnung | Art.Nr. | EAN (GTIN) | BEG-FÖRDERFÄHIG | Ersatz für | W | lm | lm/W | K | L80 [3] | ° | | L × B × H [mm] Ø × H [mm] | No. | UVP [EUR] [4] |
|---|---|---|---|---|---|---|---|---|---|---|---|---|---|---|---|
| NEU | PL FLEX 600 S 30W 840 U19 PS | **Auf Anfrage** | 4099854**276507** | ✓ | 4 × 18 W | 30/25/21/17 | 4860/4130/3510/2880 | 162/165/167/169 | 4000 | 100000 | 90 | — | 595 × 595 × 32 | 1 | **115,00** |
| NEU | PL FLEX 600 S 30W 830 U19 PS | **Auf Anfrage** | 4099854**276521** | ✓ | 4 × 18 W | 32/27/22/17 | 4800/4050/3450/2830 | 160/162/164/166 | 3000 | 100000 | 90 | — | 595 × 595 × 32 | 1 | **115,00** |
| NEU | PL FLEX 625 S 32W 840 U19 PS | **7427352** | 4099854**276569** | ✓ | 4 × 18 W | 30/25/21/17 | 5220/4460/3680/2890 | 163/165/167/170 | 4000 | 100000 | 90 | — | 620 × 620 × 32 | 1 | **115,00** |
| NEU | PL FLEX 625 S 32W 830 U19 PS | **7427344** | 4099854**276583** | ✓ | 4 × 18 W | 32/27/22/17 | 5160/4380/3610/2830 | 161/162/164/166 | 3000 | 100000 | 90 | — | 620 × 620 × 32 | 1 | **115,00** |

## PANEL FLEX DALI

BEG-FÖRDERFÄHIG

SUPERIOR CLASS | MULTI SELECT | VIVA RES | IoT READY [1] | FLIMMER-WERT <5% | CRI >80 | IP20 IP40 | LEDVANCE 7 JAHRE GARANTIE [2]

| | Produktbezeichnung | Art.Nr. | EAN (GTIN) | BEG-FÖRDERFÄHIG | Ersatz für | W | lm | lm/W | K | L80 [3] | ° | | L × B × H [mm] Ø × H [mm] | No. | UVP [EUR] [4] |
|---|---|---|---|---|---|---|---|---|---|---|---|---|---|---|---|
| NEU | PL FLEX 600 DALI S 30W 840 | **Auf Anfrage** | 4099854**276606** | ✓ | 4 × 18 W | 30 | 4860 | 160 | 4000 | 100000 | 120 | ✓ | 595 × 595 × 32 | 1 | **150,00** |
| NEU | PL FLEX 625 DALI S 32W 840 DALI | **7427298** | 4099854**276774** | ✓ | 4 × 18 W | 32 | 5220 | 160 | 4000 | 100000 | 120 | ✓ | 620 × 620 × 32 | 1 | **150,00** |

## PANEL FLEX UGR19 DALI

BEG-FÖRDERFÄHIG

SUPERIOR CLASS | MULTI SELECT | VIVA RES | IoT READY [1] | FLIMMER-WERT <5% | UGR <19 | CRI >80 | IP20 IP40 | LEDVANCE 7 JAHRE GARANTIE [2]

| | Produktbezeichnung | Art.Nr. | EAN (GTIN) | BEG-FÖRDERFÄHIG | Ersatz für | W | lm | lm/W | K | L80 [3] | ° | | L × B × H [mm] Ø × H [mm] | No. | UVP [EUR] [4] |
|---|---|---|---|---|---|---|---|---|---|---|---|---|---|---|---|
| NEU | PL FLEX 600 DALI S 30W 840 U19 DALI | **Auf Anfrage** | 4099854**276620** | ✓ | 4 × 18 W | 30 | 4860 | 160 | 4000 | 100000 | 90 | ✓ | 595 × 595 × 32 | 1 | **155,00** |
| NEU | PL FLEX 600 DALI S 30W 830 U19 DALI | **Auf Anfrage** | 4099854**276750** | ✓ | 4 × 18 W | 30 | 4800 | 155 | 3000 | 100000 | 90 | ✓ | 595 × 595 × 32 | 1 | **155,00** |
| NEU | PL FLEX 625 DALI S 32W 840 U19 DALI | **7427336** | 4099854**276798** | ✓ | 4 × 18 W | 32 | 5220 | 160 | 4000 | 100000 | 90 | ✓ | 620 × 620 × 32 | 1 | **155,00** |
| NEU | PL FLEX 625 DALI S 32W 830 U19 DALI | **7427328** | 4099854**276811** | ✓ | 4 × 18 W | 32 | 5160 | 155 | 3000 | 100000 | 90 | ✓ | 620 × 620 × 32 | 1 | **155,00** |

[1] Alle DALI-Leuchten unterstützen DALI-2 Energiedaten (DALI Teil 252) und DALI-2 Diagnosedaten (DALI Teil 253).
[2] Die genauen Bedingungen finden Sie unter www.ledvance.de/garantie | [3] t[h]: L70/B50 @ 25 °C ($T_a$)/t[h]: L80/B10 @ 25 °C ($T_a$)
[4] Unverbindliche Preisempfehlung exkl. MwSt., Änderungen vorbehalten

# PANEL FLEX REPLACEMENT DRIVER

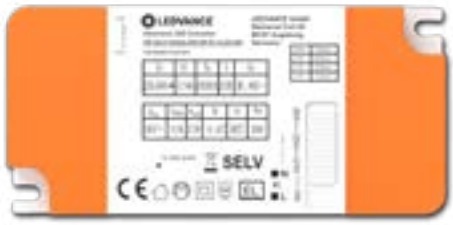


## PRODUKTEIGENSCHAFTEN

- Verfügbar in 30 W, 32 W
- Schutzklasse: II
- Schutzart: IP20
- Versorgungsspannung: 220…240 V
- Betriebsfrequenz: 0/50/60 Hz
- Geeignet für den Einsatz an Zentralbatteriesystemen gemäß EN60598-2-22

## PRODUKTVORTEILE

- Hohe Flexibilität durch einstellbare Ausgangsströme über einen Schalter auf dem Treiber
- Geringes Flackern ermöglicht hohe Lichtqualität als auch guten visuellen Komfort
- Hohe Effizienz und Zuverlässigkeit
- 7 Jahre Garantie

PERFORMANCE CLASS

SELV | IP20 | LEDVANCE 7 JAHRE GARANTIE [1]

| Produktbezeichnung | Art.Nr. | EAN (GTIN) | W | I [mA] | Hz | V | Ta | t [h] [2] | L × B × H [mm] Ø × H [mm] | Geeignet für Zentralbatterie-systeme | UVP [EUR] [3] |
|---|---|---|---|---|---|---|---|---|---|---|---|
| DR DS-P-30/220-240/700 PL FLEX 600* | **7430655** | 4058075**843684** | 30/25/21/17 | 700/600/500/410 | 0/50/60 | 220 – 240 V | – 10...+ 50 | 100000 | 125 × 60 × 30 | ✓ | **35,00** |
| DR DS-P-32/220-240/750 PL FLEX 625* | **7430663** | 4058075**843691** | 32/27/21/17 | 750/630/510/410 | 0/50/60 | 220 – 240 V | – 10...+ 50 | 100000 | 125 × 60 × 30 | ✓ | **35,00** |

[1] Die genauen Bedingungen finden Sie unter www.ledvance.de/garantie | [2] t[h]: L70 / B50 @ 25 °C ($T_a$) / t[h]: L80 / B10 @ 25 °C ($T_a$)
[3] Unverbindliche Preisempfehlung exkl. MwSt., Änderungen vorbehalten

# PENDELLEUCHTEN UND ANBAULEUCHTEN

## GUTES LICHT FÜR GUTE ERGEBNISSE

NEU

### LINEAR INDIVILED DIRECT/INDIRECT GEN 2

EVER LOOP

PERFOR-MANCE CLASS

Seite 118

LINEAR INDIVILED DIRECT/INDIRECT PS
LINEAR INDIVILED DIRECT/INDIRECT DALI

**LINEAR INDIVILED PENDELLEUCHTE FÜR DEN INNENBEREICH**
**LEUCHTE MIT DIREKTEM UND INDIREKTEM LICHTAUSTRITT**

- Minimalistisches LEDVANCE SCALE Design in einem Gehäuse aus stranggepresstem Aluminium
- Inklusive EVERLOOP: Bequemer Austausch von Leuchtmittel und LED-Treiber
- Pendelleuchte mit direktem Lichtaustritt (70 %) und indirektem Lichtaustritt (30 %)

NEU

### LINEAR INDIVILED DIRECT GEN 2

EVER LOOP

PERFOR-MANCE CLASS

Seite 120

LINEAR INDIVILED DIRECT PS
LINEAR INDIVILED DIRECT DALI



**LINEAR INDIVILED ANBAU- UND PENDELLEUCHTE**

- Minimalistisches LEDVANCE SCALE Design im stranggepressten Aluminiumgehäuse
- Inklusive EVERLOOP: Bequemer Austausch von Lichtquelle und LED-Treiber
- Hohe Leistung mit CRI 90 und bis zu 135 lm/W

### PANEL DIRECT/INDIRECT

PERFOR-MANCE CLASS

Seite 124

PANEL DIRECT/INDIRECT
PANEL DIRECT/INDIRECT DALI
PANEL DIRECT/INDIRECT ZIGBEE

**FORTSCHRITTLICHE PENDELLEUCHTE MIT DIREKTEM UND INDIREKTEM LICHTAUSTRITT**

- Funktionale SCALE Designleuchte für Büroanwendungen (Treiber im Deckenbaldachin integriert)
- Spezielles gerichtetes Lichtdesign und PMMA-Diffusor für homogenes, blendarmes Licht (UGR < 19)
- Flimmerarmes Licht durch spezielle elektronische Vorschaltgeräte

**Unsere Pendel- und Anbauleuchten weisen alle unsere unverwechselbare SCALE DESIGN Sprache mit Designelementen, die eine raffinierte Form und Funktion vereinen, auf, unseren einzigartigen LEDVANCE Award Gewinn.**

SCALE DESIGN

**WÜNSCHEN SIE MEHR INFORMATIONEN?**

Scannen Sie diesen Code und erfahren Sie mehr über die Linear IndiviLED Gen 2-Leuchten:
**ledvance.de/linear-individed-video**

Entdecken Sie mehr über unsere neuen EVERLOOP-Leuchten unter:
**ledvance.de/everloop**

# UNSERE EVERLOOP PIONIERE

## LINEAR INDIVILED GEN 2

**Die Linear IndiviLED Gen 2-Leuchten sind die ersten Produkte der neuen EVERLOOP-Reihe von LEDVANCE und sind sowohl als On/Off-Versionen oder mit zusätzlichen DALI-2.0 IoT-fähigen und VIVARES-kompatiblen Treibern erhältlich.**

Dank der hohen Lichtausbeute, der hervorragenden CRI 90 Farbwiedergabe und einer idealen Verteilung von direktem und optional indirektem Licht, ist die Linear IndiviLED Gen 2 immer das richtige Produkt für Umgebungen, in denen eine hohe Lichtqualität und das Wohlbefinden der Menschen gleichermaßen wichtig sind - vom Büro bis zur Bildungseinrichtung. Im Gegensatz zu herkömmlichen LED Leuchten sind bei diesem Produkt die Treiber und Lichtquellen leicht austauschbar und nachrüstbar - entweder abgehängt mit dem optional erhältlichen Abhängesystem oder als Anbauleuchte und als Einzelleuchte oder als durchgängige Linienkonfiguration, je nach Anwendungsbedarf.

### ÜBERSICHT ÜBER DIE NEUE LINEAR INDIVILED GEN 2

EVERLOOP
Bequeme Aufrüstbarkeit von Lichtquelle und Treiber

SCALE DESIGN
Überarbeitetes Design für einfachere Installation und Verkabelung

FLEXIBILITÄT
Bis zu 9 000 lm und wählbare Lichtausbeute bis zu 137 lm/W @ CRI 90

ANGEPASSTE OPTIKEN
Bessere Lichtkontrolle und mehr Gleichmäßigkeit auf Arbeitsbereichen

INDIREKTES OPTISCHES SYSTEM Diffuse (opale) Linse
Abstrahlwinkel 130°
Nachrüstbare indirekte Lichtquelle

DIREKTES OPTISCHES SYSTEM
Fresnel-Linsen + Rasterreflektoren
UGR <19

Nachrüstbare direkte Lichtquelle

ELEKTRISCHER VERBINDER
leicht auszustecken

ENDKAPPEN
abnehmbar für durchgehende Linienkonfiguration

EVERLOOP SERVICE-LABEL
Links zur Liste der austauschbaren Lichtquellen und Treiber

TREIBER mit Schnellspann-Mechanismus

# LINEAR INDIVILED DIRECT/INDIRECT GEN 2

Pendelleuchten mit EVERLOOP Design für ein nachhaltiges und bequemes Upgrade von Lichtquelle und Treiber

## PRODUKTEIGENSCHAFTEN

- Minimalistisches LEDVANCE SCALE Design in einem Gehäuse aus stranggepresstem Aluminium
- Enthält EVERLOOP: Bequemer Aufhängeset von Lichtquelle und LED-Treiber
- Verkettbar zu einer nahtlosen Lichtlinie mit Zubehör (Anbau- oder Pendelmontage)
- Abgehängte Montage mit Aufhängeset (separat zu bestellen)
- Erhältlich in 2 Versionen: mit On/Off Treiber und mit DALI 2.0 IoT Treiber

## PRODUKTVORTEILE

- Einfache Aufrüstbarkeit von Lichtquelle und Treiber (EVERLOOP-Design)
- Homogene Lichtverteilung und reduzierte Blendung (UGR ≤ 19) dank der IndiviLED®-Optik
- Pendelleuchten mit direktem Lichtaustritt (70 %) und indirektem Lichtaustritt (30 %)
- Hohe Leistung mit CRI90 und bis zu 133 lm/W
- Einfache Installation

## ANWENDUNGSBEREICHE

- Direkter Ersatz für Leuchten mit Leuchtstofflampen
- Büroräume, Bildungseinrichtungen, öffentliche Gebäude
- Einzelne und durchgehende Linienkonfiguration
- Direkte und indirekte Beleuchtung

## AUSSTATTUNG / ZUBEHÖR

- Abhängeset erhältlich für Version Pendelleuchte (muss separat bestellt werden)
- Inline-, Eck- und Füllverbinder als separates Zubehör erhältlich
- Kabelsatz für Durchgangsverdrahtung erhältlich

## WEITERE PRODUKTDETAILS

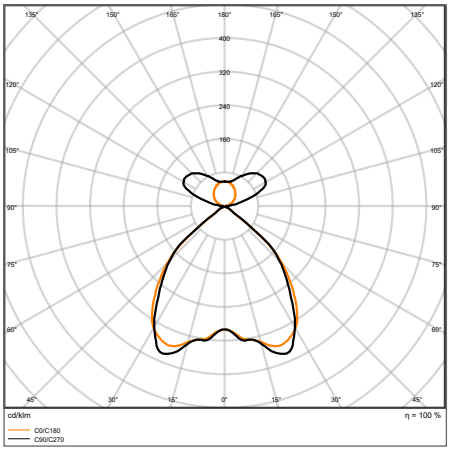


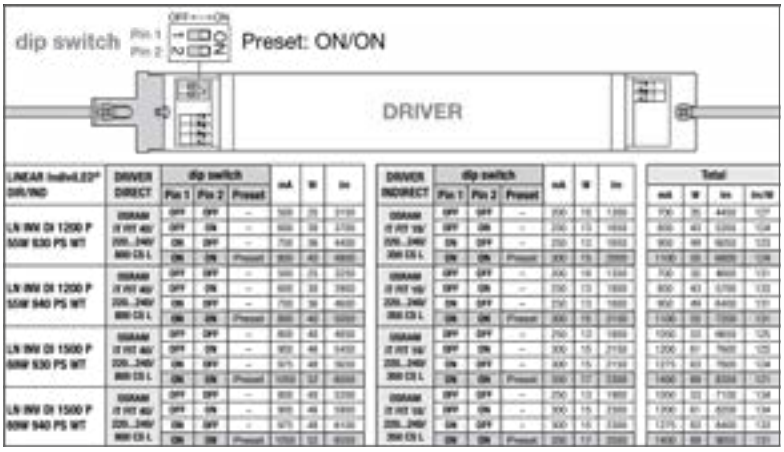


INV DI 1200 P 55W 940 PS WT

Die im Katalog gezeigten Bilder dienen nur zu Illustrationszwecke. Informationen zu Größe und Farbe entnehmen Sie bitte der Produkttabelle.

## LINEAR INDIVILED DIRECT/INDIRECT GEN 2 PS

Pendelleuchte für Einzel- oder Lichtlinien-Büroanwendungen mit CRI90 und Multi Lumen Funktion

BEG-FÖRDERFÄHIG

PERFORMANCE CLASS | EVER LOOP | TÜV SÜD | MULTI SELECT | FLIMMERWERT <5% | UGR <19 | CRI >90 | IP20 | LEDVANCE 5 JAHRE GARANTIE [1]

| | Produktbezeichnung | Art.Nr. | EAN (GTIN) | BEG-Förderfähig | Ersatz für | W | lm | lm/W | K | L80 [2] | ° | L × B × H [mm] Ø × H [mm] | UVP [EUR] [4] |
|---|---|---|---|---|---|---|---|---|---|---|---|---|---|
| NEU | LN INV DI 1200 P 55W 930 PS WT | **7337035** | 4099854**135156** | ✓ | 2 × 36W FL | 55 | 6800 | 124 | 3000 | 70000 | 90 + 130 | 1210 × 125 × 43 | **325,00** |
| NEU | LN INV DI 1200 P 55W 930 PS BK | **7448724** | 4099854**296888** | ✓ | 2 × 36W FL | 55 | 6650 | 124 | 3000 | 70000 | 90 + 130 | 1210 × 125 × 43 | **325,00** |
| NEU | LN INV DI 1200 P 55W 940 PS WT | **7337043** | 4099854**135170** | ✓ | 2 × 36W FL | 55 | 7200 | 131 | 4000 | 70000 | 90 + 130 | 1210 × 125 × 43 | **325,00** |
| NEU | LN INV DI 1200 P 55W 940 PS BK | **7448732** | 4099854**296901** | ✓ | 2 × 36W FL | 55 | 7050 | 131 | 4000 | 70000 | 90 + 130 | 1210 × 125 × 43 | **325,00** |
| NEU | LN INV DI 1500 P 69W 930 PS WT | **7337051** | 4099854**135231** | ✓ | 2 × 58W FL | 69 | 8350 | 121 | 3000 | 70000 | 90 + 130 | 1475 × 125 × 43 | **395,00** |
| NEU | LN INV DI 1500 P 69W 930 PS BK | **7448805** | 4099854**296949** | ✓ | 2 × 58W FL | 69 | 8200 | 121 | 3000 | 70000 | 90 + 130 | 1475 × 125 × 43 | **395,00** |
| NEU | LN INV DI 1500 P 69W 940 PS WT | **7337078** | 4099854**135255** | ✓ | 2 × 58W FL | 69 | 9050 | 131 | 4000 | 70000 | 90 + 130 | 1475 × 125 × 43 | **395,00** |
| NEU | LN INV DI 1500 P 69W 940 PS BK | **7448813** | 4099854**296987** | ✓ | 2 × 58W FL | 69 | 8850 | 131 | 4000 | 70000 | 90 + 130 | 1475 × 125 × 43 | **395,00** |

## LINEAR INDIVILED DIRECT/INDIRECT GEN 2 DALI

Pendelleuchte für Einzel- oder Lichtlinien-Büroanwendungen mit CRI90 und DALI-2 IoT-Technologie

BEG-FÖRDERFÄHIG

PERFORMANCE CLASS | EVER LOOP | VIVARES | IoT READY [3] | TÜV SÜD | FLIMMERWERT <5% | UGR <19 | CRI >90 | IP20 | LEDVANCE 5 JAHRE GARANTIE [1]

| | Produktbezeichnung | Art.Nr. | EAN (GTIN) | BEG-Förderfähig | Ersatz für | W | lm | lm/W | K | L80 [2] | ° | | L × B × H [mm] Ø × H [mm] | UVP [EUR] [4] |
|---|---|---|---|---|---|---|---|---|---|---|---|---|---|---|
| NEU | LN INV DI 1200 P 54W 930 DAVR WT | **7337124** | 4099854**135552** | ✓ | 2 × 36W FL | 54 | 6500 | 120 | 3000 | 70000 | 90 + 130 | DALI-2/IoT | 1210 × 125 × 43 | **385,00** |
| NEU | LN INV DI 1200 P 54W 930 DAVR BK | **7448740** | 4099854**296840** | ✓ | 2 × 36W FL | 54 | 6400 | 120 | 3000 | 70000 | 90 + 130 | DALI-2/IoT | 1210 × 125 × 43 | **385,00** |
| NEU | LN INV DI 1200 P 54W 940 DAVR WT | **7337132** | 4099854**135576** | ✓ | 2 × 36W FL | 54 | 6950 | 129 | 4000 | 70000 | 90 + 130 | DALI-2/IoT | 1210 × 125 × 43 | **385,00** |
| NEU | LN INV DI 1200 P 54W 940 DAVR BK | **7448759** | 4099854**296864** | ✓ | 2 × 36W FL | 54 | 6800 | 129 | 4000 | 70000 | 90 + 130 | DALI-2/IoT | 1210 × 125 × 43 | **385,00** |
| NEU | LN INV DI 1500 P 69W 930 DAVR WT | **7337140** | 4099854**135637** | ✓ | 2 × 58W FL | 69 | 8150 | 118 | 3000 | 70000 | 90 + 130 | DALI-2/IoT | 1475 × 125 × 43 | **479,00** |
| NEU | LN INV DI 1500 P 69W 930 DAVR BK | **7448821** | 4099854**296925** | ✓ | 2 × 58W FL | 69 | 8000 | 118 | 3000 | 70000 | 90 + 130 | DALI-2/IoT | 1475 × 125 × 43 | **479,00** |
| NEU | LN INV DI 1500 P 69W 940 DAVR WT | **7337159** | 4099854**135651** | ✓ | 2 × 58W FL | 69 | 8700 | 126 | 4000 | 70000 | 90 + 130 | DALI-2/IoT | 1475 × 125 × 43 | **479,00** |
| NEU | LN INV DI 1500 P 69W 940 DAVR BK | **7448848** | 4099854**296963** | ✓ | 2 × 58W FL | 69 | 8550 | 126 | 4000 | 70000 | 90 + 130 | DALI-2/IoT | 1475 × 125 × 43 | **479,00** |

[1] Die genauen Bedingungen finden Sie unter www.ledvance.de/garantie
[2] t[h]: L70/B50 @ 25 °C (Ta)/t[h]: L80/B10 @ 25 °C (Ta)
[3] Alle Leuchten unterstützen DALI-2 Energiedaten (DALI Teil 252) und DALI-2 Diagnosedaten (DALI Teil 253).
[4] Unverbindliche Preisempfehlung exkl. MwSt., Änderungen vorbehalten

# LINEAR INDIVILED DIRECT GEN 2

Flächenleuchten mit EVERLOOP Design für ein nachhaltiges und komfortables Upgrade von Lichtquelle und Treiber

## PRODUKTEIGENSCHAFTEN

- Minimalistisches LEDVANCE SCALE Design in stranggepresstem Aluminiumgehäuse
- Enthält EVERLOOP: Bequemer Austausch von Lichtquelle und LED Treiber
- Verkettbar zu einer nahtlosen Lichtlinie mit Zubehör (Anbau- oder Pendel Montage)
- Pendelmontage mit Aufhängeset (muss separat bestellt werden) Erhältlich in 2 Versionen: mit On/Off Treiber und mit DALI 2.0 IoT-Treiber

## PRODUKTVORTEILE

- Einfache Aufrüstbarkeit von Lichtquelle und Treiber (EVERLOOP-Design)
- Homogene Lichtverteilung und reduzierte Blendung (UGR ≤ 19) dank der IndiviLED®-Optik
- Hohe Leistung mit CRI90 und bis zu 130 lm/W
- Hohe Flexibilität durch wählbare Leistungsstufen (Power Select - PS) am Treiber
- Einfacher Einbau

## ANWENDUNGSBEREICHE

- Direkter Ersatz für Leuchten mit Leuchtstofflampen
- Büroräume, Bildungseinrichtungen, öffentliche Gebäude
- Einzelne und durchgehende Linienkonfiguration
- Direkte Beleuchtung

## AUSSTATTUNG / ZUBEHÖR

- Abhängeset erhältlich für Version Pendelleuchte (muss separat bestellt werden)
- Inline-, Eck- und Füllverbinder als separates Zubehör erhältlich
- Kabelsatz für Durchgangsverdrahtung erhältlich

## WEITERE PRODUKTDETAILS

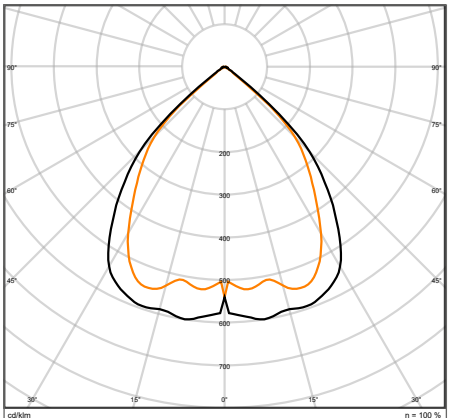


LN IMV D 1200 P 40W 940 PS WT

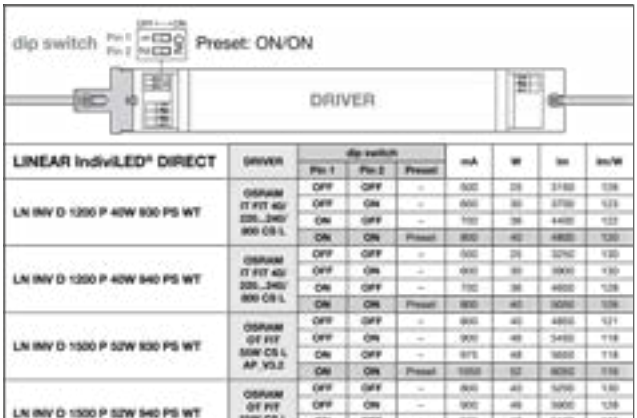


Die im Katalog gezeigten Bilder dienen nur zu Illustrationszwecke. Informationen zu Größe und Farbe entnehmen Sie bitte der Produkttabelle.

## LINEAR INDIVILED DIRECT GEN 2 PS

Anbauleuchte für Einzel- oder Lichtlinien-Büroanwendungen mit CRI90 und Multi Lumen Funktion

BEG-FÖRDERFÄHIG

PERFORMANCE CLASS · EVER LOOP · EN EC · TÜV SÜD · MULTI SELECT · FLIMMERWERT <5% · UGR <19 · CRI >90 · IP20 · LEDVANCE 5 JAHRE GARANTIE [1]

| | Produktbezeichnung | Art.Nr. | EAN (GTIN) | BEG-FÖRDERFÄHIG | Ersatz für | W | lm | lm/W | K | L80 [2] | ° | L × B × H [mm] Ø × H [mm] | UVP [EUR] [4] |
|---|---|---|---|---|---|---|---|---|---|---|---|---|---|
| NEU | LN INV D 1200 P 40W 930 PS WT | **7337086** | 4099854**135316** | ✓ | 2 × 36W FL | 40 | 4800 | 120 | 3000 | 70000 | 90 | 1210 × 125 × 43 | **255,00** |
| NEU | LN INV D 1200 P 40W 930 PS BK | **7448686** | 4099854**296703** | ✓ | 2 × 36W FL | 40 | 4650 | 120 | 3000 | 70000 | 90 | 1210 × 125 × 43 | **255,00** |
| NEU | LN INV D 1200 P 40W 940 PS WT | **7337094** | 4099854**135330** | ✓ | 2 × 36W FL | 40 | 5050 | 126 | 4000 | 70000 | 90 | 1210 × 125 × 43 | **255,00** |
| NEU | LN INV D 1200 P 40W 940 PS BK | **7448694** | 4099854**296741** | ✓ | 2 × 36W FL | 40 | 4900 | 126 | 4000 | 70000 | 90 | 1210 × 125 × 43 | **255,00** |
| NEU | LN INV D 1500 P 52W 930 PS WT | **7337108** | 4099854**135477** | ✓ | 2 × 58W FL | 52 | 6050 | 116 | 3000 | 70000 | 90 | 1475 × 125 × 43 | **315,00** |
| NEU | LN INV D 1500 P 52W 930 PS BK | **7448767** | 4099854**296789** | ✓ | 2 × 58W FL | 52 | 5900 | 116 | 3000 | 70000 | 90 | 1475 × 125 × 43 | **315,00** |
| NEU | LN INV D 1500 P 52W 940 PS WT | **7337116** | 4099854**135491** | ✓ | 2 × 58W FL | 52 | 6550 | 126 | 4000 | 70000 | 90 | 1475 × 125 × 43 | **315,00** |
| NEU | LN INV D 1500 P 52W 940 PS BK | **7448775** | 4099854**296826** | ✓ | 2 × 58W FL | 52 | 6350 | 126 | 4000 | 70000 | 90 | 1475 × 125 × 43 | **315,00** |

## LINEAR INDIVILED DIRECT GEN 2 DALI

Anbauleuchte für Einzel- oder Lichtlinien-Büroanwendungen mit CRI90 und DALI-2 IoT-Technologie

BEG-FÖRDERFÄHIG

PERFORMANCE CLASS · EVER LOOP · VIVARES · IoT READY [3] · EN EC · TÜV SÜD · FLIMMERWERT <5% · UGR <19 · CRI >90 · IP20 · LEDVANCE 5 JAHRE GARANTIE [1]

| | Produktbezeichnung | Art.Nr. | EAN (GTIN) | BEG-FÖRDERFÄHIG | Ersatz für | W | lm | lm/W | K | L80 [2] | ° | | L × B × H [mm] Ø × H [mm] | UVP [EUR] [4] |
|---|---|---|---|---|---|---|---|---|---|---|---|---|---|---|
| NEU | LN INV D 1200 P 40W 930 DAVR WT | **7337167** | 4099854**135712** | ✓ | 2 × 36W FL | 40 | 4800 | 120 | 3000 | 70000 | 90 | DALI-2/IoT | 1210 × 125 × 43 | **295,00** |
| NEU | LN INV D 1200 P 40W 930 DAVR BK | **7448708** | 4099854**296680** | ✓ | 2 × 36W FL | 40 | 4650 | 120 | 3000 | 70000 | 90 | DALI-2/IoT | 1210 × 125 × 43 | **295,00** |
| NEU | LN INV D 1200 P 40W 940 DAVR WT | **7337175** | 4099854**135736** | ✓ | 2 × 36W FL | 40 | 5050 | 126 | 4000 | 70000 | 90 | DALI-2/IoT | 1210 × 125 × 43 | **295,00** |
| NEU | LN INV D 1200 P 40W 940 DAVR BK | **7448716** | 4099854**296727** | ✓ | 2 × 36W FL | 40 | 4900 | 126 | 4000 | 70000 | 90 | DALI-2/IoT | 1210 × 125 × 43 | **295,00** |
| NEU | LN INV D 1500 P 52W 930 DAVR WT | **7337183** | 4099854**136047** | | 2 × 58W FL | 52 | 6100 | 117 | 3000 | 70000 | 90 | DALI-2/IoT | 1475 × 125 × 43 | **355,00** |
| NEU | LN INV D 1500 P 52W 930 DAVR BK | **7448783** | 4099854**296765** | | 2 × 58W FL | 52 | 5950 | 117 | 3000 | 70000 | 90 | DALI-2/IoT | 1475 × 125 × 43 | **355,00** |
| NEU | LN INV D 1500 P 52W 940 DAVR WT | **7337191** | 4099854**136061** | ✓ | 2 × 58W FL | 52 | 6400 | 123 | 4000 | 70000 | 90 | DALI-2/IoT | 1475 × 125 × 43 | **355,00** |
| NEU | LN INV D 1500 P 52W 940 DAVR BK | **7448791** | 4099854**296802** | ✓ | 2 × 58W FL | 52 | 6250 | 123 | 4000 | 70000 | 90 | DALI-2/IoT | 1475 × 125 × 43 | **355,00** |

[1] Die genauen Bedingungen finden Sie unter www.ledvance.de/garantie
[2] t[h]: L70/B50 @ 25 °C (Ta)/t[h]: L80/B10 @ 25 °C (Ta)
[3] Alle Leuchten unterstützen DALI-2 Energiedaten (DALI Teil 252) und DALI-2 Diagnosedaten (DALI Teil 253).
[4] Unverbindliche Preisempfehlung exkl. MwSt., Änderungen vorbehalten

# LINEAR INDIVILED ZUBEHÖR GEN 2

Montagezubehör für LINEAR INDIVILED GEN 2-Leuchten

1

2

3

4

5

6

Aufhängeset:
- Kompletter Aufhängesatz (Deckenanschlussdose, Steckklemme, 2 Aufhängungsdrähte, transparentes Kabel)

Aufhängedraht:
- Einstellbarer Aufhängedraht: 1 × Y Drahtaufhängung 1,5 m

Inline-Verbinder:
- Mechanischer H-Verbinder aus Blech mit M4-Schrauben aus Edelstahl für Lichtleitungsanschluss

Eckverbinder:
- Mechanischer und elektrischer Steckverbinder (Profil, 5 × 2,5 mm² interne Verdrahtung und Anschlussstecker, AC-Stecker und Buchse)

Infill 600 / 1 200 / 1 500:
- Mechanischer und elektrischer Anschluss (Profil, 5 × 2,5 mm² interne Verdrahtung und Anschlussstecker, AC-Stecker mit Buchse)

Durchgangsverdrahtungs-Kit 1 200 / 1 500:
- Durchgangsverdrahtungs-Kabelsatz für Lichtleitungen (5 × 2,5 mm² interne Verdrahtung und Klemmenstecker, AC-Stecker/-Buchse)

LEDVANCE 2 JAHRE GARANTIE [1]

| | Produktbezeichnung | Art.Nr. | EAN (GTIN) | L × B × H [mm] Ø × H [mm] | MATERIAL | FARBE | | No. | UV [EUR |
|---|---|---|---|---|---|---|---|---|---|
| NEU | LN INV SUSPENSION KIT WT | **7338651** | 4099854**215537** | 120 × 40 × 1500 | Stahl | Weiß | 1 | 1 | **59,** |
| NEU | LN INV SUSPENSION KIT BK | **7448856** | 4099854**297069** | 120 × 40 × 1500 | Stahl | Schwarz | 1 | 1 | **59,** |
| NEU | LN INV SUSPENSION WIRE | **7338678** | 4099854**215551** | 11 × 1500 | Kupfer | Silber | 2 | 2 | **28,** |
| NEU | LN INV INLINE CONNECTOR | **7338686** | 4099854**215612** | 100 × 122 × 27 | Stahl | Silber | 1 | 3 | **45,** |
| NEU | LN INV CORNER CONNECTOR WT | **7338643** | 4099854**214905** | 350 × 350 × 43 | Stahl | Weiß | 2 | 4 | **250,** |
| NEU | LN INV CORNER CONNECTOR BK | **7448902** | 4099854**308079** | 350 × 350 × 43 | Stahl | Schwarz | 2 | 4 | **250,** |
| NEU | LN INV INFILL 600 WT | **7338635** | 4099854**214882** | 700 × 125 × 43 | Aluminum | Weiß | 1 | 5 | **125,** |
| NEU | LN INV INFILL 600 BK | **7448864** | 4099854**297045** | 700 × 125 × 43 | Aluminum | Schwarz | 1 | 5 | **125,** |
| NEU | LN INV INFILL 1200 WT | **7338627** | 4099854**214868** | 1300 × 125 × 43 | Aluminum | Weiß | 1 | 5 | **170,** |
| NEU | LN INV INFILL 1200 BK | **7448872** | 4099854**297007** | 1300 × 125 × 43 | Aluminum | Schwarz | 1 | 5 | **170,** |
| NEU | LN INV INFILL 1500 WT | **7338619** | 4099854**214844** | 1600 × 125 × 43 | Aluminum | Weiß | 1 | 5 | **180,** |
| NEU | LN INV INFILL 1500 BK | **7448880** | 4099854**297021** | 1600 × 125 × 43 | Aluminum | Schwarz | 1 | 5 | **180,** |
| NEU | LN INV 1200 THROUGHWIRING KIT | **7338600** | 4099854**214820** | 1430 × 28 × 14 | Polycarbonat (PC) | Gelb | 1 | 6 | **170,** |
| NEU | LN INV 1500 THROUGHWIRING KIT | **7338597** | 4099854**214806** | 1720 × 28 × 14 | Polycarbonat (PC) | Gelb | 1 | 6 | **180,** |

[1] Die genauen Bedingungen finden Sie unter www.ledvance.de/garantie
[2] Unverbindliche Preisempfehlung exkl. MwSt., Änderungen vorbehalten
Die im Katalog gezeigten Bilder dienen nur zu Illustrationszwecke. Informationen zu Größe und Farbe entnehmen Sie bitte der Produkttabelle.

# UNSERE CHECKLISTE FÜR IHR LINEAR INDIVILED GEN 2 SYSTEM

**Typische Installation:** Wir haben für Sie alle notwendigen Komponenten für eine abgehängte Installation von vier Leuchten als Lichtband in einer Eckkonfiguration zusammengestellt. Weitere Informationen finden Sie in der Betriebsanleitung für Linear IndiviLED Gen 2. Die Durchgangsverdrahtung muss von einem Installateur vorgenommen werden.

## ECKMONTAGE VON 4 × LINEAR INDIVILED GEN 2

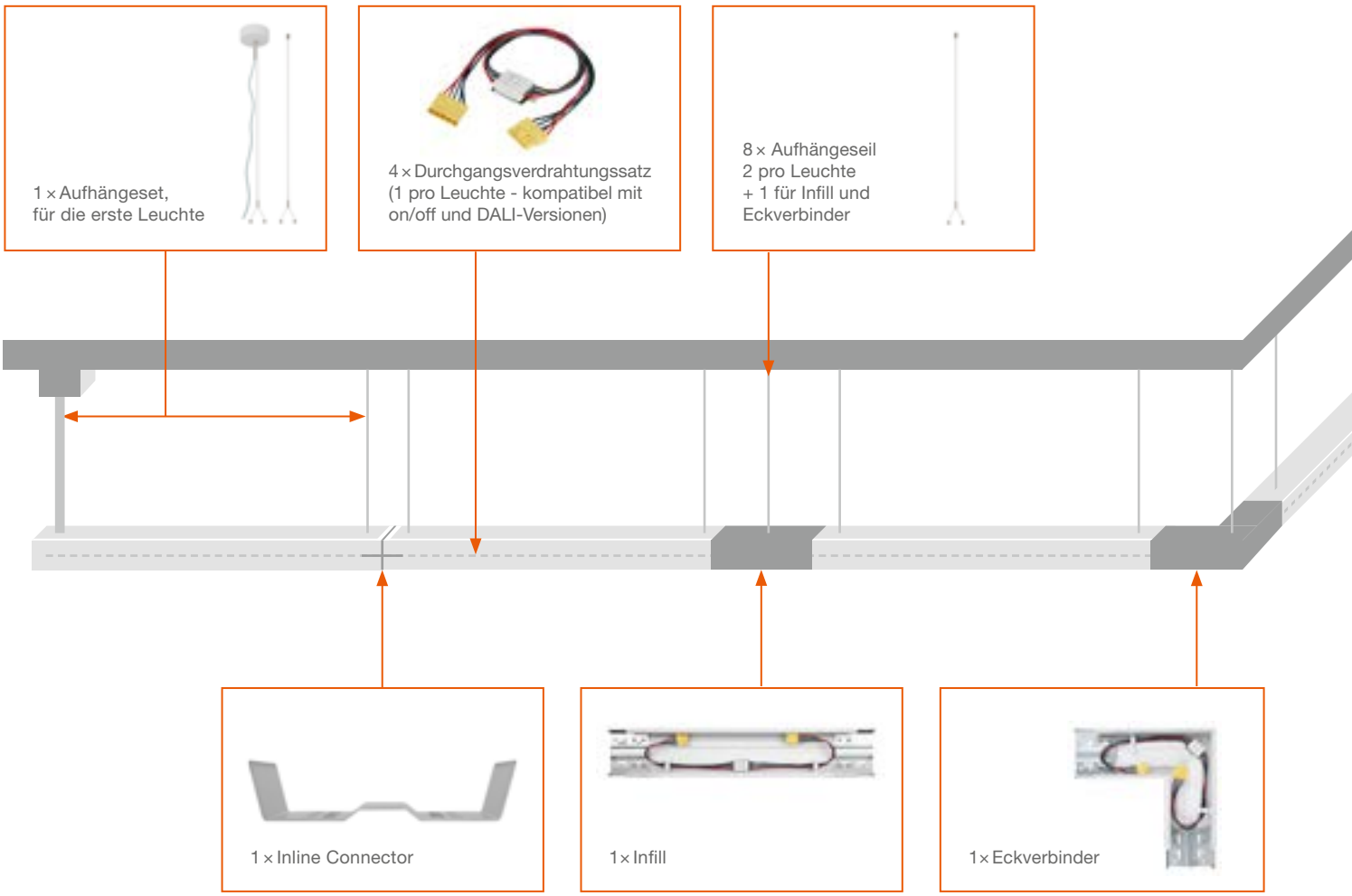

### BESTELLLISTE

- 4 × Linear IndiviLED Leuchte
- 1 × Inline-Verbinder
- 1 × Infill
- 1 × Eckverbinder
- 4 × Kit für Durchgangsverdrahtung
- 1 × Aufhängeset
- 8 × Aufhängedraht

# PANEL DIRECT/INDIRECT

Pendelleuchten mit Kanteneinspeisung für direkte und indirekte Beleuchtung, starke Entblendung, 1200 mm

## PRODUKTEIGENSCHAFTEN

- Sehr schmales Aluminiumgehäuse
- Rechteckige (1 200 mm × 300 mm) Einzelleuchten mit direktem (70 %) und indirektem (30 %) Lichtaustritt
- Stahlseilaufhängung, Länge: 1,5 m
- Lebensdauer (L70/B50): bis zu 50 000 h (bei 25 °C)
- IoT-fähige Versionen mit DALI-2.0-Treiber oder Zigbee 3.0-Technologie

## PRODUKTVORTEILE

- Leuchte im funktionalen SCALE-Design für Büroanwendungen (Treiber im Deckenbaldachin integriert)
- Spezielles Lichtlenkungsdesign und PMMA-Diffusor für homogene, blendreduzierte Beleuchtung (UGR < 19)
- Flimmerarmes Licht durch spezielle elektronische Vorschaltgeräte
- Komfortables Licht und hohe Farbkonsistenz SDCM ≤ 3
- 5 Jahre Garantie

## ANWENDUNGSBEREICHE

- Effizienter Ersatz für traditionelle T8- und T5-Leuchten
- Büros
- Konferenzräume
- Konferenzräume
- Empfangsbereiche, Eingangsbereiche

## AUSSTATTUNG / ZUBEHÖR

- Suspension Kit enthalten

## WEITERE PRODUKTDETAILS

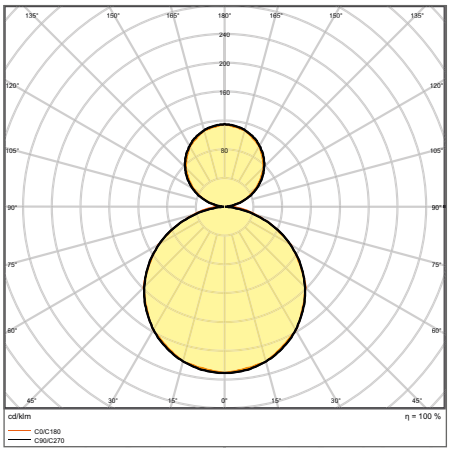


PANEL D/I 1200 UGR 19 36 W 4000 K

Die im Katalog gezeigten Bilder dienen nur zu Illustrationszwecke. Informationen zu Größe und Farbe entnehmen Sie bitte der Produkttabelle.

## PANEL DIRECT/INDIRECT

Pendelleuchten mit Kanteneinspeisung für direkte und indirekte Beleuchtung, starke Entblendung, 1200 mm

PERFORMANCE CLASS | VIVARES | IoT READY [1] | EN EC | TÜV SÜD | FLIMMERWERT <10 % [2] | UGR <19 [3] | CRI ≥80 | IP20 | LEDVANCE 5 JAHRE GARANTIE [4]

| Produktbezeichnung | Art.Nr. | EAN (GTIN) | Ersatz für | W | lm | lm/W | K | L80 [5] | ° | | L × B × H [mm] Ø × H [mm] | UVP [EUR] [6] |
|---|---|---|---|---|---|---|---|---|---|---|---|---|
| PANEL D/I 1200 UGR 19 36 W 3000 K | **5212928** | 4058075**144606** | 2 × 58 W FL | 36 | 3800 | 100 | 3000 | 60000 | 110 | — | 1200 × 300 × 16 | **336,20** |
| PANEL D/I 1200 UGR 19 36 W 4000 K | **5212936** | 4058075**144620** | 2 × 58 W FL | 36 | 4000 | 110 | 4000 | 60000 | 110 | — | 1200 × 300 × 16 | **336,20** |
| PANEL D/I 1200 UGR 19 36 W 3000 K DALI | **5498325** | 4058075**504028** | 2 × 58 W FL | 36 | 3800 | 105 | 3000 | 60000 | 110 | DALI-2/IoT | 1200 × 300 × 16 | **412,50** |
| PANEL D/I 1200 UGR 19 36 W 4000 K DALI | **5498333** | 4058075**504042** | 2 × 58 W FL | 36 | 4000 | 110 | 4000 | 60000 | 110 | DALI-2/IoT | 1200 × 300 × 16 | **412,50** |
| PANEL D-I 1200 36 W-4000 K UGR19 ZBVR | **5736889** | 4058075**521889** | 2 × 58 W FL | 36 | 4000 | 110 | 4000 | 60000 | 110 | Zigbee 3.0 | 1200 × 300 × 16 | **469,80** |

[1] Alle DALI- und Zigbee-Leuchten unterstützen DALI-2 Energiedaten (DALI Teil 252) und DALI-2 Diagnosedaten (DALI Teil 253).
[2] Flickerwert < 5 % für DALI-Versionen
[3] On/Off-Versionen sind davon ausgenommen
[4] Die genauen Bedingungen finden Sie unter www.ledvance.de/garantie
[5] t[h]: L70 / B50 @ 25 °C ($T_a$) / t[h]: L80 / B10 @ 25 °C ($T_a$)
[6] Unverbindliche Preisempfehlung exkl. MwSt., Änderungen vorbehalten

# LICHTLEISTEN

## HOHER KOMFORT UND FLEXIBILITÄT

### LINEAR SURFACE IP44 GEN 2

PERFOR-MANCE CLASS

Seite 128

LINEAR SURFACE IP44
LINEAR SURFACE IP44 DALI
LINEAR SURFACE IP44 EM

**IDEAL FÜR SPEZIELLE ANWENDUNGEN MIT HOHER SCHUTZART**

- Robuste IP44- und IK08-Leuchte mit integriertem Treiber für Anbau- und Pendelmontage
- Ersatz für herkömmliche Versionen mit 2/14 W, 2/28 W und 2/49 W
- Auf Anfrage auch mit 3-Stunden-Einzelbatterie erhältlich (bitte längere Lieferzeit beachten)

### LINEAR ULTRA OUTPUT PERFORMANCE

PERFOR-MANCE CLASS

Seite 136

**HERVORRAGENDE LICHTLEISTUNG**

- Ersatz von konventionellen T8-Röhren mit bis zu 4050 lm (1,2m Version) und bis zu 7200 lm (1,5m Version)
- Robustes Gehäuse mit IK 08
- Einfache Installation und vielseitige Anwendung

### LINEAR COMPACT

VALUE CLASS

Seite 132

LINEAR COMPACT SWITCH
LINEAR COMPACT HIGH OUTPUT
LINEAR COMPACT BATTEN

**COMPACT AND VERSATILE**

- Flexible Lichtbandvarianten möglich, steckbar (HIGH OUTPUT und SWITCH) oder mit Verkabelung (BATTEN)
- Viele Möglichkeiten zur schnellen und flexiblen Montage durch umfangreiches Zubehör
- Hoher Lichtstrom von bis zu 2 500 lm

### LINEAR MAGNETIC BATTEN T5

Seite 134

**LED-LEUCHTENEINSATZ: EINFACH BRILLANT**

- Austausch-Set zur Modernisierung vorhandener Metall-Deckenleuchten (T8- und T5-Leuchtstoffröhren) auf energiesparende LED-Technik
- Zertifiziertes „Leuchte-in-Leuchte"-Prinzip
- Einfache Montage (freihändig, über Kopf) dank starker Magnete und werkzeugloser elektrischer Verbindung

## WELCHE LEUCHTE IST FÜR WELCHE ANWENDUNG GEEIGNET?

LINEAR SURFACE IP44 GEN 2

Allgemeinbeleuchtung und spezielle Anwendungen, die eine hohe Schutzart erfordern

LINEAR ULTRA OUTPUT

Industrie, Allgemeinbeleuchtung

LINEAR COMPACT

Voutenbeleuchtung, Geschäft und Gastronomie

LINEAR MAGNETIC BATTEN T5

Sanierung alter T8 (und T5) Leuchten mit Leuchtstofflampen

# LINEAR SURFACE IP44 GEN 2

Robuste IP44-Leuchten mit direktem Lichtaustritt und integriertem Treiber für Flächenanwendungen, bis zu 137 lm/W

## PRODUKTEIGENSCHAFTEN

- Anbauleuchte mit direkter Lichtemission
- Schutzart: IP44
- Schlagfestigkeit: IK08
- Erhältlich in 3 verschiedenen Längen: 600 mm, 1 200 mm und 1 500 mm
- Hohe Lichtausbeute: bis zu 137 lm/W
- Durchgangsverdrahtungskabel bereits installiert
- Lebensdauer (L80/B10): 70 000 h (bei 25 °C)
- Diffusormaterial: UV-stabiles Polycarbonat
- Endkappen (aus Polycarbonat) mit dem Gehäuse verschraubt
- DALI und autonome Notbeleuchtungs-Versionen ebenfalls verfügbar

## PRODUKTVORTEILE

- Geringer Wartungsaufwand und niedrige Betriebskosten
- Kabeleinführung an der Rückseite der Leuchte und an den Endkappen für einen einfachen elektrischen Anschluss
- Einfache und schnelle Installation
- Flimmerarmes Licht durch spezielle elektronische Vorschaltgeräte
- 5 Jahre Garantie

## ANWENDUNGSBEREICHE

- Effizienter Ersatz für traditionelle T8- und T5-Leuchten
- Öffentliche Gebäude
- Allgemeinbeleuchtung
- Bibliotheken, Schulen

## AUSSTATTUNG / ZUBEHÖR

- Ausgestattet mit Durchgangsverdrahtungskabeln und Verbindungsteckern
- Inklusive werkzeugloser Kabelzugentlastungen

## WEITERE PRODUKTDETAILS

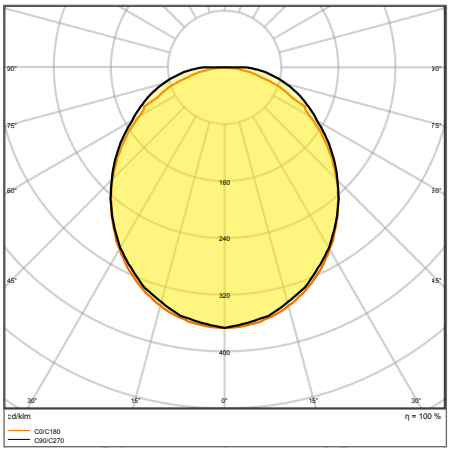


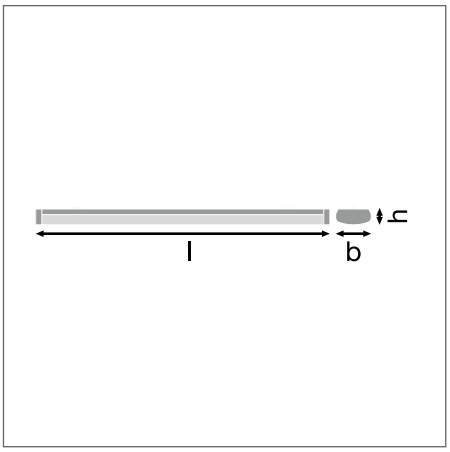

LN SF 1200 P 32W 840 WT IP44

Die im Katalog gezeigten Bilder dienen nur zu Illustrationszwecke. Informationen zu Größe und Farbe entnehmen Sie bitte der Produkttabelle.

## LINEAR SURFACE IP44 GEN 2/ LINEAR SURFACE IP44 DALI

Robuste IP44-Leuchten mit direktem Lichtaustritt und integriertem Treiber für Flächenanwendungen, bis zu 137 lm/W

BEG-FÖRDERFÄHIG

PERFORMANCE CLASS | VIVA RES | EN | TÜV SÜD | FLIMMERWERT <5% | CRI >80 | IP44 | LEDVANCE 5 JAHRE GARANTIE [1]

| Produktbezeichnung | Art.Nr. | EAN (GTIN) | BEG-FÖRDERFÄHIG | Ersatz für | W | lm | lm/W | K | L80 [2] | ° | | L × B × H [mm] Ø × H [mm] | UVP [EUR] [3] |
|---|---|---|---|---|---|---|---|---|---|---|---|---|---|
| LN SF 600 P 18W 830 WT IP44 | **6372554** | 4058075**733152** | ✓ | 2 × 14W FL | 18 | 2250 | 125 | 3000 | 70000 | 110 | — | 608 × 166 × 63 | **118,00** |
| LN SF 600 P 18W 840 WT IP44 | **6372562** | 4058075**733091** | ✓ | 2 × 14W FL | 18 | 2430 | 135 | 4000 | 70000 | 110 | — | 608 × 166 × 63 | **118,00** |
| LN SF 1200 P 32W 830 WT IP44 | **6372503** | 4058075**733176** | ✓ | 2 × 28W FL | 32 | 4160 | 130 | 3000 | 70000 | 110 | — | 1176 × 166 × 63 | **138,50** |
| LN SF 1200 P 32W 840 WT IP44 | **6372511** | 4058075**733114** | ✓ | 2 × 28W FL | 32 | 4384 | 137 | 4000 | 70000 | 110 | — | 1176 × 166 × 63 | **138,50** |
| LN SF 1500 P 45W 830 WT IP44 | **6372538** | 4058075**733190** | ✓ | 2 × 49W FL | 45 | 5850 | 130 | 3000 | 70000 | 110 | — | 1476 × 166 × 63 | **172,00** |
| LN SF 1500 P 45W 840 WT IP44 | **6372546** | 4058075**733138** | ✓ | 2 × 49W FL | 45 | 6165 | 137 | 4000 | 70000 | 110 | — | 1476 × 166 × 63 | **172,00** |
| LN SF 600 P 18W 830 WT IP44 DALI | **6312462** | 4058075**733398** | ✓ | 2 × 14W FL | 18 | 2340 | 130 | 3000 | 70000 | 110 | DALI-2 | 608 × 166 × 63 | **149,60** |
| LN SF 600 P 18W 840 WT IP44 DALI | **6312438** | 4058075**733336** | ✓ | 2 × 14W FL | 18 | 2466 | 137 | 4000 | 70000 | 110 | DALI-2 | 608 × 166 × 63 | **149,60** |
| LN SF 1200 P 32W 830 WT IP44 DALI | **6312470** | 4058075**733411** | ✓ | 2 × 28W FL | 32 | 4160 | 130 | 3000 | 70000 | 110 | DALI-2 | 1176 × 166 × 63 | **193,60** |
| LN SF 1200 P 32W 840 WT IP44 DALI | **6312446** | 4058075**733350** | ✓ | 2 × 28W FL | 32 | 4384 | 137 | 4000 | 70000 | 110 | DALI-2 | 1176 × 166 × 63 | **193,60** |
| LN SF 1500 P 45W 830 WT IP44 DALI | **6312489** | 4058075**733435** | ✓ | 2 × 49W FL | 45 | 5850 | 130 | 3000 | 70000 | 110 | DALI-2 | 1476 × 166 × 63 | **220,00** |
| LN SF 1500 P 45W 840 WT IP44 DALI | **6312454** | 4058075**733374** | ✓ | 2 × 49W FL | 45 | 6165 | 137 | 4000 | 70000 | 110 | DALI-2 | 1476 × 166 × 63 | **220,00** |

## LINEAR SURFACE IP44 EMERGENCY

Robuste IP44-Leuchten mit direktem Lichtaustritt, integriertem Treiber und integrierter Notlichtfunktion, bis zu 137 lm/W

BEG-FÖRDERFÄHIG

PERFORMANCE CLASS | EN | TÜV SÜD | FLIMMERWERT <5% | CRI >80 | IP44 | LEDVANCE 3 JAHRE GARANTIE [1]

| Produktbezeichnung | Art.Nr. | EAN (GTIN) | BEG-FÖRDERFÄHIG | Ersatz für | W | lm | lm/W | K | L80 [2] | ° | L × B × H [mm] Ø × H [mm] | UVP [EUR] [3] |
|---|---|---|---|---|---|---|---|---|---|---|---|---|
| LN SF 600 P 18W 830 WT IP44 EM | **6447902** | 4058075**733275** | ✓ | 2 × 14W FL | 18 | 2250 | 125 | 3000 | 70000 | 110 | 608 × 166 × 63 | **245,00** |
| LN SF 600 P 18W 840 WT IP44 EM | **6447872** | 4058075**733213** | ✓ | 2 × 14W FL | 18 | 2430 | 135 | 4000 | 70000 | 110 | 608 × 166 × 63 | **245,00** |
| LN SF 1200 P 32W 830 WT IP44 EM | **6447910** | 4058075**733299** | ✓ | 2 × 28W FL | 32 | 4160 | 130 | 3000 | 70000 | 110 | 1176 × 166 × 63 | **265,20** |
| LN SF 1200 P 32W 840 WT IP44 EM | **6447880** | 4058075**733237** | ✓ | 2 × 28W FL | 32 | 4384 | 137 | 4000 | 70000 | 110 | 1176 × 166 × 63 | **265,20** |
| LN SF 1500 P 45W 830 WT IP44 EM | **6447929** | 4058075**733312** | ✓ | 2 × 49W FL | 45 | 5850 | 130 | 3000 | 70000 | 110 | 1476 × 166 × 63 | **284,80** |
| LN SF 1500 P 45W 840 WT IP44 EM | **6447899** | 4058075**733251** | ✓ | 2 × 49W FL | 45 | 6165 | 137 | 4000 | 70000 | 110 | 1476 × 166 × 63 | **284,80** |

## NOTBELEUCHTUNGSEIGENSCHAFTEN

| Produktbezeichnung | Lebensdauer der Batterie im Notbeleuchtungsmodus | Art des Notfalls Betriebstest | Art der Notbeleuchtung Lichtbetrieb | Lichtstrom im Notbeleuchtungsmodus | Batterietyp |
|---|---|---|---|---|---|
| LN SF 600 P 18W 830 WT IP44 EM | 3 h | Automatic | Gewartet/nicht gewartet | 340 lm | LiFePO4 |
| LN SF 600 P 18W 840 WT IP44 EM | 3 h | Automatic | Gewartet/nicht gewartet | 340 lm | LiFePO4 |
| LN SF 1200 P 32W 830 WT IP44 EM | 3 h | Automatic | Gewartet/nicht gewartet | 340 lm | LiFePO4 |
| LN SF 1200 P 32W 840 WT IP44 EM | 3 h | Automatic | Gewartet/nicht gewartet | 340 lm | LiFePO4 |
| LN SF 1500 P 45W 830 WT IP44 EM | 3 h | Automatic | Gewartet/nicht gewartet | 340 lm | LiFePO4 |
| LN SF 1500 P 45W 840 WT IP44 EM | 3 h | Automatic | Gewartet/nicht gewartet | 340 lm | LiFePO4 |

[1] Die genauen Bedingungen finden Sie unter www.ledvance.de/garantie | [2] t[h]: L70/B50 @ 25 °C ($T_a$)/t[h]: L80/B10 @ 25 °C ($T_a$) | [3] Unverbindliche Preisempfehlung exkl. MwSt., Änderungen vorbehalten

# LINEAR ULTRA OUTPUT PERFORMANCE

Anbauleuchte mit hoher Lichtausbeute bis zu 150 lm/W

## PRODUKTEIGENSCHAFTEN

- Dreifacher Schutz dank Beschichtung der SMD-LEDs
- Sehr hohe Systemeffizienz: bis zu 150 lm/W
- Robustes Metallgehäuse und PC Diffusor
- Durchverdrahtung möglich

## PRODUKTVORTEILE

- Sehr vielseitig durch eine am Treiber wählbare CCT und Wattageneinstellung (Multi Color / Multi Lumen)
- SMD-LEDs sind feuchtigkeitsgeschützt und korrosionsbeständig dank dreifacher Schutzbeschichtung
- Ersatz von konventionellen T8-Röhren mit bis zu 4050 lm (1,2m Version) und bis zu 7200 lm (1,5m Version)
- Bis zu 70 % Energieersparnis (im Vergleich zu Leuchten, die Leuchtstofflampen nutzen)
- Robustes Gehäuse mit IK08
- Einfache Installation und vielseitige Anwendung
- 5 Jahre Garantie

## ANWENDUNGSBEREICHE

- Direkter Ersatz für Leuchten mit Leuchtstofflampen
- Innenraumanwendungen
- Industrielle und gewerbliche Hallen
- Öffentlicher Raum
- Korridore,Treppenhäuser, Keller

## AUSSTATTUNG / ZUBEHÖR

- Inklusive Montageschrauben und Dübel

## WEITERE PRODUKTDETAILS

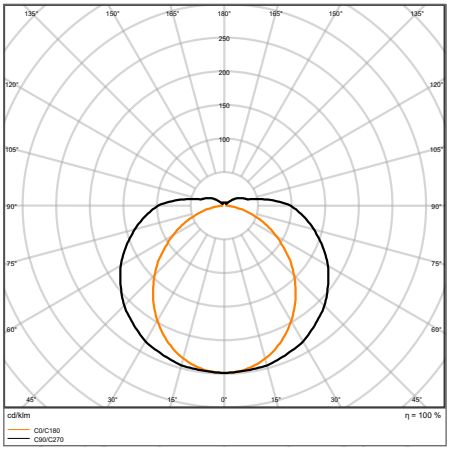


LN UO P 1200 27W 4000K CPS

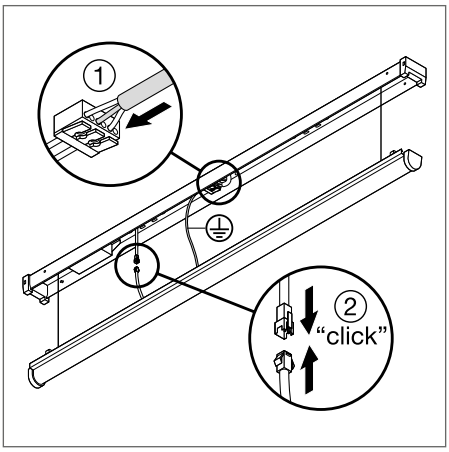


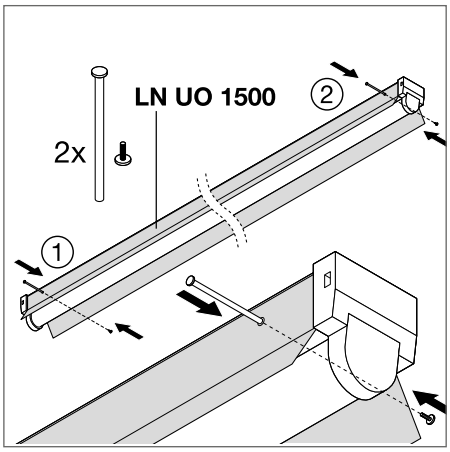


Die im Katalog gezeigten Bilder dienen nur zu Illustrationszwecke. Informationen zu Größe und Farbe entnehmen Sie bitte der Produkttabelle.

## LINEAR ULTRA OUTPUT PERFORMANCE

Anbauleuchte mit hoher Lichtausbeute bis zu 150 lm/W

BEG-FÖRDERFÄHIG

PERFORMANCE CLASS

MULTI SELECT | TÜV SÜD | CRI ≥80 | IP 20 | LEDVANCE 5 JAHRE GARANTIE [1]

| Produktbezeichnung | Art.Nr. | EAN (GTIN) | BEG-FÖRDERFÄHIG | Ersatz für | W | lm | lm/W | K | L70 [2] | ° | L × B × H [mm] Ø × H [mm] | UVP [EUR] [3] |
|---|---|---|---|---|---|---|---|---|---|---|---|---|
| LN UO P 1200 27W CPS WT | **7430914** | 4099854**296192** | ✓ | — | 16,5/ 20/ 23,5/ 27 | 2475/ 3000/ 3525/ 4050 | 150 | 3000/4000 | 88000 | 110 | 1168 × 65 × 74 | **65,00** |
| LN UO P 1500 48W CPS WT | **7430922** | 4099854**296215** | ✓ | 2 × 36 W FL | 24/ 32/ 40/ 48 | 3600/ 4800/ 6000/ 7200 | 150 | 3000/4000 | 88000 | 110 | 1168 × 65 × 74 | **79,00** |

[1] Die genauen Bedingungen finden Sie unter www.ledvance.de/garantie | [2] t[h]: L70 / B50 @ 25 °C ($T_a$) / t[h]: L80 / B10 @ 25 °C ($T_a$) | [3] Unverbindliche Preisempfehlung exkl. MwSt., Änderungen vorbehalten

# LINEAR COMPACT

Kompakte Einzel- oder Lichtbandleuchte

## PRODUKTEIGENSCHAFTEN

- Gehäuse aus langlebigem Polycarbonat
- High Output and Switch: schnelle und nahtlose Verbindung von bis zu 10 Leuchten pro Strip
- Batten: Lichtband mit Anschluss über die Leuchtenrückseite mit bis zu 60 Leuchten
- Bis zu 4 verschiedene Längen erhältlich
- Glühdrahtprüfung nach IEC 60695-2-12: 850 °C

## PRODUKTVORTEILE

- Flexible Lichtbandvarianten möglich, einsteckbar (High Output und Switch) oder mit Verkabelung (Batten)
- Viele Möglichkeiten zur schnellen und flexiblen Montage durch umfangreiches Zubehör
- Hoher Lichtstrom bis 2 500 lm
- Flimmerarmes Licht durch spezielle elektronische Vorschaltgeräte
- 5 Jahre Garantie

## ANWENDUNGSBEREICHE

- Direkter Ersatz für Leuchten mit Leuchtstofflampen
- Anwendungen im Innenbereich
- Akzentbeleuchtung
- Öffentliche Bereiche

## AUSSTATTUNG / ZUBEHÖR

- Ausgestattet mit Stromstecker, Kabelverbinder und Linienverbinder zum Anschluss weiterer Leuchten *
- Montagematerial für Wand- und Deckenbefestigung enthalten

## WEITERE PRODUKTDETAILS

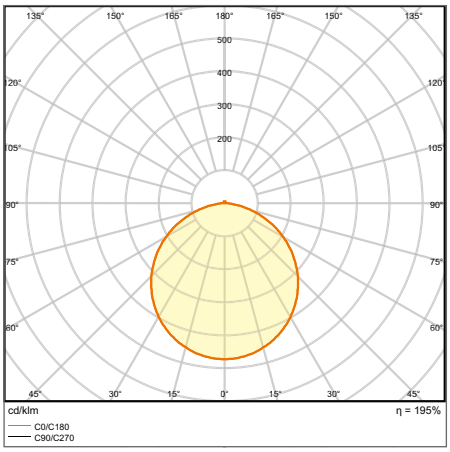


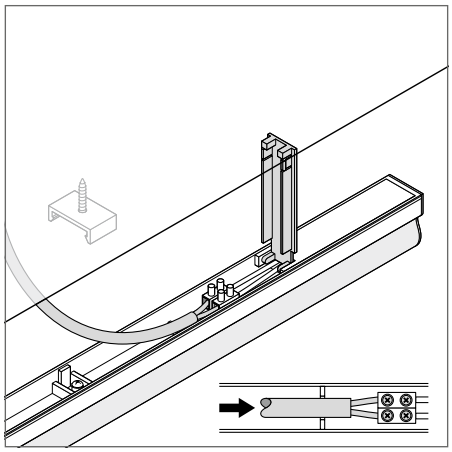

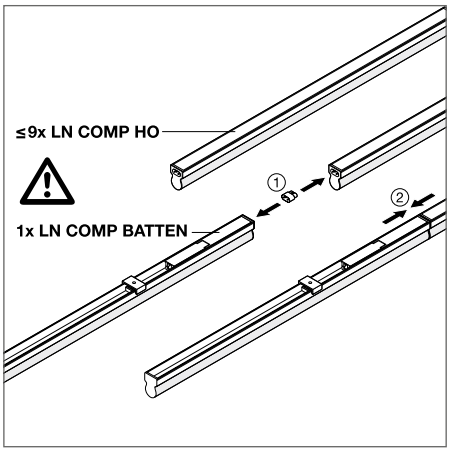


LN COMP Batten 1500 25 W 3000 K

*Gilt nur für Linear Compact HO und Switch
Die im Katalog gezeigten Bilder dienen nur zu Illustrationszwecke. Informationen zu Größe und Farbe entnehmen Sie bitte der Produkttabelle.

## LINEAR COMPACT SWITCH

Kompakte Einzel- oder Lichtbandleuchte mit Schalter

VALUE CLASS

FLIMMER-WERT <5% | CRI >80 | IP20 | LEDVANCE 5 JAHRE GARANTIE [1]

| Produktbezeichnung | Art.Nr. | EAN (GTIN) | Ersatz für | W | lm | lm/W | K | L70 [2] | ° | L × B × H [mm] Ø × H [mm] | UVP [EUR] [3] |
|---|---|---|---|---|---|---|---|---|---|---|---|
| LN COMP SWITCH 300 4 W 3000 K | **4454715** | 4058075**106079** | 1 × 9 W FL | 4 | 400 | 100 | 3000 | 50000 | 140 | 313 × 28 × 36 | **18,00** |
| LN COMP SWITCH 300 4 W 4000 K | **4454723** | 4058075**106093** | 1 × 9 W FL | 4 | 450 | 110 | 4000 | 50000 | 140 | 313 × 28 × 36 | **18,00** |
| LN COMP SWITCH 600 8 W 3000 K | **4454731** | 4058075**106116** | 1 × 18 W FL | 8 | 800 | 100 | 3000 | 50000 | 140 | 573 × 28 × 36 | **20,80** |
| LN COMP SWITCH 600 8 W 4000 K | **4454758** | 4058075**106130** | 1 × 18 W FL | 8 | 800 | 100 | 4000 | 50000 | 140 | 573 × 28 × 36 | **20,80** |
| LN COMP SWITCH 900 12 W 3000 K | **4454782** | 4058075**106192** | 1 × 30 W FL | 12 | 1200 | 100 | 3000 | 50000 | 140 | 873 × 28 × 36 | **22,20** |
| LN COMP SWITCH 900 12 W 4000 K | **4454790** | 4058075**106215** | 1 × 30 W FL | 12 | 1200 | 100 | 4000 | 50000 | 140 | 873 × 28 × 36 | **22,20** |
| LN COMP SWITCH 1200 14 W 3000 K | **4454766** | 4058075**106154** | 1 × 36 W FL | 14 | 1400 | 100 | 3000 | 50000 | 140 | 1173 × 28 × 36 | **27,00** |
| LN COMP SWITCH 1200 14 W 4000 K | **4454774** | 4058075**106178** | 1 × 36 W FL | 14 | 1500 | 100 | 4000 | 50000 | 140 | 1173 × 28 × 36 | **27,00** |
| LN COMP SWITCH 1500 17W/3000K | **5987180** | 4058075**683341** | 1 × 36 W FL | 17 | 1800 | 106 | 3000 | 50000 | 140 | 1473 × 28 × 36 | **34,60** |
| LN COMP SWITCH 1500 17W/4000K | **5987199** | 4058075**683365** | 1 × 36 W FL | 17 | 1900 | 112 | 4000 | 50000 | 140 | 1473 × 28 × 36 | **34,60** |

## LINEAR COMPACT HIGH OUTPUT

Kompakte Einzel- oder Lichtbandleuchte mit hohem Lichtstrom

VALUE CLASS

CRI >80 | IP20 | LEDVANCE 5 JAHRE GARANTIE [1]

| Produktbezeichnung | Art.Nr | EAN (GTIN) | Ersatz für | W | lm | lm/W | K | L70 [2] | ° | L × B × H [mm] Ø × H [mm] | UVP [EUR] [3] |
|---|---|---|---|---|---|---|---|---|---|---|---|
| LN COMP HO 600 10 W 3000 K | **4454820** | 4058075**106277** | 1 × 18 W FL | 10 | 1000 | 100 | 3000 | 50000 | 140 | 573 × 24 × 36 | **34,50** |
| LN COMP HO 600 10 W 4000 K | **4454839** | 4058075**106291** | 1 × 18 W FL | 10 | 1000 | 100 | 4000 | 50000 | 140 | 573 × 24 × 36 | **34,50** |
| LN COMP HO 900 15 W 3000 K | **4454804** | 4058075**106239** | 1 × 30 W FL | 15 | 1500 | 100 | 3000 | 50000 | 140 | 873 × 24 × 36 | **35,00** |
| LN COMP HO 900 15 W 4000 K | **4454812** | 4058075**106253** | 1 × 30 W FL | 15 | 1500 | 100 | 4000 | 50000 | 140 | 873 × 24 × 36 | **35,00** |
| LN COMP HO 1200 20 W 3000 K | **4454847** | 4058075**106314** | 1 × 36 W FL | 20 | 2000 | 100 | 3000 | 50000 | 140 | 1173 × 24 × 36 | **44,00** |
| LN COMP HO 1200 20 W 4000 K | **4454855** | 4058075**106338** | 1 × 36 W FL | 20 | 2000 | 100 | 4000 | 50000 | 140 | 1173 × 24 × 36 | **44,00** |
| LN COMP HO 1500 25 W 3000 K | **4454863** | 4058075**106352** | 1 × 58 W FL | 25 | 2500 | 100 | 3000 | 50000 | 140 | 1473 × 24 × 36 | **51,10** |
| LN COMP HO 1500 25 W 4000 K | **4454871** | 4058075**106376** | 1 × 58 W FL | 25 | 2500 | 100 | 4000 | 50000 | 140 | 1473 × 24 × 36 | **51,10** |

## LINEAR COMPACT BATTEN

Kompakte Leuchten mit Verdrahtung auf der Rückseite

VALUE CLASS

CRI >80 | IP20 | LEDVANCE 5 JAHRE GARANTIE [1]

| Produktbezeichnung | Art.Nr. | EAN (GTIN) | Ersatz für | W | lm | lm/W | K | L70 [2] | ° | L × B × H [mm] Ø × H [mm] | UVP [EUR] [3] |
|---|---|---|---|---|---|---|---|---|---|---|---|
| LN COMP Batten 600 10 W 3000 K | **4452542** | 4058075**099692** | 1 × 18 W FL | 10 | 1000 | 100 | 3000 | 50000 | 140 | 575 × 27 × 38 | **38,10** |
| LN COMP Batten 600 10 W 4000 K | **4452550** | 4058075**099715** | 1 × 18 W FL | 10 | 1000 | 100 | 4000 | 50000 | 140 | 575 × 27 × 38 | **38,10** |
| LN COMP Batten 1200 20 W 3000 K | **4452569** | 4058075**099739** | 1 × 36 W FL | 20 | 2000 | 100 | 3000 | 50000 | 140 | 1175 × 27 × 38 | **44,00** |
| LN COMP Batten 1200 20 W 4000 K | **4452577** | 4058075**099753** | 1 × 36 W FL | 20 | 2000 | 100 | 4000 | 50000 | 140 | 1175 × 27 × 38 | **44,00** |
| LN COMP Batten 1500 25 W 3000 K | **4452585** | 4058075**099777** | 1 × 58 W FL | 25 | 2500 | 100 | 3000 | 50000 | 140 | 1475 × 27 × 38 | **51,10** |
| LN COMP Batten 1500 25 W 4000 K | **4452593** | 4058075**099791** | 1 × 58 W FL | 25 | 2500 | 100 | 4000 | 50000 | 140 | 1475 × 27 × 38 | **51,10** |

[1] Die genauen Bedingungen finden Sie unter www.ledvance.de/garantie | [2] t[h]: L70/B50 @ 25 °C ($T_a$)/t[h]: L80/B10 @ 25 °C ($T_a$) | [3] Unverbindliche Preisempfehlung exkl. MwSt., Änderungen vorbehalten

# LINEAR MAGNETIC BATTEN T5
## DIE LEUCHTE IN DER LEUCHTE

Unser Portfolio an passenden LED RÖHREN T5 AC zu finden unter: **ledvance.de/tubes**

**Lässt sich die Leuchte nicht von der Decke entfernen oder wagt sich der Kunde aufgrund von CE-Konformitätsauflagen nicht an eine Um-/ Neuverdrahtung, dann ist ein „Leuchte-in-einer-Leuchte"-UPGRADE die Lösung.**

Aus Alt mach Neu: LINEAR MAGNETIC BATTEN T5 ist ein innovativer Leuchteneinsatz für die einfache LED-Modernisierung bestehender T8 (oder T5) Leuchtstofflampen basierter, metallischer Leuchten. Das Upgrade ist im Handumdrehen erledigt, denn die LINEAR MAGNETIC BATTEN T5 wird einfach über starke Magnete in das originale Leuchtengehäuse eingebaut und über eine werkzeuglose CONNECTOR BOX angeschlossen.
T8: alte Fassungen können bestehen bleiben,
T5: alte Fassungen müssen entfernt werden.
Als großer Vorteil bleibt das Innere der Originalleuchte weitestgehend unangetastet und sogar eine Demontage der bestehenden Leuchte von der Decke kann oft vermieden werden.
Passend dazu steht unser umfangreiches LEDVANCE LED TUBE T5 AC-Sortiment als passende Lichtquellenfamilie zur Verfügung, die für eine Vielzahl von Anwendungen die richtige Lumenmenge und Lichtfarbe bereitstellt.

### FLEXIBLES UND EINFACHES UPGRADE

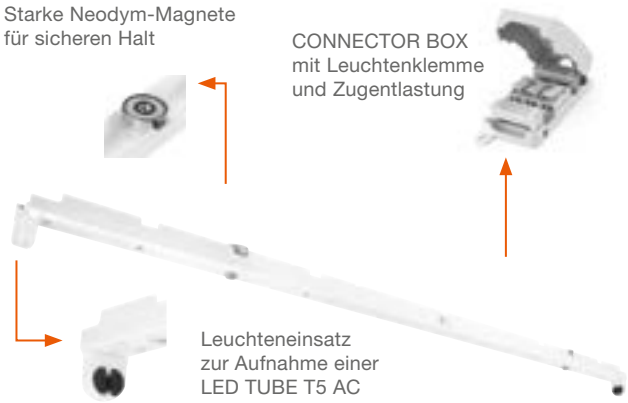


* LED-Röhre nicht im Lieferumfang enthalten

### WERKZEUGLOSE VERBINDUNG

Auch der elektrische Anschluss der LINEAR MAGNETIC BATTEN T5 ist einfach und zeitsparend. Dank der Schlüsselklemme in der CONNECTOR BOX lässt sich der Leuchteneinsatz einfach und werkzeuglos verdrahten.

### GANZ EINFACH: INSTALLATION

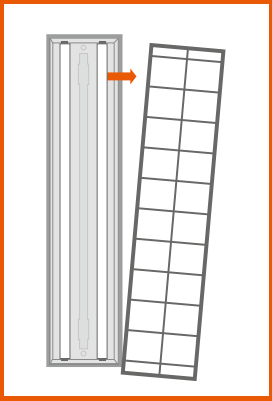

Raster von der Leuchte entfernen

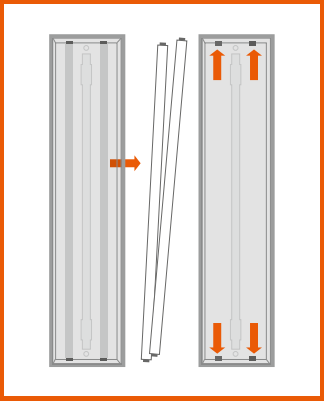

Alte T8-Leuchtstoffröhre entfernen und an der Leuchtenklemme die Spannung abschalten

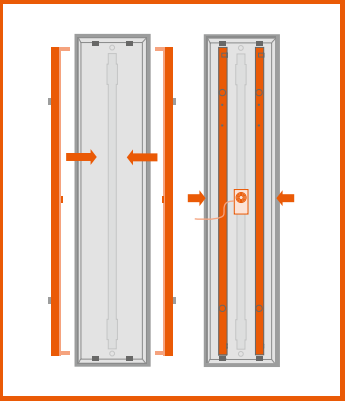

LINEAR MAGNETIC BATTEN T5 mit Hilfe der Magnetbefestigung einsetzen und mit der werkzeuglosen CONNECTOR BOX an die Stromversorgung anschließen

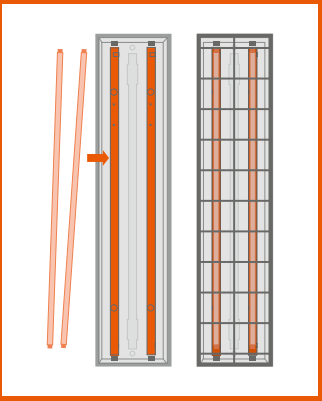

Neue LED TUBE T5 AC und Raster einsetzen. Fertig!

# LINEAR MAGNETIC BATTEN T5

Leuchten-Einsatz zur Umrüstung bestehender metallischer Deckenleuchten (T8 und T5 Leuchtstoff) auf energiesparende LED-Technik

## PRODUKTEIGENSCHAFTEN

- Erhältlich in 4 Längen 568, 868, 1168, 1468 mm
- Leuchteneinsatz zur Aufnahme einer LED TUBE T5 AC 230 V
- Passend für LED TUBE T5 AC, HE oder HO, 830/840/865
- Starke Neodym-Magnete
- Connector Box 3-polig enthalten

## PRODUKTVORTEILE

- Upgrade ohne kompletten Austausch bestehender Leuchten
- Die alten Leuchten können während des Upgrade-Prozesses an der Decke installiert bleiben
- Betriebsgerät und Verkabelung können in der alten Leuchte verbleiben
- Der einfache Austausch der LED TUBE T5 AC lässt Sie am Fortschritt der LED-Technologie im Laufe der Zeit partizipieren
- Schnelle und einfache Upgrade-Lösung

## ANWENDUNGSBEREICHE

- Büros und öffentliche Gebäude
- Supermärkte und Warenhäuser
- Industrie
- Flure, Foyers, Wartebereiche
- Alle Anwendungen, in denen ein Metallgehäuse zur Magnetbefestigung vorhanden ist

LEDVANCE 5 JAHRE GARANTIE [1]

| Produktbezeichnung | Art.Nr. | EAN (GTIN) | L × B × H [mm]<br>Ø × H [mm] | Passende Lampe (nicht enthalten) | MATERIAL | FARBE | UVP [EUR] [2] |
|---|---|---|---|---|---|---|---|
| LN MAG BATTEN T5 568 | **6314937** | 4099854**009723** | 568 × 25 × 45 | LED TUBE T5 AC HE14 549 8W (830/840/865)<br>LED TUBE T5 AC HO24 549 10W (830/840/865) | Stahl | Weiß | **92,00** |
| LN MAG BATTEN T5 868 | **6314732** | 4058075**821798** | 868 × 25 × 45 | LED TUBE T5 AC HE21 849 10W (830/840/865)<br>LED TUBE T5 AC HO39 849 16W (830/840/865) | Stahl | Weiß | **98,00** |
| LN MAG BATTEN T5 1168 | **6314945** | 4099854**009747** | 1168 × 25 × 45 | LED TUBE T5 AC HE28 1149 16W (830/840/865)<br>LED TUBE T5 AC HO54 1149 26W (830/840/865) | Stahl | Weiß | **104,00** |
| LN MAG BATTEN T5 1468 | **6314953** | 4099854**009761** | 1468 × 25 × 45 | LED TUBE T5 AC HE35 1449 18W (830/840/865)<br>LED TUBE T5 AC HO49 1449 26W (830/840/865)<br>LED TUBE T5 AC HO80 1449 36W (830/840/865) | Stahl | Weiß | **118,00** |

**LEUCHTE UND LAMPE AUS EINER HAND**

Die LINEAR MAGNETIC BATTEN T5 wird ohne LED-Röhre geliefert.
Die LED TUBE T5 AC passt perfekt dazu und ist ebenfalls bei LEDVANCE erhältlich.
Erfahren Sie mehr über die LEDVANCE LED TUBE T5 AC unter **ledvance.de/tubes**

[1] Die genauen Bedingungen finden Sie unter www.ledvance.de/garantie | [2] Unverbindliche Preisempfehlung exkl. MwSt., Änderungen vorbehalten

# LICHTBANDSYSTEME

## TRUSYS FLEX UND UNIVERSAL

### TRUSYS FLEX

Seite 148

TRUSYS FLEX ON/OFF
TRUSYS FLEX DALI
TRUSYS FLEX EM
TRUSYS FLEX ENERGY RAIL
TRUSYS FLEX ZUBEHÖR

PERFOR-
MANCE
CLASS

| | |
|---|---|
| **ANWEND-UNGEN** | Flexibel von der Ladenbeleuchtung bis zu industriellen Anwendungen, Lagerhallen, Fabriken, Werkstätten |
| **VERFÜGBARE OPTIONEN** | 4 000 K, Tracklight Spots, opale Linse<br>**NEU: 6 500 K Lichtfarbe** |
| **VERFÜGBARE LUMENWERTE** | 6 000, 8 600, 12 100 lm (bis zu 175 lm/W) ermöglichen den Einsatz in verschiedenen Höhen |
| **DESIGN** | Modernes, schlichtes, funktionales Design, attraktives weißes Gehäuse |
| **AUSSTRAHL-WINKEL** | Sehr breit (VW): 120°, breit (W): 90°, eng (N): 60°, sehr schmal (VN): 30°, doppelt symmetrisch (DS): 2 × 30°<br>**NEU: Wall washer (WW): 45° Ausstrahlungswinkel** |
| **INSTALLATION** | Sehr einfache und zeitsparende Installation dank werkzeuglosem "Click & Place"-System |

Ausführliche Informationen zu den TRUSYS FLEX Systemen finden Sie im Systemdatenblatt unter www.ledvance.de/professional

# ÄUSSERST EFFIZIENT UND VIELSEITIG FÜR UNTERSCHIEDLICHE ANWENDUNGSANFORDERUNGEN

Das TRUSYS FLEX Lichtbandsystem ist ein echter Problemlöser, wenn ein hocheffizientes Lichtbandsystem benötigt wird. Zahlreiche Montage- und Konfigurationsmöglichkeiten ergeben sich durch das breite Portfolio an verschiedenen Komponenten, die je nach Anwendungsfall zusammengestellt werden können.

## AUFSCHLÜSSELUNG DER WICHTIGSTEN TRUSYS FLEX KOMPONENTEN

**Einfache Installation und Vielseitigkeit sind der Schlüssel zum TRUSYS FLEX Lichtbandsystem**

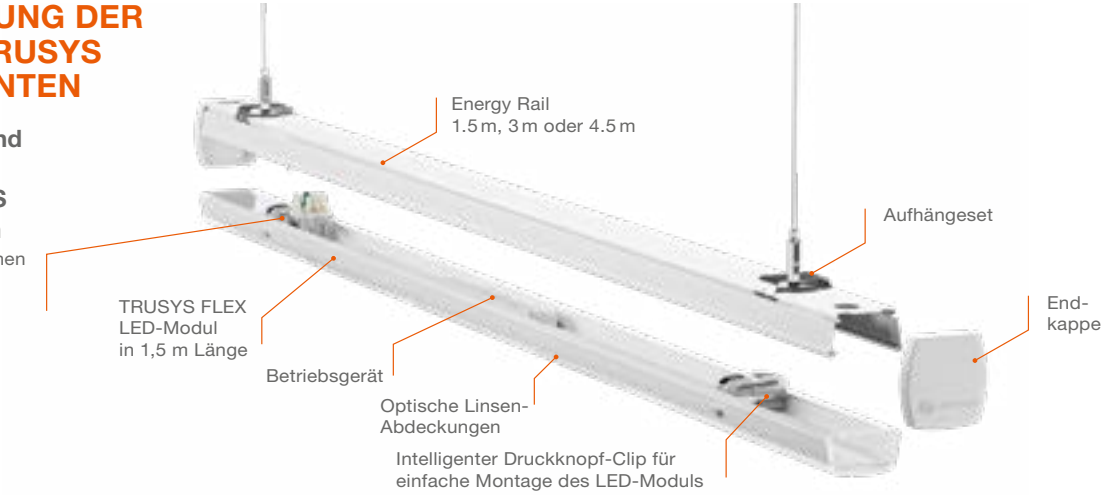


## FLEXIBLE DURCHGEHENDE EINSÄTZE

Separat erhältlicher Adaptereinsatz ermöglicht die Integration von TRACKLIGHT SPOTS in das Lichtbandsystem – in Kürze erhältlich.

## TRUSYS UNIVERSAL

Seite 162

DIE LÖSUNG FÜR EINE SANIERUNG- UNIVERSELL EINSETZBAR FÜR BESTEHENDE LICHTBANDSYSTEME

PERFOR-MANCE CLASS

## WÜNSCHEN SIE MEHR INFORMATIONEN?

Scannen Sie einfach diesen QR-Code und testen Sie es:

# TRUSYS FLEX

Effizientes Lichtbandsystem für vielfältige Anwendungen

## PRODUKTEIGENSCHAFTEN

- Stahlblechgehäuse, Material der Linse: PMMA
- Lebensdauer (L80/B10): bis zu 76 000 h (bei 25 °C)
- Feste Leuchtengriffe
- Einklickbare Lösung mit Druckknöpfen
- Emergency Typen kommen im DEZ 2022

## PRODUKTVORTEILE

- Wirtschaftlich dank hoher Lichtausbeute von 175 lm/W
- Flexible Anwendung durch breites Sortiment an Abstrahlwinkeln
- Einfache und zeitsparende Installation, kein Werkzeug für den Anschluss erforderlich
- Neue Linse „Opal“ mit Abstrahlwinkel von 90°

## ANWENDUNGSBEREICHE

- Direkter Ersatz für Leuchten mit Leuchtstofflampen
- Industriehallen, Hochregallager, Werkstätten, Baumärkte
- Discounter, Supermärkte

## AUSSTATTUNG / ZUBEHÖR

- Tragschiene mit fest integriertem 5- und 8- poligen Kabelstrang

## WEITERE PRODUKTDETAILS

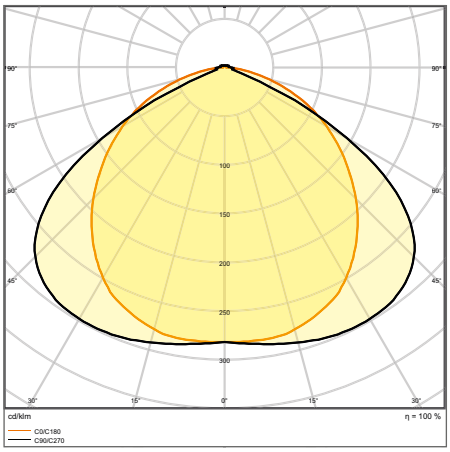


TRUSYS FLEX VW 70 W 4 000 K

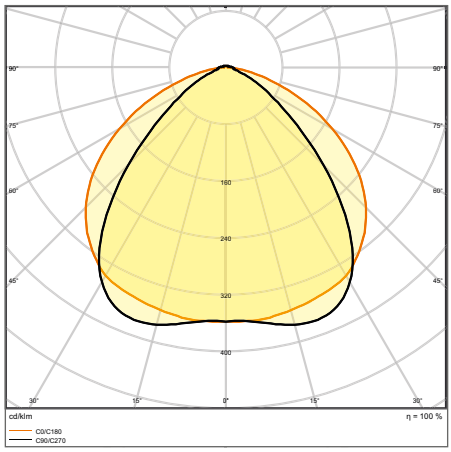


TRUSYS FLEX W 70 W 4 000 K

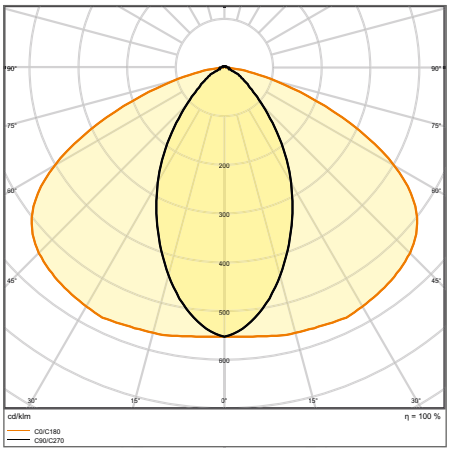


TRUSYS FLEX N 70 W 4 000 K

Die im Katalog gezeigten Bilder dienen nur zu Illustrationszwecke. Informationen zu Größe und Farbe entnehmen Sie bitte der Produkttabelle.

## WEITERE PRODUKTDETAILS

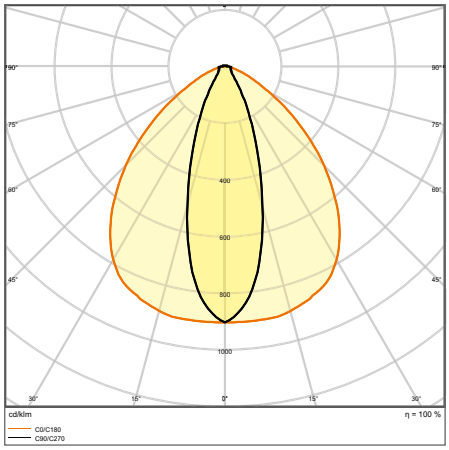


TRUSYS FLEX VN 70 W 4 000 K

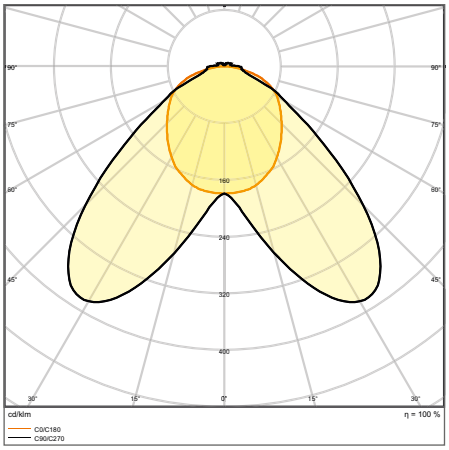


TRUSYS FLEX DS 70 W 4 000 K

## TRUSYS FLEX VERY WIDE

Leuchteneinsätze mit sehr breiter Lichtverteilung von bis zu 175 lm/W

BEG-FÖRDERFÄHIG

PERFORMANCE CLASS · VIVA RES · EN EC · D · FLIMMERWERT ≤5 % [1] · CRI ≥80 · IP 40 · LEDVANCE 5 JAHRE GARANTIE [2]

| | Produktbezeichnung | Art.Nr. | EAN (GTIN) | BEG-FÖRDERFÄHIG | Ersatz für | W | lm | lm/W | K | L70 [3] | ° | | L × B × H [mm] Ø × H [mm] | UVP [EUR] [4] |
|---|---|---|---|---|---|---|---|---|---|---|---|---|---|---|
| | TRUSYS FLEX P 35W 840 VW CL WT | **6373771** | 4058075**771017** | ✓ | 2 × 49 W FL | 35 | 6000 | 175 | 4000 | 100000 | 120 | — | 1500 × 77.7 × 39.4 | **199,20** |
| NEU | TRUSYS FLEX P 35W 865 VW CL WT | **7337574** | 4099854**190490** | ✓ | 2 × 49 W FL | 35 | 6000 | 175 | 6500 | 100000 | 120 | — | 1500 × 77.7 × 39.4 | **199,20** |
| | TRUSYS FLEX P 50W 840 VW CL WT | **6373801** | 4058075**771444** | ✓ | 2 × 80 W FL | 50 | 8600 | 175 | 4000 | 100000 | 120 | — | 1500 × 77.7 × 39.4 | **213,50** |
| NEU | TRUSYS FLEX P 50W 865 VW CL WT | **7337655** | 4099854**190650** | ✓ | 2 × 80 W FL | 50 | 8600 | 175 | 6500 | 100000 | 120 | — | 1500 × 77.7 × 39.4 | **213,50** |
| | TRUSYS FLEX P 70W 840 VW CL WT | **6373836** | 4058075**771840** | ✓ | 3 × 80 W FL | 70 | 12100 | 175 | 4000 | 100000 | 120 | — | 1500 × 77.7 × 39.4 | **246,60** |
| NEU | TRUSYS FLEX P 70W 865 VW CL WT | **7337752** | 4099854**190810** | ✓ | 3 × 80 W FL | 70 | 12100 | 175 | 6500 | 100000 | 120 | — | 1500 × 77.7 × 39.4 | **246,60** |
| | TRUSYS FLEX P 35W 840 VW CL WT DALI | **6373798** | 4058075**770799** | ✓ | 2 × 49 W FL | 35 | 5700 | 175 | 4000 | 100000 | 120 | DALI-2 | 1500 × 77.7 × 39.4 | **238,90** |
| NEU | TRUSYS FLEX P 35W 865 VW CL WT DALI | **7337833** | 4099854**191039** | ✓ | 2 × 49 W FL | 35 | 5700 | 165 | 6500 | 100000 | 120 | DALI-2 | 1500 × 77.7 × 39.4 | **238,90** |
| | TRUSYS FLEX P 50W 840 VW CL WT DALI | **6373828** | 4058075**770911** | ✓ | 2 × 80 W FL | 50 | 8600 | 175 | 4000 | 100000 | 120 | DALI-2 | 1500 × 77.7 × 39.4 | **252,30** |
| NEU | TRUSYS FLEX P 50W 865 VW CL WT DALI | **7337922** | 4099854**191190** | ✓ | 2 × 80 W FL | 50 | 8600 | 175 | 6500 | 100000 | 120 | DALI-2 | 1500 × 77.7 × 39.4 | **252,30** |
| | TRUSYS FLEX P 70W 840 VW CL WT DALI | **6373844** | 4058075**771055** | ✓ | 3 × 80 W FL | 70 | 12100 | 175 | 4000 | 100000 | 120 | DALI-2 | 1500 × 77.7 × 39.4 | **283,90** |
| NEU | TRUSYS FLEX P 70W 865 VW CL WT DALI | **7338015** | 4099854**191459** | ✓ | 3 × 80 W FL | 70 | 12100 | 175 | 6500 | 100000 | 120 | DALI-2 | 1500 × 77.7 × 39.4 | **283,90** |

[1] Flimmerwert ≤ 10 % für DALI-Versionen
[2] Die genauen Bedingungen finden Sie unter www.ledvance.de/garantie
[3] t[h]: L70/B50 @ 25 °C ($T_a$)/t[h]: L80/B10 @ 25 °C ($T_a$)
[4] Unverbindliche Preisempfehlung exkl. MwSt., Änderungen vorbehalten

## TRUSYS FLEX WIDE

Leuchteneinsätze breit strahlend, bis zu 175 lm/W

BEG-FÖRDERFÄHIG

PERFORMANCE CLASS · VIVA RES · EN EC · D · FLIMMERWERT ≤5 % [1] · CRI ≥80 · IP40 · LEDVANCE 5 JAHRE GARANTIE [2]

| | Produktbezeichnung | Art.Nr. | EAN (GTIN) | BEG-FÖRDERFÄHIG | Ersatz für | W | lm | lm/W | K | L70 [3] | ° | | L × B × H [mm] Ø × H [mm] | UVP [EUR] [4] |
|---|---|---|---|---|---|---|---|---|---|---|---|---|---|---|
| | TRUSYS FLEX P 35W 840 W CL WT | **6373852** | 4058075**771093** | ✓ | 2 × 49W FL | 35 | 6000 | 175 | 4000 | 100000 | 90 | — | 1500 × 77.7 × 39.4 | **199,20** |
| NEU | TRUSYS FLEX P 35W 865 W CL WT | **7337582** | 4099854**190513** | ✓ | 2 × 49W FL | 35 | 6000 | 175 | 6500 | 100000 | 90 | — | 1500 × 77.7 × 39.4 | **199,20** |
| | TRUSYS FLEX P 50W 840 W CL WT | **6373879** | 4058075**771482** | ✓ | 2 × 80W FL | 50 | 8600 | 175 | 4000 | 100000 | 90 | — | 1500 × 77.7 × 39.4 | **213,50** |
| NEU | TRUSYS FLEX P 50W 865 W CL WT | **7337663** | 4099854**190674** | ✓ | 2 × 80W FL | 50 | 8600 | 175 | 6500 | 100000 | 90 | — | 1500 × 77.7 × 39.4 | **213,50** |
| | TRUSYS FLEX P 70W 840 W CL WT | **6373895** | 4058075**771864** | ✓ | 3 × 80W FL | 70 | 12100 | 175 | 4000 | 100000 | 90 | — | 1500 × 77.7 × 39.4 | **246,60** |
| NEU | TRUSYS FLEX P 70W 865 W CL WT | **7337760** | 4099854**190834** | ✓ | 3 × 80W FL | 70 | 12100 | 175 | 6500 | 100000 | 90 | — | 1500 × 77.7 × 39.4 | **246,60** |
| | TRUSYS FLEX P 35W 840 W CL WT DALI | **6373860** | 4058075**770812** | ✓ | 2 × 49W FL | 35 | 5800 | 175 | 4000 | 100000 | 90 | DALI-2 | 1500 × 77.7 × 39.4 | **238,90** |
| NEU | TRUSYS FLEX P 35W 865 W CL WT DALI | **7337841** | 4099854**191053** | ✓ | 2 × 49W FL | 35 | 5800 | 170 | 6500 | 100000 | 90 | DALI-2 | 1500 × 77.7 × 39.4 | **238,90** |
| | TRUSYS FLEX P 50W 840 W CL WT DALI | **6373887** | 4058075**770935** | ✓ | 2 × 80W FL | 50 | 8600 | 175 | 4000 | 100000 | 90 | DALI-2 | 1500 × 77.7 × 39.4 | **252,30** |
| NEU | TRUSYS FLEX P 50W 865 W CL WT DALI | **7337930** | 4099854**191312** | ✓ | 2 × 80W FL | 50 | 8600 | 175 | 6500 | 100000 | 90 | DALI-2 | 1500 × 77.7 × 39.4 | **252,30** |
| | TRUSYS FLEX P 70W 840 W CL WT DALI | **6373909** | 4058075**771079** | ✓ | 3 × 80W FL | 70 | 12100 | 175 | 4000 | 100000 | 90 | DALI-2 | 1500 × 77.7 × 39.4 | **283,90** |
| NEU | TRUSYS FLEX P 70W 865 W CL WT DALI | **7338023** | 4099854**191473** | ✓ | 3 × 80W FL | 70 | 12100 | 175 | 6500 | 100000 | 90 | DALI-2 | 1500 × 77.7 × 39.4 | **283,90** |

## TRUSYS FLEX WIDE OPAL

Leuchteneinsätze mit breit strahlender Lichtverteilung und opaler Linse, bis 167 lm/W

BEG-FÖRDERFÄHIG

PERFORMANCE CLASS · VIVA RES · EN EC · D · FLIMMERWERT ≤5 % [1] · CRI ≥80 · IP40 · LEDVANCE 5 JAHRE GARANTIE [2]

| | Produktbezeichnung | Art.Nr. | EAN (GTIN) | BEG-FÖRDERFÄHIG | Ersatz für | W | lm | lm/W | K | L70 [3] | ° | | L × B × H [mm] Ø × H [mm] | UVP [EUR] [4] |
|---|---|---|---|---|---|---|---|---|---|---|---|---|---|---|
| | TRUSYS FLEX P 35W 840 W OP WT | **6373917** | 4058075**771406** | ✓ | 2 × 49W FL | 35 | 5800 | 167 | 4000 | 100000 | 90 | — | 1500 × 77.7 × 39.4 | **199,20** |
| NEU | TRUSYS FLEX P 35W 865 W OP WT | **7337620** | 4099854**190599** | ✓ | 2 × 49W FL | 35 | 5800 | 167 | 6500 | 100000 | 90 | — | 1500 × 77.7 × 39.4 | **199,20** |
| | TRUSYS FLEX P 50W 840 W OP WT | **6373933** | 4058075**771826** | ✓ | 2 × 80W FL | 50 | 8300 | 167 | 4000 | 100000 | 90 | — | 1500 × 77.7 × 39.4 | **213,50** |
| NEU | TRUSYS FLEX P 50W 865 W OP WT | **7337728** | 4099854**190759** | ✓ | 2 × 80W FL | 50 | 8300 | 167 | 6500 | 100000 | 90 | — | 1500 × 77.7 × 39.4 | **213,50** |
| | TRUSYS FLEX P 70W 840 W OP WT | **6373968** | 4058075**772090** | ✓ | 3 × 80W FL | 70 | 11700 | 167 | 4000 | 100000 | 90 | — | 1500 × 77.7 × 39.4 | **246,60** |
| NEU | TRUSYS FLEX P 70W 865 W OP WT | **7337809** | 4099854**190919** | ✓ | 3 × 80W FL | 70 | 11700 | 167 | 6500 | 100000 | 90 | — | 1500 × 77.7 × 39.4 | **246,60** |
| | TRUSYS FLEX P 35W 840 W OP WT DALI | **6373925** | 4058075**770898** | ✓ | 2 × 49W FL | 35 | 5600 | 167 | 4000 | 100000 | 90 | DALI-2 | 1500 × 77.7 × 39.4 | **238,90** |
| NEU | TRUSYS FLEX P 35W 865 W OP WT DALI | **7337892** | 4099854**191138** | ✓ | 2 × 49W FL | 35 | 5600 | 160 | 6500 | 100000 | 90 | DALI-2 | 1500 × 77.7 × 39.4 | **238,90** |
| | TRUSYS FLEX P 50W 840 W OP WT DALI | **6373941** | 4058075**771031** | ✓ | 2 × 80W FL | 50 | 8300 | 167 | 4000 | 100000 | 90 | DALI-2 | 1500 × 77.7 × 39.4 | **252,30** |
| NEU | TRUSYS FLEX P 50W 865 W OP WT DALI | **7337973** | 4099854**191398** | ✓ | 2 × 80W FL | 50 | 8300 | 167 | 6500 | 100000 | 90 | DALI-2 | 1500 × 77.7 × 39.4 | **252,30** |
| | TRUSYS FLEX P 70W 840 W OP WT DALI | **6373976** | 4058075**771901** | ✓ | 3 × 80W FL | 70 | 11700 | 167 | 4000 | 100000 | 90 | DALI-2 | 1500 × 77.7 × 39.4 | **283,90** |
| NEU | TRUSYS FLEX P 70W 865 W OP WT DALI | **7338074** | 4099854**191558** | ✓ | 3 × 80W FL | 70 | 11700 | 167 | 6500 | 100000 | 90 | DALI-2 | 1500 × 77.7 × 39.4 | **283,90** |

[1] Flimmerwert ≤ 10 % für DALI-Versionen
[2] Die genauen Bedingungen finden Sie unter www.ledvance.de/garantie
[3] t[h]: L70/B50 @ 25 °C ($T_a$)/t[h]: L80/B10 @ 25 °C ($T_a$)
[4] Unverbindliche Preisempfehlung exkl. MwSt., Änderungen vorbehalten

## TRUSYS FLEX NARROW

Leuchteneinsätze mit eng strahlender Lichtverteilung bis 175 lm/W

BEG-FÖRDERFÄHIG

PERFORMANCE CLASS · VIVA RES · EN EC · D · FLIMMERWERT ≤5 % [1] · CRI ≥80 · IP40 · LEDVANCE 5 JAHRE GARANTIE [2]

| | Produktbezeichnung | Art.Nr. | EAN (GTIN) | BEG-Förderfähig | Ersatz für | W | lm | lm/W | K | L70 [3] | ° | | L × B × H [mm] Ø × H [mm] | UVP [EUR] [4] |
|---|---|---|---|---|---|---|---|---|---|---|---|---|---|---|
| | TRUSYS FLEX P 35W 840 N CL WT | **6373658** | 4058075**771307** | ✓ | 2 × 49 W FL | 35 | 6000 | 175 | 4000 | 100000 | 60 | — | 1500 × 77.7 × 39.4 | **199,20** |
| NEU | TRUSYS FLEX P 35W 865 N CL WT | **7337590** | 4099854**190537** | ✓ | 2 × 49 W FL | 35 | 6000 | 175 | 6500 | 100000 | 60 | — | 1500 × 77.7 × 39.4 | **199,20** |
| | TRUSYS FLEX P 50W 840 N CL WT | **6373674** | 4058075**771574** | ✓ | 2 × 80 W FL | 50 | 8600 | 175 | 4000 | 100000 | 60 | — | 1500 × 77.7 × 39.4 | **213,50** |
| NEU | TRUSYS FLEX P 50W 865 N CL WT | **7337671** | 4099854**190698** | ✓ | 2 × 80 W FL | 50 | 8600 | 175 | 6500 | 100000 | 60 | — | 1500 × 77.7 × 39.4 | **213,50** |
| | TRUSYS FLEX P 70W 840 N CL WT | **6373690** | 4058075**771888** | ✓ | 3 × 80 W FL | 70 | 12100 | 175 | 4000 | 100000 | 60 | — | 1500 × 77.7 × 39.4 | **246,60** |
| NEU | TRUSYS FLEX P 70W 865 N CL WT | **7337779** | 4099854**190858** | ✓ | 3 × 80 W FL | 70 | 12100 | 175 | 6500 | 100000 | 60 | — | 1500 × 77.7 × 39.4 | **246,60** |
| | TRUSYS FLEX P 35W 840 N CL WT DALI | **6373666** | 4058075**770836** | ✓ | 2 × 49 W FL | 35 | 5800 | 175 | 4000 | 100000 | 60 | DALI-2 | 1500 × 77.7 × 39.4 | **238,90** |
| NEU | TRUSYS FLEX P 35W 865 N CL WT DALI | **7337868** | 4099854**191077** | ✓ | 2 × 49 W FL | 35 | 5800 | 170 | 6500 | 100000 | 60 | DALI-2 | 1500 × 77.7 × 39.4 | **238,90** |
| | TRUSYS FLEX P 50W 840 N CL WT DALI | **6373682** | 4058075**770959** | ✓ | 2 × 80 W FL | 50 | 8600 | 175 | 4000 | 100000 | 60 | DALI-2 | 1500 × 77.7 × 39.4 | **252,30** |
| NEU | TRUSYS FLEX P 50W 865 N CL WT DALI | **7337949** | 4099854**191336** | ✓ | 2 × 80 W FL | 50 | 8600 | 175 | 6500 | 100000 | 60 | DALI-2 | 1500 × 77.7 × 39.4 | **252,30** |
| | TRUSYS FLEX P 70W 840 N CL WT DALI | **6373704** | 4058075**771116** | ✓ | 3 × 80 W FL | 70 | 12100 | 175 | 4000 | 100000 | 60 | DALI-2 | 1500 × 77.7 × 39.4 | **283,90** |
| NEU | TRUSYS FLEX P 70W 865 N CL WT DALI | **7338031** | 4099854**191497** | ✓ | 3 × 80 W FL | 70 | 12100 | 175 | 6500 | 100000 | 60 | DALI-2 | 1500 × 77.7 × 39.4 | **283,90** |

## TRUSYS FLEX VERY NARROW

Leuchteneinsätze mit sehr enger Lichtverteilung bis 175 lm/W

BEG-FÖRDERFÄHIG

PERFORMANCE CLASS · VIVA RES · EN EC · D · FLIMMERWERT ≤5 % [1] · CRI ≥80 · IP40 · LEDVANCE 5 JAHRE GARANTIE [2]

| | Produktbezeichnung | Art.Nr. | EAN (GTIN) | BEG-Förderfähig | Ersatz für | W | lm | lm/W | K | L70 [3] | ° | | L × B × H [mm] Ø × H [mm] | UVP [EUR] [4] |
|---|---|---|---|---|---|---|---|---|---|---|---|---|---|---|
| | TRUSYS FLEX P 35W 840 VN CL WT | **6373712** | 4058075**771345** | ✓ | 2 × 49 W FL | 35 | 6000 | 175 | 4000 | 100000 | 30 | — | 1500 × 77.7 × 39.4 | **199,20** |
| NEU | TRUSYS FLEX P 35W 865 VN CL WT | **7337604** | 4099854**190551** | ✓ | 2 × 49 W FL | 35 | 6000 | 175 | 6500 | 100000 | 30 | — | 1500 × 77.7 × 39.4 | **199,20** |
| | TRUSYS FLEX P 50W 840 VN CL WT | **6373739** | 4058075**771604** | ✓ | 2 × 80 W FL | 50 | 8600 | 175 | 4000 | 100000 | 30 | — | 1500 × 77.7 × 39.4 | **213,50** |
| NEU | TRUSYS FLEX P 50W 865 VN CL WT | **7337698** | 4099854**190711** | ✓ | 2 × 80 W FL | 50 | 8600 | 175 | 6500 | 100000 | 30 | — | 1500 × 77.7 × 39.4 | **213,50** |
| | TRUSYS FLEX P 70W 840 VN CL WT | **6373755** | 4058075**771925** | ✓ | 3 × 80 W FL | 70 | 12100 | 175 | 4000 | 100000 | 30 | — | 1500 × 77.7 × 39.4 | **246,60** |
| NEU | TRUSYS FLEX P 70W 865 VN CL WT | **7337787** | 4099854**190872** | ✓ | 3 × 80 W FL | 70 | 12100 | 175 | 6500 | 100000 | 30 | — | 1500 × 77.7 × 39.4 | **246,60** |
| | TRUSYS FLEX P 35W 840 VN CL WT DALI | **6373720** | 4058075**770850** | ✓ | 2 × 49 W FL | 35 | 5800 | 175 | 4000 | 100000 | 30 | DALI-2 | 1500 × 77.7 × 39.4 | **238,90** |
| NEU | TRUSYS FLEX P 35W 865 VN CL WT DALI | **7337876** | 4099854**191091** | ✓ | 2 × 49 W FL | 35 | 5800 | 170 | 6500 | 100000 | 30 | DALI-2 | 1500 × 77.7 × 39.4 | **238,90** |
| | TRUSYS FLEX P 50W 840 VN CL WT DALI | **6373747** | 4058075**770973** | ✓ | 2 × 80 W FL | 50 | 8600 | 175 | 4000 | 100000 | 30 | DALI-2 | 1500 × 77.7 × 39.4 | **252,30** |
| NEU | TRUSYS FLEX P 50W 865 VN CL WT DALI | **7337957** | 4099854**191350** | ✓ | 2 × 80 W FL | 50 | 8600 | 175 | 6500 | 100000 | 30 | DALI-2 | 1500 × 77.7 × 39.4 | **252,30** |
| | TRUSYS FLEX P 70W 840 VN CL WT DALI | **6373763** | 4058075**771130** | ✓ | 3 × 80 W FL | 70 | 12100 | 175 | 4000 | 100000 | 30 | DALI-2 | 1500 × 77.7 × 39.4 | **283,90** |
| NEU | TRUSYS FLEX P 70W 865 VN CL WT DALI | **7338058** | 4099854**191510** | ✓ | 3 × 80 W FL | 70 | 12100 | 175 | 6500 | 100000 | 30 | DALI-2 | 1500 × 77.7 × 39.4 | **283,90** |

[1] Flimmerwert ≤ 10 % für DALI-Versionen
[2] Die genauen Bedingungen finden Sie unter www.ledvance.de/garantie
[3] t[h]: L70/B50 @ 25 °C ($T_a$)/t[h]: L80/B10 @ 25 °C ($T_a$)
[4] Unverbindliche Preisempfehlung exkl. MwSt., Änderungen vorbehalten

## TRUSYS FLEX DOUBLE SYMMETRIC

Leuchteneinsätze mit doppelt symmetrischer Lichtverteilung, bis 175 lm/W

BEG-FÖRDERFÄHIG

PERFORMANCE CLASS · VIVA RES · EN EC · D · FLIMMERWERT ≤5 % [1] · CRI ≥80 · IP40 · LEDVANCE 5 JAHRE GARANTIE [2]

| | Produktbezeichnung | Art.Nr. | EAN (GTIN) | BEG-FÖRDERFÄHIG | Ersatz für | W | lm | lm/W | K | L70 [3] | ° | | L × B × H [mm] Ø × H [mm] | UVP [EUR] [4] |
|---|---|---|---|---|---|---|---|---|---|---|---|---|---|---|
| | TRUSYS FLEX P 35W 840 DS CL WT | **6373585** | 4058075**771383** | ✓ | 2 × 49 W FL | 35 | 6000 | 175 | 4000 | 100000 | 2 × 30 | — | 1500 × 77.7 × 39.4 | **199,20** |
| NEU | TRUSYS FLEX P 35W 865 DS CL WT | **7337612** | 4099854**190575** | ✓ | 2 × 49 W FL | 35 | 6000 | 175 | 6500 | 100000 | 2 × 30 | — | 1500 × 77.7 × 39.4 | **199,20** |
| | TRUSYS FLEX P 50W 840 DS CL WT | **6373623** | 4058075**771802** | ✓ | 2 × 80 W FL | 50 | 8600 | 175 | 4000 | 100000 | 2 × 30 | — | 1500 × 77.7 × 39.4 | **213,50** |
| NEU | TRUSYS FLEX P 50W 865 DS CL WT | **7337701** | 4099854**190735** | ✓ | 2 × 80 W FL | 50 | 8600 | 175 | 6500 | 100000 | 2 × 30 | — | 1500 × 77.7 × 39.4 | **213,50** |
| | TRUSYS FLEX P 70W 840 DS CL WT | **6373593** | 4058075**771994** | ✓ | 3 × 80 W FL | 70 | 12100 | 175 | 4000 | 100000 | 2 × 30 | — | 1500 × 77.7 × 39.4 | **246,60** |
| NEU | TRUSYS FLEX P 70W 865 DS CL WT | **7337795** | 4099854**190896** | ✓ | 3 × 80 W FL | 70 | 12100 | 175 | 6500 | 100000 | 2 × 30 | — | 1500 × 77.7 × 39.4 | **246,60** |
| | TRUSYS FLEX P 35W 840 DS CL WT DALI | **6373607** | 4058075**770874** | ✓ | 2 × 49 W FL | 35 | 5700 | 175 | 4000 | 100000 | 2 × 30 | DALI-2 | 1500 × 77.7 × 39.4 | **238,90** |
| NEU | TRUSYS FLEX P 35W 865 DS CL WT DALI | **7337884** | 4099854**191114** | ✓ | 2 × 49 W FL | 35 | 5700 | 165 | 6500 | 100000 | 2 × 30 | DALI-2 | 1500 × 77.7 × 39.4 | **238,90** |
| | TRUSYS FLEX P 50W 840 DS CL WT DALI | **6373631** | 4058075**770997** | ✓ | 2 × 80 W FL | 50 | 8600 | 175 | 4000 | 100000 | 2 × 30 | DALI-2 | 1500 × 77.7 × 39.4 | **252,30** |
| NEU | TRUSYS FLEX P 50W 865 DS CL WT DALI | **7337965** | 4099854**191374** | ✓ | 2 × 80 W FL | 50 | 8600 | 175 | 6500 | 100000 | 2 × 30 | DALI-2 | 1500 × 77.7 × 39.4 | **252,30** |
| | TRUSYS FLEX P 70W 840 DS CL WT DALI | **6373615** | 4058075**771154** | ✓ | 3 × 80 W FL | 70 | 12100 | 175 | 4000 | 100000 | 2 × 30 | DALI-2 | 1500 × 77.7 × 39.4 | **283,90** |
| NEU | TRUSYS FLEX P 70W 865 DS CL WT DALI | **7338066** | 4099854**191534** | ✓ | 3 × 80 W FL | 70 | 12100 | 175 | 6500 | 100000 | 2 × 30 | DALI-2 | 1500 × 77.7 × 39.4 | **283,90** |

## TRUSYS FLEX WALLWASHER

Luminaire inserts with asymmetric wallwasher light distribution, bis zu 175 lm/W

BEG-FÖRDERFÄHIG

PERFORMANCE CLASS · VIVA RES · EN EC · D · FLIMMERWERT ≤5 % [1] · CRI ≥80 · IP40 · LEDVANCE 5 JAHRE GARANTIE [2]

| | Produktbezeichnung | Art.Nr. | EAN (GTIN) | BEG-FÖRDERFÄHIG | Ersatz für | W | lm | lm/W | K | L70 [3] | ° | | L × B × H [mm] Ø × H [mm] | UVP [EUR] [4] |
|---|---|---|---|---|---|---|---|---|---|---|---|---|---|---|
| NEU | TRUSYS FLEX P 35W 840 WW CL WT | **7337647** | 4099854**190636** | ✓ | 2 × 49 W FL | 35 | 6000 | 175 | 4000 | 100000 | 45 | — | 1500 × 77.7 × 39.4 | **199,20** |
| NEU | TRUSYS FLEX P 35W 865 WW CL WT | **7337639** | 4099854**190612** | ✓ | 2 × 49 W FL | 35 | 6000 | 175 | 6500 | 100000 | 45 | — | 1500 × 77.7 × 39.4 | **199,20** |
| NEU | TRUSYS FLEX P 50W 840 WW CL WT | **7337744** | 4099854**190797** | ✓ | 2 × 80 W FL | 50 | 8600 | 175 | 4000 | 100000 | 45 | — | 1500 × 77.7 × 39.4 | **213,50** |
| NEU | TRUSYS FLEX P 50W 865 WW CL WT | **7337736** | 4099854**190773** | ✓ | 2 × 80 W FL | 50 | 8600 | 175 | 6500 | 100000 | 45 | — | 1500 × 77.7 × 39.4 | **213,50** |
| NEU | TRUSYS FLEX P 70W 840 WW CL WT | **7337825** | 4099854**190957** | ✓ | 3 × 80 W FL | 70 | 12100 | 175 | 4000 | 100000 | 45 | — | 1500 × 77.7 × 39.4 | **246,60** |
| NEU | TRUSYS FLEX P 70W 865 WW CL WT | **7337817** | 4099854**190933** | ✓ | 3 × 80 W FL | 70 | 12100 | 175 | 6500 | 100000 | 45 | — | 1500 × 77.7 × 39.4 | **246,60** |
| NEU | TRUSYS FLEX P 35W 840 WW CL WT DALI | **7337914** | 4099854**191176** | ✓ | 2 × 49 W FL | 35 | 5700 | 165 | 4000 | 100000 | 45 | DALI-2 | 1500 × 77.7 × 39.4 | **238,90** |
| NEU | TRUSYS FLEX P 35W 865 WW CL WT DALI | **7337906** | 4099854**191152** | ✓ | 2 × 49 W FL | 35 | 5700 | 165 | 6500 | 100000 | 45 | DALI-2 | 1500 × 77.7 × 39.4 | **238,90** |
| NEU | TRUSYS FLEX P 50W 840 WW CL WT DALI | **7338007** | 4099854**191435** | ✓ | 2 × 80 W FL | 50 | 8600 | 175 | 4000 | 100000 | 45 | DALI-2 | 1500 × 77.7 × 39.4 | **252,30** |
| NEU | TRUSYS FLEX P 50W 865 WW CL WT DALI | **7337981** | 4099854**191411** | ✓ | 2 × 80 W FL | 50 | 8600 | 175 | 6500 | 100000 | 45 | DALI-2 | 1500 × 77.7 × 39.4 | **252,30** |
| NEU | TRUSYS FLEX P 70W 840 WW CL WT DALI | **7338090** | 4099854**191596** | ✓ | 3 × 80 W FL | 70 | 12100 | 175 | 4000 | 100000 | 45 | DALI-2 | 1500 × 77.7 × 39.4 | **283,90** |
| NEU | TRUSYS FLEX P 70W 865 WW CL WT DALI | **7338082** | 4099854**191572** | ✓ | 3 × 80 W FL | 70 | 12100 | 175 | 6500 | 100000 | 45 | DALI-2 | 1500 × 77.7 × 39.4 | **283,90** |

[1] Flimmerwert ≤ 10 % für DALI-Versionen
[2] Die genauen Bedingungen finden Sie unter www.ledvance.de/garantie
[3] t[h]: L70/B50 @ 25 °C ($T_a$)/t[h]: L80/B10 @ 25 °C ($T_a$)
[4] Unverbindliche Preisempfehlung exkl. MwSt., Änderungen vorbehalten

## TRUSYS FLEX EMERGENCY VERY WIDE

Leuchteneinsätze mit sehr breiter Lichtverteilung für Standard- und Notbeleuchtung, bis zu 175 lm/W

BEG-FÖRDERFÄHIG

PERFORMANCE CLASS

FLIMMERWERT ≤5% | CRI ≥80 | IP40 | LEDVANCE 3 JAHRE GARANTIE [1]

| | Produktbezeichnung | Art.Nr. | EAN (GTIN) | BEG-FÖRDERFÄHIG | Ersatz für | W | lm | lm/W | K | L70 [2] | ° | L × B × H [mm] Ø × H [mm] | UVP [EUR] [3] |
|---|---|---|---|---|---|---|---|---|---|---|---|---|---|
| | TRUSYS FLEX P 35W 840 VW CL WT EM | **6314414** | 4058075**772878** | ✓ | 2 × 49 W FL | 35 | 6000 | 175 | 4000 | 100000 | 120 | 1500 × 77.7 × 39.4 | **327,10** |
| NEU | TRUSYS FLEX P 35W 865 VW CL WT EM | **7338104** | 4099854**191619** | ✓ | 2 × 49 W FL | 35 | 6000 | 175 | 6500 | 100000 | 120 | 1500 × 77.7 × 39.4 | **327,10** |
| | TRUSYS FLEX P 50W 840 VW CL WT EM | **6314473** | 4058075**773004** | ✓ | 2 × 80 W FL | 50 | 8600 | 175 | 4000 | 100000 | 120 | 1500 × 77.7 × 39.4 | **327,10** |
| NEU | TRUSYS FLEX P 50W 865 VW CL WT EM | **7338198** | 4099854**191770** | ✓ | 2 × 80 W FL | 50 | 8600 | 175 | 6500 | 100000 | 120 | 1500 × 77.7 × 39.4 | **346,00** |
| | TRUSYS FLEX P 70W 840 VW CL WT EM | **6314554** | 4058075**773219** | ✓ | 3 × 80 W FL | 70 | 12100 | 175 | 4000 | 100000 | 120 | 1500 × 77.7 × 39.4 | **385,30** |
| NEU | TRUSYS FLEX P 70W 865 VW CL WT EM | **7337566** | 4099854**190414** | ✓ | 3 × 80 W FL | 70 | 12100 | 175 | 6500 | 100000 | 120 | 1500 × 77.7 × 39.4 | **385,30** |

## TRUSYS FLEX EMERGENCY WIDE

Leuchteneinsätze mit breiter Lichtverteilung für Standard- und Notbeleuchtung, bis zu 175 lm/W

BEG-FÖRDERFÄHIG

PERFORMANCE CLASS

FLIMMERWERT ≤5% | CRI ≥80 | IP40 | LEDVANCE 3 JAHRE GARANTIE [1]

| | Produktbezeichnung | Art.Nr. | EAN (GTIN) | BEG-FÖRDERFÄHIG | Ersatz für | W | lm | lm/W | K | L70 [2] | ° | L × B × H [mm] Ø × H [mm] | UVP [EUR] [3] |
|---|---|---|---|---|---|---|---|---|---|---|---|---|---|
| | TRUSYS FLEX P 35W 840 W CL WT EM | **6314422** | 4058075**772892** | ✓ | 2 × 49 W FL | 35 | 6000 | 175 | 4000 | 100000 | 90 | 1500 × 77.7 × 39.4 | **327,10** |
| NEU | TRUSYS FLEX P 35W 865 W CL WT EM | **7338112** | 4099854**191633** | ✓ | 2 × 49 W FL | 35 | 6000 | 175 | 6500 | 100000 | 90 | 1500 × 77.7 × 39.4 | **327,10** |
| | TRUSYS FLEX P 50W 840 W CL WT EM | **6314481** | 4058075**773103** | ✓ | 2 × 80 W FL | 50 | 8600 | 175 | 4000 | 100000 | 90 | 1500 × 77.7 × 39.4 | **327,10** |
| NEU | TRUSYS FLEX P 50W 865 W CL WT EM | **7338201** | 4099854**191794** | ✓ | 2 × 80 W FL | 50 | 8600 | 175 | 6500 | 100000 | 90 | 1500 × 77.7 × 39.4 | **346,00** |
| | TRUSYS FLEX P 70W 840 W CL WT EM | **6314562** | 4058075**773233** | ✓ | 3 × 80 W FL | 70 | 12100 | 175 | 4000 | 100000 | 90 | 1500 × 77.7 × 39.4 | **385,30** |
| NEU | TRUSYS FLEX P 70W 865 W CL WT EM | **7338287** | 4099854**191930** | ✓ | 3 × 80 W FL | 70 | 12100 | 175 | 6500 | 100000 | 90 | 1500 × 77.7 × 39.4 | **385,30** |

## TRUSYS FLEX EMERGENCY WIDE OPAL

Leuchteneinsätze mit breit strahlender Lichtverteilung für Standard- und Notbeleuchtung, mit Opalscheibe, bis zu 167 lm/W

BEG-FÖRDERFÄHIG

PERFORMANCE CLASS

FLIMMERWERT ≤5% | CRI ≥80 | IP40 | LEDVANCE 3 JAHRE GARANTIE [1]

| | Produktbezeichnung | Art.Nr. | EAN (GTIN) | BEG-FÖRDERFÄHIG | Ersatz für | W | lm | lm/W | K | L70 [2] | ° | L × B × H [mm] Ø × H [mm] | UVP [EUR] [3] |
|---|---|---|---|---|---|---|---|---|---|---|---|---|---|
| | TRUSYS FLEX P 35W 840 W OP WT EM | **6314465** | 4058075**772977** | ✓ | 2 × 49 W FL | 35 | 5800 | 167 | 4000 | 100000 | 90 | 1500 × 77.7 × 39.4 | **327,10** |
| NEU | TRUSYS FLEX P 35W 865 W OP WT EM | **7338155** | 4099854**191718** | ✓ | 2 × 49 W FL | 35 | 5800 | 167 | 6500 | 100000 | 90 | 1500 × 77.7 × 39.4 | **327,10** |
| | TRUSYS FLEX P 50W 840 W OP WT EM | **6314546** | 4058075**773189** | ✓ | 2 × 80 W FL | 50 | 8300 | 167 | 4000 | 100000 | 90 | 1500 × 77.7 × 39.4 | **346,00** |
| NEU | TRUSYS FLEX P 50W 865 W OP WT EM | **7338252** | 4099854**191879** | ✓ | 2 × 80 W FL | 50 | 8300 | 167 | 6500 | 100000 | 90 | 1500 × 77.7 × 39.4 | **346,00** |
| | TRUSYS FLEX P 70W 840 W OP WT EM | **6314600** | 4058075**773318** | ✓ | 3 × 80 W FL | 70 | 11700 | 167 | 4000 | 100000 | 90 | 1500 × 77.7 × 39.4 | **385,30** |
| NEU | TRUSYS FLEX P 70W 865 W OP WT EM | **7338325** | 4099854**192012** | ✓ | 3 × 80 W FL | 70 | 11700 | 167 | 6500 | 100000 | 90 | 1500 × 77.7 × 39.4 | **385,30** |

[1] Die genauen Bedingungen finden Sie unter www.ledvance.de/garantie
[2] t[h]: L70/B50 @ 25 °C ($T_a$)/t[h]: L80/B10 @ 25 °C ($T_a$)
[3] Unverbindliche Preisempfehlung exkl. MwSt., Änderungen vorbehalten

## TRUSYS FLEX EMERGENCY NARROW

BEG-FÖRDERFÄHIG

Leuchteneinsätze mit enger Lichtverteilung für Standard- und Notbeleuchtung, bis zu 175 lm/W

PERFORMANCE CLASS

FLIMMERWERT ≤5% | CRI ≥80 | IP40 | LEDVANCE 3 JAHRE GARANTIE [1]

| | Produktbezeichnung | Art.Nr. | EAN (GTIN) | BEG-FÖRDERFÄHIG | Ersatz für | W | lm | lm/W | K | L70 [2] | ∡° | L × B × H [mm] Ø × H [mm] | UVP [EUR] [3] |
|---|---|---|---|---|---|---|---|---|---|---|---|---|---|
| | TRUSYS FLEX P 35W 840 N CL WT EM | **6314430** | 4058075**772915** | ✓ | 2 × 49 W FL | 35 | 6000 | 175 | 4000 | 100000 | 60 | 1500 × 77.7 × 39.4 | **327,10** |
| NEU | TRUSYS FLEX P 35W 865 N CL WT EM | **7338120** | 4099854**191657** | ✓ | 2 × 49 W FL | 35 | 6000 | 175 | 6500 | 100000 | 60 | 1500 × 77.7 × 39.4 | **327,10** |
| | TRUSYS FLEX P 50W 840 N CL WT EM | **6314503** | 4058075**773127** | ✓ | 2 × 80 W FL | 50 | 8600 | 175 | 4000 | 100000 | 60 | 1500 × 77.7 × 39.4 | **346,00** |
| NEU | TRUSYS FLEX P 50W 865 N CL WT EM | **7338228** | 4099854**191817** | ✓ | 2 × 80 W FL | 50 | 8600 | 175 | 6500 | 100000 | 60 | 1500 × 77.7 × 39.4 | **346,00** |
| | TRUSYS FLEX P 70W 840 N CL WT EM | **6314570** | 4058075**773257** | ✓ | 3 × 80 W FL | 70 | 12100 | 175 | 4000 | 100000 | 60 | 1500 × 77.7 × 39.4 | **385,30** |
| NEU | TRUSYS FLEX P 70W 865 N CL WT EM | **7338295** | 4099854**191954** | ✓ | 3 × 80 W FL | 70 | 12100 | 175 | 6500 | 100000 | 60 | 1500 × 77.7 × 39.4 | **385,30** |

## TRUSYS FLEX EMERGENCY VERY NARROW

BEG-FÖRDERFÄHIG

Leuchteneinsätze mit sehr enger Lichtverteilung für Standard- und Notbeleuchtung, bis zu 175 lm/W

PERFORMANCE CLASS

FLIMMERWERT ≤5% | CRI ≥80 | IP40 | LEDVANCE 3 JAHRE GARANTIE [1]

| Produktbezeichnung | Art.Nr. | EAN (GTIN) | BEG-FÖRDERFÄHIG | Ersatz für | W | lm | lm/W | K | L70 [2] | ∡° | L × B × H [mm] Ø × H [mm] | UVP [EUR] [3] |
|---|---|---|---|---|---|---|---|---|---|---|---|---|
| TRUSYS FLEX P 35W 840 VN CL WT EM | **6314449** | 4058075**772939** | ✓ | 2 × 49 W FL | 35 | 6000 | 175 | 4000 | 100000 | 30 | 1500 × 77.7 × 39.4 | **327,10** |
| TRUSYS FLEX P 35W 865 VN CL WT EM | **7338139** | 4099854**191671** | ✓ | 2 × 49 W FL | 35 | 6000 | 175 | 6500 | 100000 | 30 | 1500 × 77.7 × 39.4 | **327,10** |
| TRUSYS FLEX P 50W 840 VN CL WT EM | **6314511** | 4058075**773141** | ✓ | 2 × 80 W FL | 50 | 8600 | 175 | 4000 | 100000 | 30 | 1500 × 77.7 × 39.4 | **346,00** |
| TRUSYS FLEX P 50W 865 VN CL WT EM | **7338236** | 4099854**191831** | ✓ | 2 × 80 W FL | 50 | 8600 | 175 | 6500 | 100000 | 30 | 1500 × 77.7 × 39.4 | **346,00** |
| TRUSYS FLEX P 70W 840 VN CL WT EM | **6314589** | 4058075**773271** | ✓ | 3 × 80 W FL | 70 | 12100 | 175 | 4000 | 100000 | 30 | 1500 × 77.7 × 39.4 | **385,30** |
| TRUSYS FLEX P 70W 865 VN CL WT EM | **7338309** | 4099854**191978** | ✓ | 3 × 80 W FL | 70 | 12100 | 175 | 6500 | 100000 | 30 | 1500 × 77.7 × 39.4 | **385,30** |

## TRUSYS FLEX EMERGENCY DOUBLE ASYMMETRIC

BEG-FÖRDERFÄHIG

Leuchteneinsätze mit doppelt asymmetrischer Lichtverteilung für Standard- und Notbeleuchtung, bis zu 175 lm/W

PERFORMANCE CLASS

FLIMMERWERT ≤5% | CRI ≥80 | IP40 | LEDVANCE 3 JAHRE GARANTIE [1]

| Produktbezeichnung | Art.Nr. | EAN (GTIN) | BEG-FÖRDERFÄHIG | Ersatz für | W | lm | lm/W | K | L70 [2] | ∡° | L × B × H [mm] Ø × H [mm] | UVP [EUR] [3] |
|---|---|---|---|---|---|---|---|---|---|---|---|---|
| TRUSYS FLEX P 35W 840 DS CL WT EM | **6314457** | 4058075**772953** | ✓ | 2 × 49 W FL | 35 | 6000 | 175 | 4000 | 100000 | 2 × 30 | 1500 × 77.7 × 39.4 | **327,10** |
| TRUSYS FLEX P 35W 865 DS CL WT EM | **7338147** | 4099854**191695** | ✓ | 2 × 49 W FL | 35 | 6000 | 175 | 6500 | 100000 | 2 × 30 | 1500 × 77.7 × 39.4 | **327,10** |
| TRUSYS FLEX P 50W 840 DS CL WT EM | **6314538** | 4058075**773165** | ✓ | 2 × 80 W FL | 50 | 8600 | 175 | 4000 | 100000 | 2 × 30 | 1500 × 77.7 × 39.4 | **346,00** |
| TRUSYS FLEX P 50W 865 DS CL WT EM | **7338244** | 4099854**191855** | ✓ | 2 × 80 W FL | 50 | 8600 | 175 | 6500 | 100000 | 2 × 30 | 1500 × 77.7 × 39.4 | **346,00** |
| TRUSYS FLEX P 70W 840 DS CL WT EM | **6314597** | 4058075**773295** | ✓ | 3 × 80 W FL | 70 | 12100 | 175 | 4000 | 100000 | 2 × 30 | 1500 × 77.7 × 39.4 | **385,30** |
| TRUSYS FLEX P 70W 865 DS CL WT EM | **7338317** | 4099854**191992** | ✓ | 3 × 80 W FL | 70 | 12100 | 175 | 6500 | 100000 | 2 × 30 | 1500 × 77.7 × 39.4 | **385,30** |

[1] Die genauen Bedingungen finden Sie unter www.ledvance.de/garantie
[2] t[h]: L70/B50 @ 25 °C ($T_a$)/t[h]: L80/B10 @ 25 °C ($T_a$)
[3] Unverbindliche Preisempfehlung exkl. MwSt., Änderungen vorbehalten

## TRUSYS FLEX EMERGENCY WALLWASHER

Leuchteneinsätze mit asymmetrischer Wallwasher-Lichtverteilung für Standard- und Notbeleuchtung, bis zu 175 lm/W

BEG-FÖRDERFÄHIG

PERFOR-MANCE CLASS

FLIMMER-WERT ≤5%

CRI ≥80

IP40

LEDVANCE 3 JAHRE GARANTIE [1]

| | Produktbezeichnung | Art.Nr. | EAN (GTIN) | BEG-FÖRDERFÄHIG | Ersatz für | W | lm | lm/W | K | L70 [2] | ° | L × B × H [mm] Ø × H [mm] | UVP [EUR] [3] |
|---|---|---|---|---|---|---|---|---|---|---|---|---|---|
| NEU | TRUSYS FLEX P 35W 840 WW CL WT EM | **7338171** | 4099854**191756** | ✓ | 2 × 49 W FL | 35 | 6000 | 175 | 4000 | 100000 | 45 | 1500 × 77.7 × 39.4 | **327,10** |
| NEU | TRUSYS FLEX P 35W 865 WW CL WT EM | **7338163** | 4099854**191732** | ✓ | 2 × 49 W FL | 35 | 6000 | 175 | 6500 | 100000 | 45 | 1500 × 77.7 × 39.4 | **327,10** |
| NEU | TRUSYS FLEX P 50W 840 WW CL WT EM | **7338279** | 4099854**191916** | ✓ | 2 × 80 W FL | 50 | 8600 | 175 | 4000 | 100000 | 45 | 1500 × 77.7 × 39.4 | **346,00** |
| NEU | TRUSYS FLEX P 50W 865 WW CL WT EM | **7338260** | 4099854**191893** | ✓ | 2 × 80 W FL | 50 | 8600 | 175 | 6500 | 100000 | 45 | 1500 × 77.7 × 39.4 | **346,00** |
| NEU | TRUSYS FLEX P 70W 840 WW CL WT EM | **7338341** | 4099854**192050** | ✓ | 3 × 80 W FL | 70 | 12100 | 175 | 4000 | 100000 | 45 | 1500 × 77.7 × 39.4 | **385,30** |
| NEU | TRUSYS FLEX P 70W 865 WW CL WT EM | **7338333** | 4099854**192036** | ✓ | 3 × 80 W FL | 70 | 12100 | 175 | 6500 | 100000 | 45 | 1500 × 77.7 × 39.4 | **385,30** |

## NOTBELEUCHTUNGSEIGENSCHAFTEN

| Produktbezeichnung | Lebensdauer der Batterie im Notbeleuchtungsmodus | Art des Notfalls Betriebstest | Art der Notbeleuchtung Lichtbetrieb | Lichtstrom im Notbeleuchtungsmodus | Batterietyp |
|---|---|---|---|---|---|
| VALID FOR ALL TRUSYS FLEX EMERGENCY TYPES | 3 h | Automatic | Gewartet/nicht gewartet | 740 lm | LiFePO4 |

[1] Die genauen Bedingungen finden Sie unter www.ledvance.de/garantie
[2] t[h]: L70/B50 @ 25 °C ($T_a$)/t[h]: L80/B10 @ 25 °C ($T_a$)
[3] Unverbindliche Preisempfehlung exkl. MwSt., Änderungen vorbehalten

# TRUSYS FLEX ENERGY RAIL 5-POLIG

Lichtbandsystem 5-polige Montage-Energy Rail

## PRODUKTEIGENSCHAFTEN

- Durchgangsverdrahtet mit 12-poligem Kabel
- Verschiedene Längen erhältlich
- Elektrische Verbindung intern an der ersten Leuchte, keine zusätzliche externe Verbindung notwendig
- Stahlblechgehäuse
- Endschiene ohne mechanischen und elektrischen Verbinder

## PRODUKTVORTEILE

- Einfache Installation
- Hohe Flexibilität durch zwei verfügbare Längen (1 500 mm, 3 000 mm, 4 500 mm und 1 500 mm Endschiene)

## ANWENDUNGSBEREICHE

- Industriehallen, Hochregallager, Werkstätten, Baumärkte

## AUSSTATTUNG / ZUBEHÖR

- Diverse Zubehörteile als optionales Zubehör erhältlich

PERFOR-MANCE CLASS

LEDVANCE 5 JAHRE GARANTIE [1]

| Produktbezeichnung | Art.Nr. | EAN (GTIN) | L × B × H [mm]<br>Ø × H [mm] | MATERIAL | FARBE | UVP [EUR] [2] |
|---|---|---|---|---|---|---|
| TRUSYS FLEX P RAIL 1500 5P WT | **6375375** | 4058075**781672** | 1650 × 70.2 × 38.8 | Stahl | Weiß | **39,10** |
| TRUSYS FLEX P RAIL 1500 5P END WT | **6375367** | 4058075**781733** | 1500 × 70.2 × 38.8 | Stahl | Weiß | **39,10** |
| TRUSYS FLEX P RAIL 3000 5P WT | **6375383** | 4058075**781757** | 3150 × 70.2 × 38.8 | Stahl | Weiß | **78,00** |
| TRUSYS FLEX P RAIL 4500 5P WT | **6375391** | 4058075**793156** | 4650 × 70.2 × 38.8 | Stahl | Weiß | **100,00** |

[1] Die genauen Bedingungen finden Sie unter www.ledvance.de/garantie
[2] Unverbindliche Preisempfehlung exkl. MwSt., Änderungen vorbehalten
Die im Katalog gezeigten Bilder dienen nur zu Illustrationszwecke. Informationen zu Größe und Farbe entnehmen Sie bitte der Produkttabelle.

# TRUSYS FLEX ENERGY RAIL 8-POLIG

Lichtbandsystem 8-poliges Montage-Energy Rail

## PRODUKTEIGENSCHAFTEN

- Durchgangsverdrahtet mit 8-poligem Kabel
- Verschiedene Längen erhältlich
- Elektrische Verbindung intern an der ersten Leuchte, keine zusätzliche externe Verbindung notwendig
- Stahlblechgehäuse
- Endschiene ohne mechanischen und elektrischen Verbinder

## PRODUKTVORTEILE

- Einfache Installation
- Hohe Flexibilität durch zwei verfügbare Längen (1 500 mm, 3 000 mm, 4 500 mm und 1 500 mm Endschiene)

## ANWENDUNGSBEREICHE

- Industriehallen, Hochregallager, Werkstätten, Baumärkte

## AUSSTATTUNG / ZUBEHÖR

- Diverse Zubehörteile als optionales Zubehör erhältlich

PERFOR-MANCE CLASS

LEDVANCE 5 JAHRE GARANTIE [1]

| Produktbezeichnung | Art.Nr. | EAN (GTIN) | L × B × H [mm]<br>Ø × H [mm] | MATERIAL | FARBE | UVP [EUR] [2] |
|---|---|---|---|---|---|---|
| TRUSYS FLEX P RAIL 600 8P WT | **7338368** | 4099854**193521** | 750 × 70.2 × 38.8 | Stahl | Weiß | **43,00** |
| TRUSYS FLEX P RAIL 600 8P END WT | **7338376** | 4099854**193545** | 600 × 70.2 × 38.8 | Stahl | Weiß | **43,00** |
| TRUSYS FLEX P RAIL 1500 8P WT | **6375413** | 4058075**781696** | 1650 × 70.2 × 38.8 | Stahl | Weiß | **54,70** |
| TRUSYS FLEX P RAIL 1500 8P END WT | **6375405** | 4058075**781719** | 1500 × 70.2 × 38.8 | Stahl | Weiß | **54,70** |
| TRUSYS FLEX P RAIL 3000 8P WT | **6375421** | 4058075**781771** | 3150 × 70.2 × 38.8 | Stahl | Weiß | **94,00** |
| TRUSYS FLEX P RAIL 4500 8P WT | **6375448** | 4058075**793170** | 4650 × 70.2 × 38.8 | Stahl | Weiß | **134,60** |

[1] Die genauen Bedingungen finden Sie unter www.ledvance.de/garantie
[2] Unverbindliche Preisempfehlung exkl. MwSt., Änderungen vorbehalten
Die im Katalog gezeigten Bilder dienen nur zu Illustrationszwecke. Informationen zu Größe und Farbe entnehmen Sie bitte der Produkttabelle.

# TRUSYS FLEX ZUBEHÖR

Zubehör für Lichtbandsysteme

1

2


3

4

5

6

7

8

9

10

11

12

13


14


15

- Suspension Kit: für Montageschiene, Set aus zwei einstellbaren Aufhängungssystemen
- Chain-Kit: Set aus zwei Montagehalterungen und Kettenhaken
- Blindabdeckung: Abdeckung der Tragschienenabschnitte ohne montierte Leuchte, inklusive optionaler Seitenabdeckungen für Leuchteneinsätze
- Endkappe Energy Rail: einklickbare Endkappe für die Montageschiene
- Surface Clip: Set aus zwei Befestigungsclips
- Grid Ceiling Clip: 1 Montageclip zur Anbaumontage an Rasterdecken
- Feed-in Connector: 5- und 8-poliger Einspeisestecker
- Feed-in Box: Anschlussbox 5- und 8-polig
- Feed-out Box: Anschlussbox 5- und 8-polig
- Spot Track 1500: 150 cm Einsatz mit 90 cm Stromschiene im Powergear-Layout, passend für LEDVANCE Trackspots, es können bis zu 3 Trackspots verbaut werden

LEDVANCE 5 JAHRE GARANTIE [1]

| Produktbezeichnung | Art.Nr. | EAN (GTIN) | L × B × H [mm] Ø × H [mm] | MATERIAL | FARBE | No. | UVP [EUR] [2] |
|---|---|---|---|---|---|---|---|
| TRUSYS FLEX SUSPENSION KIT | **6375251** | 4058075**781795** | 58 × 35 × 65 | Stahl | Silber | 1 | **28,80** |
| TRUSYS FLEX CHAIN KIT | **6374115** | 4058075**781818** | 90 × 28 × 10 | Stahl | Silber | 2 | **25,50** |
| TRUSYS FLEX BLIND COVER WT | **6372767** | 4058118**270828** | 1500 × 70 × 21 | Polycarbonat (PC) | Weiß | 3 | **19,60** |
| TRUSYS FLEX END CAP RAIL WT | **6373313** | 4058075**781856** | 78 × 72 × 19 | Polycarbonat (PC) | Weiß | 4 | **19,60** |
| TRUSYS FLEX END CAP LOW RAIL WT | **6373321** | 4058075**781870** | 57 × 72 × 19 | Polycarbonat (PC) | Weiß | 5 | **19,60** |
| TRUSYS FLEX SURFACE CLIP | **6372570** | 4058075**781894** | 57 × 35 × 18 | Stahl | Silber | 6 | **12,00** |
| TRUSYS FLEX GRID CEILING CLIP | **6374492** | 4058075**781917** | 57 × 35 × 26 | Stahl | Silber | 7 | **23,20** |
| TRUSYS FLEX FEED IN 5P | **6373348** | 4058075**781931** | 39 × 27 × 14 | Polyamid (PA) | Weiß | 8 | **8,00** |
| TRUSYS FLEX FEED IN 8P | **6373356** | 4058075**781955** | 54 × 27 × 14 | Polyamid (PA) | Weiß | 9 | **9,00** |
| TRUSYS FLEX FEED IN BOX 5P WT | **6373291** | 4058075**781979** | 272 × 92 × 58 | Stahl/Polycarbonat (PC) | Weiß | 11 | **65,00** |
| TRUSYS FLEX FEED IN BOX 8P WT | **6373305** | 4058075**781993** | 272 × 92 × 58 | Stahl/Polycarbonat (PC) | Weiß | 11 | **67,90** |
| TRUSYS FLEX FEED OUT BOX 5P WT | **6372597** | 4058075**782013** | 296 × 92 × 58 | Stahl/Polycarbonat (PC) | Weiß | 12 | **65,00** |
| TRUSYS FLEX FEED OUT BOX 8P WT | **6372600** | 4058075**782037** | 296 × 92 × 58 | Stahl/Polycarbonat (PC) | Weiß | 12 | **67,90** |
| TRUSYS FLEX SPOT TRACK 1500 WT | **6375359** | 4058075**782051** | 1500 × 70 × 15.2 | Aluminum | Weiß | 10 | **155,00** |
| TRUSYS FLEX SENSOR TRACK 600 8P WT | **7338392** | 4099854**193637** | 598.5 × 69.8 × 56 | Aluminium | Weiß | 13 | **160,00** |
| TRUSYS FLEX SENSOR TRACK 1500 8P WT | **7338406** | 4099854**193651** | 1498.5 × 69.8 × 56 | Aluminium | Weiß | 13 | **180,00** |
| TRUSYS FLEX T5 TRACK ST WT | **7338694** | 4099854**230158** | 1498.5 × 77.7 × 91 | Stahl | Weiß | 14 | **68,00** |
| TRUSYS FLEX T5 TRACK DT WT | **7338708** | 4099854**230172** | 1498.5 × 91.3 × 97 | Stahl | Weiß | 14 | **62,00** |
| TRUSYS FLEX T5 TRACK REFLECTOR VW | **7338716** | 4099854**230196** | 1486 × 121 × 50 | Stahl | Weiß | 15 | **33,00** |

[1] Die genauen Bedingungen finden Sie unter www.ledvance.de/garantie
[2] Unverbindliche Preisempfehlung exkl. MwSt., Änderungen vorbehalten
Die im Katalog gezeigten Bilder dienen nur zu Illustrationszwecke. Informationen zu Größe und Farbe entnehmen Sie bitte der Produkttabelle.

# UNSERE CHECKLISTE FÜR IHRE PERFEKTE TRUSYS FLEX LÖSUNG

**Beispielinstallation::** Damit Sie für Ihre Kunden ein maßgeschneidertes TRUSYS FLEX Lichtsystem installieren können, haben wir für Sie eine Übersicht der Komponenten zusammengestellt, die Sie für Einzelleuchten oder Lichtbänder benötigen. Je nach Montageart (Anbau oder Pendel) mit entsprechendem Zubehör. Bei einfachen Lichtbändern sind die mechanischen und elektrischen Anschlüsse bereits in der Tragschiene integriert.

## TRUSYS FLEX-INSTALLATION ❶ OHNE UND ❷ MIT BLINDABDECKUNG

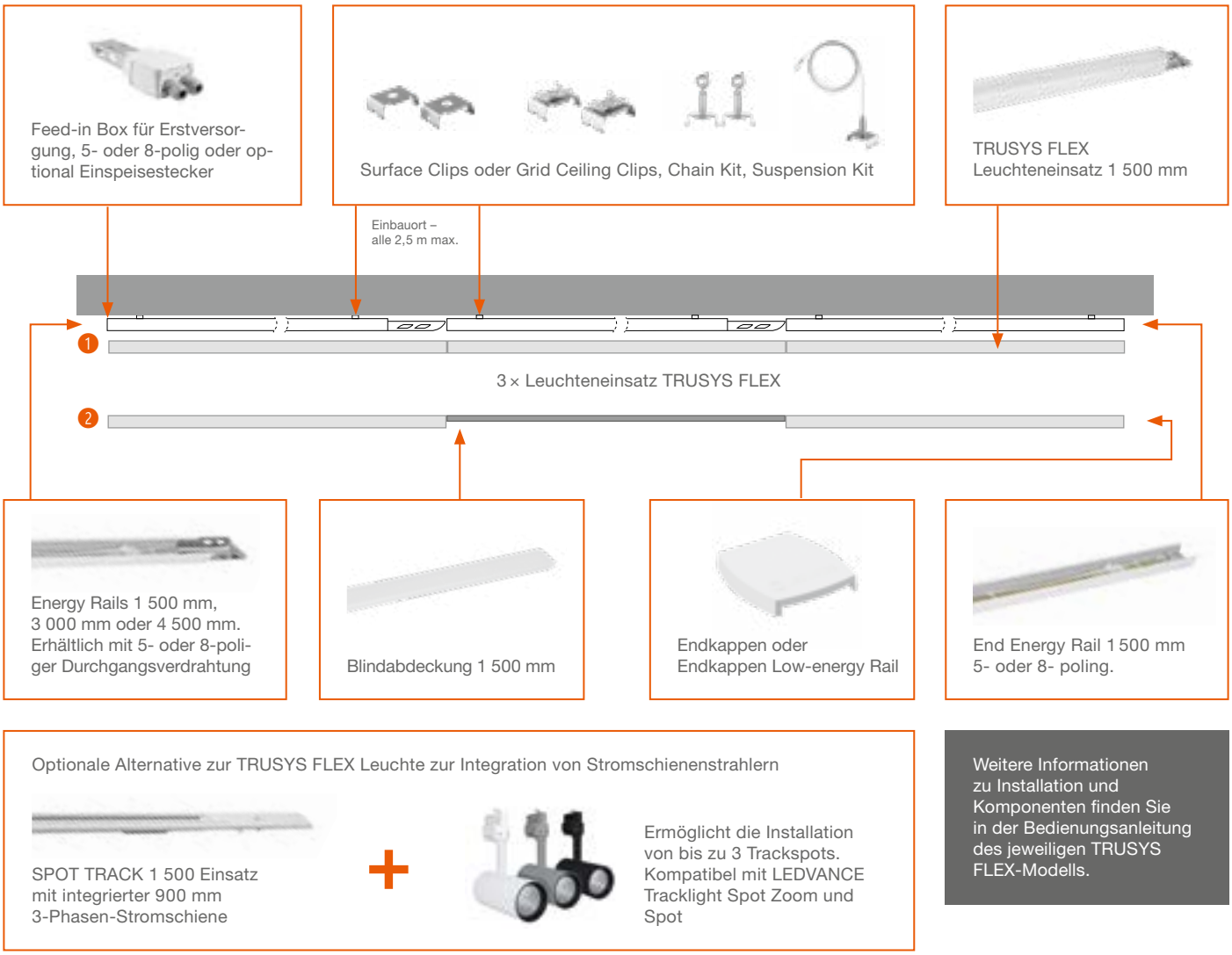


Optionale Alternative zur TRUSYS FLEX Leuchte zur Integration von Stromschienenstrahlern



SPOT TRACK 1 500 Einsatz mit integrierter 900 mm 3-Phasen-Stromschiene

+



Ermöglicht die Installation von bis zu 3 Trackspots. Kompatibel mit LEDVANCE Tracklight Spot Zoom und Spot

Weitere Informationen zu Installation und Komponenten finden Sie in der Bedienungsanleitung des jeweiligen TRUSYS FLEX-Modells.

### ZUR INSTALLATION BENÖTIGEN SIE::

- 1 × TRUSYS FLEX Feed-in Box/Feed-in electrical connector (5- oder 8-polig)
- X × TRUSYS FLEX Energy Rail 5- oder 8-polig
- 1 × TRUSYS FLEX End Energy Rail
- X × TRUSYS FLEX LED Leuchteneinsatz (TRUSYS FLEX Blind Cover nach Bedarf)
- X × TRUSYS FLEX Spot Track 1 500 Einsatz (optional)
- X × Zubehör je nach Montageart (Anbau oder Pendel)
- 1 × Set TRUSYS FLEX Endkappe End Energy Rail oder Endkappen Low-energy Rail

# TRUSYS FLEX BEDARFSTABELLE

Bedarfstabelle für Musterlichtbänder bei Zuordnung von Leuchteneinsätzen auf jeden zweiten Einsatzadapter (50 %) oder jedem dritten Einsatzadapter (33 %) auf den Tragschienen Tragschienen (Energy Rail). Weitere Konfigurationen sind natürlich möglich, zum Beispiel ohne Einsatzadapter (100 %). Für eine genaue Lichtplanung für Ihr Projekt wenden Sie sich bitte an Ihren Vertriebsmitarbeiter.

## 50 %

| Länge des Lichtbandes | Leuchteneinsatz TRUSYS FLEX | Blindabdeckung | 3 m Schiene | 1.5 m Schiene | Endschiene | Mindestinstallationspunkte[1] | Einspeiseadapter | Endkappen |
|---|---|---|---|---|---|---|---|---|
| 4.5 m | 2 | 1 | 1 | 0 | 1 | 2 | 1 | 2 |
| 7.5 m | 3 | 2 | 2 | 0 | 1 | 3 | 1 | 2 |
| 10.5 m | 4 | 3 | 3 | 0 | 1 | 4 | 1 | 2 |
| 13.5 m | 5 | 4 | 4 | 0 | 1 | 5 | 1 | 2 |
| 16.5 m | 6 | 5 | 5 | 0 | 1 | 6 | 1 | 2 |
| 19.5 m | 7 | 6 | 6 | 0 | 1 | 7 | 1 | 2 |
| 22.5 m | 8 | 7 | 7 | 0 | 1 | 8 | 1 | 2 |
| 25.5 m | 9 | 8 | 8 | 0 | 1 | 9 | 1 | 2 |
| 28.5 m | 10 | 9 | 9 | 0 | 1 | 10 | 1 | 2 |
| 31.5 m | 11 | 10 | 10 | 0 | 1 | 11 | 1 | 2 |
| 34.5 m | 12 | 11 | 11 | 0 | 1 | 12 | 1 | 2 |
| 37.5 m | 13 | 12 | 12 | 0 | 1 | 13 | 1 | 2 |
| 40.5 m | 14 | 13 | 13 | 0 | 1 | 14 | 1 | 2 |
| 43.5 m | 15 | 14 | 14 | 0 | 1 | 15 | 1 | 2 |
| 46.5 m | 16 | 15 | 15 | 0 | 1 | 16 | 1 | 2 |
| 49.5 m | 17 | 16 | 16 | 0 | 1 | 17 | 1 | 2 |

## 33 %

| Länge des Lichtbandes | Leuchteneinsatz TRUSYS FLEX | Blindabdeckung | 3 m Schiene | 1.5 m Schiene | Endschiene | Mindestinstallationspunkte[1] | Einspeiseadapter | Endkappen |
|---|---|---|---|---|---|---|---|---|
| 6.0 m | 2 | 2 | 1 | 1 | 1 | 3 | 1 | 2 |
| 10.5 m | 3 | 4 | 3 | 0 | 1 | 4 | 1 | 2 |
| 15.0 m | 4 | 6 | 4 | 1 | 1 | 6 | 1 | 2 |
| 19.5 m | 5 | 8 | 5 | 0 | 1 | 7 | 1 | 2 |
| 24.0 m | 6 | 10 | 7 | 1 | 1 | 9 | 1 | 2 |
| 28.5 m | 7 | 12 | 9 | 0 | 1 | 10 | 1 | 2 |
| 33.0 m | 8 | 14 | 10 | 1 | 1 | 12 | 1 | 2 |
| 37.5 m | 9 | 16 | 12 | 0 | 1 | 13 | 1 | 2 |
| 42.0 m | 10 | 18 | 13 | 1 | 1 | 15 | 1 | 2 |
| 46.5 m | 11 | 20 | 15 | 0 | 1 | 16 | 1 | 2 |
| 51.0 m | 12 | 22 | 16 | 1 | 1 | 18 | 1 | 2 |

Leuchteneinsatz 1 500 mm

Blindabdeckung 1 500 mm

Alle genannten Zahlen basieren auf einer einzigen Installation; Abweichungen laut EAN möglich. Für eine genaue Lichtplanung für Ihr Projekt wenden Sie sich bitte an Ihren Vertriebsmitarbeiter.
[1] Berechnung basierend auf einem Abstand von 0,75 m vom Anfang und Ende der Schiene bis zum ersten und letzten Montagepunkt. Zusätzliche Installationspunkte max. alle 3 m.

# TRUSYS UNIVERSAL

Die Lösung für eine Sanierung- universell einsetzbar für bestehende Lichtbandsysteme

## PRODUKTEIGENSCHAFTEN

- LED-retrofit Lösung für den Einsatz in bestehende Lichtbandsysteme
- Schnelle und einfache Installation durch "Click Into Place" Lösung
- Hohe Flexibilität dank Multi Lumen und unterschiedlicher Abstrahlwinkel
- Multi lumen ermöglicht die individuelle Einstellung des benötigten Lumenpakets
- Zertifizierte Leuchte mit eigener Durchgangverdrahtung und 100.000 h Nutzenlebensdauer
- Kompatibilität gewährleistet mit marktgängigen Tragschienen [3]

## PRODUKTVORTEILE

- Lichtstrom von 7.100 bis 12.500 lm einstellbar
- 1:1 Ersatz für Lichtbandeinsätze bis zu 2x 80W
- Versionen: ON/OFF mit Multi Lumen (MultiLumen per Dip) oder DALI-2
- Hohe Effizienz mit bis zu 180 Lumen pro Watt
- Leuchte-in-Leuchte Konzept und einfachste Montage mittels Stecker-Buchse
- Abstrahlwinkel: 30° (tief/VN), 60° (eng/N), 90° (breit/W)
- Länge 1.504 mm, Lichtfarbe 4.000 K, homogene Lichtverteilung
- Alle Versionen (DALI, On/Off) für die zentrale Notbeleuchtung geeignet

## ANWENDUNGSBEREICHE

- Direkter Ersatz für Leuchten mit Leuchtstofflampen
- Industriehallen, Hochregallager, Baumärkte
- Discounter, Supermärkte

## AUSSTATTUNG / ZUBEHÖR

- Tragschiene mit fest integriertem 5- und 8- poligen Kabelstrang

PERFOR-MANCE CLASS | BEG-FÖRDERFÄHIG | MULTI SELECT | TÜV SÜD | LEDVANCE 5 JAHRE GARANTIE [1]

| | Produktbezeichnung | Art.Nr. | EAN (GTIN) | BEG-FÖRDERFÄHIG | L × B × H [mm] Ø × H [mm] | MATERIAL | FARBE | UVP [EUR] [2] |
|---|---|---|---|---|---|---|---|---|
| NEU | TRUSYS UNIV P 73W 840 VN CL PS | **7430876** | 4099854**311581** | ✓ | 1504 × 68 × 26 | Aluminium | Weiß | **152,00** |
| NEU | TRUSYS UNIV P 73W 840 N CL PS | **7430868** | 4099854**311604** | ✓ | 1504 × 68 × 26 | Aluminium | Weiß | **152,00** |
| NEU | TRUSYS UNIV P 73W 840 W CL PS | **7430841** | 4099854**311628** | ✓ | 1504 × 68 × 26 | Aluminium | Weiß | **152,00** |
| NEU | TRUSYS UNIV P 75W 840 VN CL PS DALI | **7430906** | 4099854**311642** | ✓ | 1504 × 68 × 26 | Aluminium | Weiß | **174,00** |
| NEU | TRUSYS UNIV P 75W 840 N CL PS DALI | **7430892** | 4099854**311697** | ✓ | 1504 × 68 × 26 | Aluminium | Weiß | **174,00** |
| NEU | TRUSYS UNIV P 75W 840 W CL PS DALI | **7430884** | 4099854**311710** | ✓ | 1504 × 68 × 26 | Aluminium | Weiß | **174,00** |

Die im Katalog gezeigten Bilder dienen nur zu Illustrationszwecke. Informationen zu Größe und Farbe entnehmen Sie bitte der Produkttabelle.
[1] Die genauen Bedingungen finden Sie unter www.ledvance.de/garantie
[2] Unverbindliche Preisempfehlung exkl. MwSt., Änderungen vorbehalten
[3] Derzeit bereits freigegeben: Trilux E-line, Zumtobel Tecton, Siteco Modario/DUS, Regiolux SDT/SPT/SMT, Philips Maxos/TTX 400, Ridi VLG/VLT/SLG, Ludwig TR 50W

# TRUSYS UNIVERSAL ZUBEHÖR

Zubehör für Lichtbandtragschiene Trusys Universal

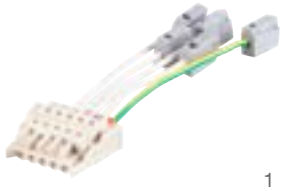

1

2

3

4

PERFOR-MANCE CLASS

LEDVANCE 5 JAHRE GARANTIE [1]

| | Produktbezeichnung | Art.Nr. | EAN (GTIN) | L × B × H [mm] Ø × H [mm] | MATERIAL | FARBE | No. | UVP [EUR] [2] |
|---|---|---|---|---|---|---|---|---|
| NEU | TRUSYS UNIV FEED IN 5P | **7427360** | 4099854**317347** | 156 × 42 × 15 | Kunststoff | Weiß | 1 | **16,20** |
| NEU | TRUSYS UNIV FEED IN 7P | **7427379** | 4099854**317361** | 156 × 52 × 15 | Kunststoff | Weiß | 1 | **18,20** |
| NEU | TRUSYS UNIV BLIND COVER | **7427166** | 4099854**317385** | 1504 × 64 × 25 | Aluminium | Weiß | 2 | **28,00** |
| NEU | TRUSYS UNIV 1500 5P WIRES | **7431430** | 4099854**317408** | 1755 × 42 × 15 | Kunststoff | Weiß | 3 | **25,60** |
| NEU | TRUSYS UNIV 1500 7P WIRES | **7431449** | 4099854**317583** | 1755 × 52 × 15 | Kunststoff | Weiß | 3 | **30,20** |
| NEU | TRUSYS UNIV 3000 5P WIRES | **7431457** | 4099854**317606** | 3250 × 42 × 15 | Kunststoff | Weiß | 3 | **38,60** |
| NEU | TRUSYS UNIV 3000 7P WIRES | **7431465** | 4099854**317620** | 3250 × 52 × 15 | Kunststoff | Weiß | 3 | **45,20** |
| NEU | TRUSYS UNIV SAFETY ROPE | **7431244** | 4099854**317644** | 213 × 67 × 25 | Edelstahl | Weiß | 4 | **9,00** |

[1] Die genauen Bedingungen finden Sie unter www.ledvance.de/garantie
[2] Unverbindliche Preisempfehlung exkl. MwSt., Änderungen vorbehalten

# FEUCHTRAUMLEUCHTEN

## ERSTKLASSIGE BELEUCHTUNG UND EINFACHE INSTALLATION – HERVORRAGEND IN ANSPRUCHSVOLLEN UMGEBUNGEN

### DAMP PROOF COMPACT GEN 1

- Einfacher Zugang zum Terminal dank Twist and Lock-Mechanismus an der Endkappe
- Verschiebbarer Montagebügel über die gesamte Länge ermöglicht die Nutzung alter Bohrlöcher
- Schnelle Umverdrahtung dank integrierter Durchgangsverdrahtung

D

PERFOR-MANCE CLASS

Seite 166

### DAMP PROOF COMPACT GEN 2

- Äußerst vielseitig durch verfügbare Power-Select-Versionen, die 2 verschiedene Lumenpakete (Multi Lumen) ermöglichen
- Einfacher Zugang zum Anschlussterminal dank Endkappe mit Twist-and-Lock-Mechanismus
- Werkzeugloser elektrischer Anschluss dank Push-Button-Anschlussklemme

D

VALUE CLASS

Seite 168

### DAMP PROOF GEN 2

DAMP PROOF | DAMP PROOF DALI DAMP PROOF 5X DURCHGANGSVERDRAHTUNG
DAMP PROOF EMERGENCY | DAMP PROOF SENSOR

- Breites Anwendungsspektrum (schaltbar, DALI, durchgangsverdrahtet, Batterie für Notbeleuchtung)
- Flexibler Einsatz durch umfangreiches Montage- und Aufhängezubehör (im Lieferumfang enthalten)
- Keine Gefahr elektrostatischer Entladung durch Integration des LED-Moduls in die Leuchtenabdeckung

D

PERFOR-MANCE CLASS

Seite 170

### DAMP PROOF SPECIAL GEN 2

- Vollständig abgedichtet für den Einsatz in landwirtschaftlichen Anwendungen
- Auch im nicht überdachten Außenbereich einsetzbar
- Über die drehbare Halterung lässt sich die Leuchte in jeder Position für eine optimale Lichtlenkung fixieren

D

PERFOR-MANCE CLASS

Seite 176

### DAMP PROOF HOUSING GEN 3

DAMP PROOF HOUSING | ZUBEHÖR FÜR DAMP PROOF HOUSING

- Nachhaltige Lösung durch austauschbare Leuchtmittel
- Vorverdrahtet für die einfache Installation von röhrenförmigen AC-LED-Lampen
- Robustes Gehäuse

PERFOR-MANCE CLASS

Seite 178

### DAMP PROOF SLIM VALUE

- Homogene Lichtqualität mit breitem Abstrahlwinkel
- Einfache Montage durch frei an der Leuchte positionierbaren Montageclips
- Einfacher Zugang zum Terminal dank Schnappmechanismus an der Endkappe

D

VALUE CLASS

Seite 182

### DAMP PROOF VALUE

- Homogene Lichtverteilung
- Bis zu 50 % Energieersparnis (verglichen mit Leuchten, die Leuchtstofflampen verwenden)
- Einfache Installation und werkzeugloser Anschluss

D

VALUE CLASS

Seite 184

# FÜR JEDEN ANLASS DIE RICHTIGE FEUCHTRAUMLEUCHTE

Entdecken Sie jetzt unser breites Portfolio, das für nahezu jede Standardanwendung einsetzbar ist: Neben klassischen Ausführungen umfasst unser Sortiment moderne Designleuchten – sowohl in der Performance Class als auch in der Value Class. Es gibt auch unsere Damp Proof Special mit außergewöhnlicher Leistung, die sich perfekt für anspruchsvolle Umgebungen eignet.

## UNSERE LEDVANCE DAMP PROOF SIND EINFACH ZU MONTIEREN

Damp Proof Compact

### INSTALLATION IM HANDUMDREHEN AM BEISPIEL DER DAMP PRROF COMPACT

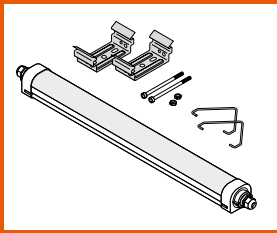

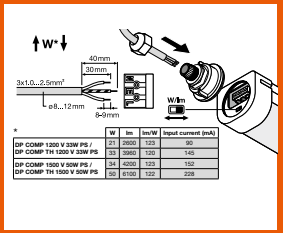


| | W | lm | lm/W | Input current (mA) |
|---|---|---|---|---|
| DP COMP 1200 V 33W PS / DP COMP TH 1200 V 33W PS | 21 | 2600 | 123 | 90 |
| | 33 | 3960 | 120 | 145 |
| DP COMP 1500 V 50W PS / DP COMP TH 1500 V 50W PS | 34 | 4200 | 123 | 152 |
| | 50 | 6100 | 122 | 228 |

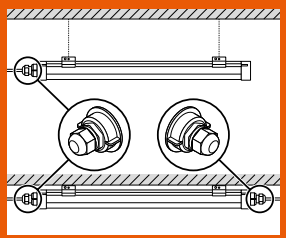

Die Endkappen mit ihrem "Twist and Lock"-Mechanismus ermöglichen einen schnellen werkzeuglosen elektrischen Anschluss.

### DURCHGANGSVERDRAHTUNG VON FEUCHTRAUMLEUCHTEN AUF EINEN BLICK

| | Material | Anwendung | Lebensaduer[1] Garantie[2] | Einseitige Verbindung | 3 × 1.5 mm² Durchgangsverdrahtung vorinstalliert | 5 × 2.5 mm² Durchgangsverdrahtung vorinstalliert | DALI | Lumen/ Leistungswahlschalter | Notbeleuchtungsfunktion |
|---|---|---|---|---|---|---|---|---|---|
| DP Special | PMMA | | 50 000 h L80<br>5 Jahre | | ✓ | | | | |
| DP Compact Gen 1 | PC, Edelstahl | | bis zu 50 000 h L70<br>5 Jahre | | ✓ | | | | |
| DP Compact Gen 2 | PC, Edelstahl | | bis zu 50 000h L80<br>5 Jahre | ✓ | ✓ | | | ✓ | |
| DP Slim Value | PC, Edelstahl | | bis zu 30 000 h L70<br>3 Jahre | ✓ | | | | | |
| DP Gen 2 | PC, Edelstahl | | bis zu 50 000 h L80<br>5 Jahre | ✓ | Durchgangsverdrahtung möglich[3] | 32 W 4 000 K<br>46 W 4 000 K[4] | ✓ | 81 W 4 000 K[5]<br>81 W 4 000 K[5] | ✓ |
| DP Value | PC, Edelstahl | | bis zu 50 000 h L70<br>3 Jahre | ✓ | Durchgangsverdrahtung möglich[3] | Durchgangsverdrahtung möglich[3] | | | |
| DP Housing Gen 3 | PC, Edelstahl | | 5 Jahre | ✓ | Durchgangsverdrahtung möglich[3] | Möglich über separaten Bausatz | ✓ | | ✓ |

[1] t [h]: L70/B50 @ 25 °C ($T_a$) / t [h]: L80/B10 @ 25 °C ($T_a$) | [2] Die genauen Bedingungen finden Sie unter www.ledvance.de/garantie | [3] Das Produkt ist technisch für eine Durchgangsverdrahtung ausgerüstet. Es können zusätzliche Komponenten erforderlich sein. Das mitgelieferte Zubehör entnehmen Sie bitte der Bedienungsanleitung. | [4] Through-Wiring-Kit auch separat für Standard DP Gen 2 Produkte erhältlich | [5] 4 × Auswahl Lumen/Leistung

Andere Verdrahtungs- und Treiberkombinationen sind auf besondere Anfrage für Damp Proof Gen 2, VALUE und Housing Gen 3 möglich.

# DAMP PROOF COMPACT GEN 1

Feuchtraumleuchte, durchverdrahtet (L, N, E)

## PRODUKTEIGENSCHAFTEN

- Polycarbonatgehäuse mit Edelstahlhalterungen und Aufhängungs- und Diebstahlsicherungs-Kit
- Durchgangsverdrahtungskabel 3 × 1,5 mm² bereits verbaut
- Schutzart: IP66
- Umgebungstemperaturbereich bei Betrieb: -30…+50 °C
- Hohe Lichtausbeute: bis zu 120 lm/W

## PRODUKTVORTEILE

- Einfacher Zugang zum Anschlussterminal dank Endkappe mit Twist-and-Lock-Mechanismus
- Verschiebbarer Montagebügel über die gesamte Länge ermöglicht die Nutzung alter Bohrlöcher
- Schnelle Umverdrahtung dank integrierter Durchgangsverdrahtung
- Werkzeugloser elektrischer Anschluss dank Push-Button-Anschlussklemme
- 5 Jahre Garantie

## ANWENDUNGSBEREICHE

- Industrie- und Lagerräume
- Parkplätze und Unterführungen
- Garagen
- Werkstätten, Fertigungsstraßen

## AUSSTATTUNG / ZUBEHÖR

- Klammern aus Edelstahl und Sicherheitsschrauben enthalten
- Montagezubehör enthalten (Suspension-Kit, Diebstahlschutz-Kit)

## WEITERE PRODUKTDETAILS

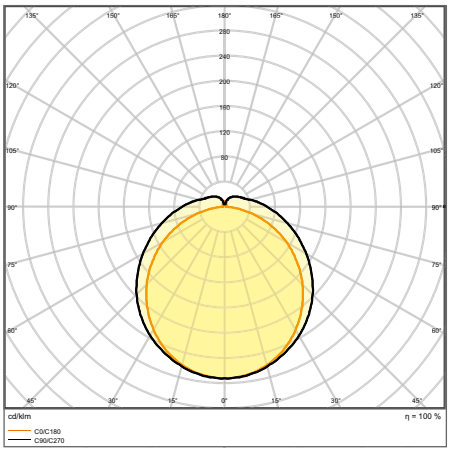


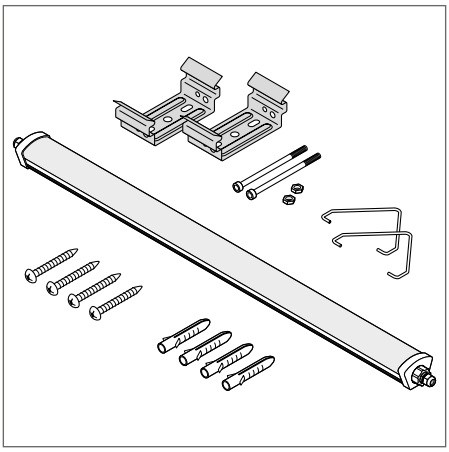

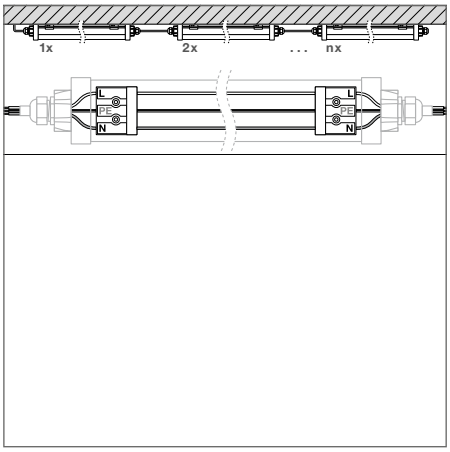


DP COMPACT 1500 55 W 4000K IP66 GR

Die im Katalog gezeigten Bilder dienen nur zu Illustrationszwecke. Informationen zu Größe und Farbe entnehmen Sie bitte der Produkttabelle.

# DAMP PROOF COMPACT GEN 1

Feuchtraumleuchte, durchverdrahtet (L, N, E)

PERFOR-MANCE CLASS

CRI >80 | IP66 | IK08 | LEDVANCE 5 JAHRE GARANTIE [1]

| Produktbezeichnung | Art.Nr. | EAN (GTIN) | Ersatz für | W | lm | lm/W | K | L80 [2] | ∡° | L × B × H [mm] Ø × H [mm] | UVP [EUR] [3] |
|---|---|---|---|---|---|---|---|---|---|---|---|
| DP COMPACT 1200 23W/3000K IP66 GR | **5339359** | 4058075**424227** | 1 × 36 W FL | 23 | 2600 | 115 | 3000 | 35000 | 120 | 1290 × 86 × 68 | **72,20** |
| DP COMPACT 1200 23 W 4000K IP66 GR | **5212960** | 4058075**210028** | 1 × 36 W FL | 23 | 2800 | 120 | 4000 | 35000 | 120 | 1290 × 86 × 68 | **72,20** |
| DP COMPACT 1200 44W/3000K IP66 GR | **5339367** | 4058075**424241** | 2 × 36 W FL | 44 | 5100 | 115 | 3000 | 35000 | 120 | 1290 × 86 × 68 | **93,00** |
| DP COMPACT 1200 44 W 4000K IP66 GR | **5212979** | 4058075**210042** | 2 × 36 W FL | 44 | 5400 | 120 | 4000 | 35000 | 120 | 1290 × 86 × 68 | **93,00** |
| DP COMPACT 1200 44 W 6500K IP66 GR | **5212987** | 4058075**210066** | 2 × 36 W FL | 44 | 5400 | 120 | 6500 | 35000 | 120 | 1290 × 86 × 68 | **93,00** |
| DP COMPACT 1500 31W/3000K IP66 GR | **5339375** | 4058075**424265** | 1 × 58 W FL | 31 | 3500 | 115 | 3000 | 35000 | 120 | 1590 × 86 × 68 | **86,10** |
| DP COMPACT 1500 31 W 4000K IP66 GR | **5212995** | 4058075**210080** | 1 × 58 W FL | 31 | 3800 | 120 | 4000 | 35000 | 120 | 1590 × 86 × 68 | **86,10** |
| DP COMPACT 1500 55W/3000K IP66 GR | **5339383** | 4058075**424289** | 2 × 58 W FL | 55 | 6300 | 115 | 3000 | 35000 | 120 | 1590 × 86 × 68 | **107,10** |
| DP COMPACT 1500 55 W 4000K IP66 GR | **5213002** | 4058075**210103** | 2 × 58 W FL | 55 | 6700 | 120 | 4000 | 35000 | 120 | 1590 × 86 × 68 | **107,10** |
| DP COMPACT 1500 55 W 6500K IP66 GR | **5213010** | 4058075**210127** | 2 × 58 W FL | 55 | 6700 | 120 | 6500 | 35000 | 120 | 1590 × 86 × 68 | **107,10** |

[1] Die genauen Bedingungen finden Sie unter www.ledvance.de/garantie
[2] t[h]: L70 / B50 @ 25 °C ($T_a$) / t[h]: L80 / B10 @ 25 °C ($T_a$)
[3] Unverbindliche Preisempfehlung exkl. MwSt., Änderungen vorbehalten

# DAMP PROOF COMPACT GEN 2

Moderne Feuchtraumleuchten mit lumenschaltbaren Varianten

## PRODUKTEIGENSCHAFTEN

- Power-Select-Option verfügbar, um zwischen 2 Lumenpaketen zu wählen
- Versionen mit vorinstalliertem 3 × 1,5 mm² Durchgangsverdrahtung vorhanden
- Lebensdauer (L80/B10): bis zu 50 000 h (bei 25 °C)
- Hohe Lichtausbeute: bis zu 123 lm/W
- Polycarbonatgehäuse IP66 und IK08
- Abstrahlungswinkel: 120°

## PRODUKTVORTEILE

- Äußerst vielseitig durch Multi Lumen-Versionen, die 2 verschiedene Lumenpakete ermöglichen
- Hervorragend einsetzbar in größeren Installationen durch vorinstallierte Durchgangsverdrahtung (3 × 1,5 mm²)
- Einfacher Zugang zum Anschlussterminal dank Endkappe mit Twist-and-Lock-Mechanismus
- Werkzeugloser elektrischer Anschluss dank Push-Button-Anschlussklemme
- Gleichmäßige Lichtverteilung
- 5 Jahre Garantie

## ANWENDUNGSBEREICHE

- Industrie- und Lagerräume
- Parkplätze und Unterführungen
- Garagen
- Werkstätten, Fertigungsstraßen

## AUSSTATTUNG / ZUBEHÖR

- Klammern aus Edelstahl und Sicherheitsschrauben enthalten
- Montagezubehör enthalten (Suspension-Kit, Diebstahlschutz-Kit)

## WEITERE PRODUKTDETAILS

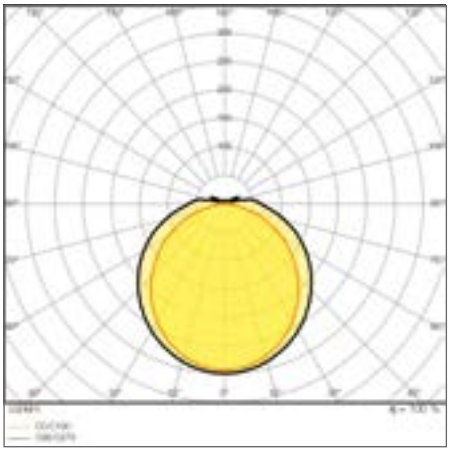

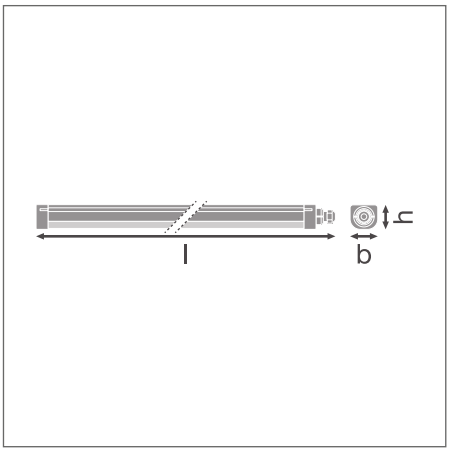


DP COMP 1200 V 33W 840 IP66 PS

Die im Katalog gezeigten Bilder dienen nur zu Illustrationszwecke. Informationen zu Größe und Farbe entnehmen Sie bitte der Produkttabelle.

## WEITERE PRODUKTDETAILS

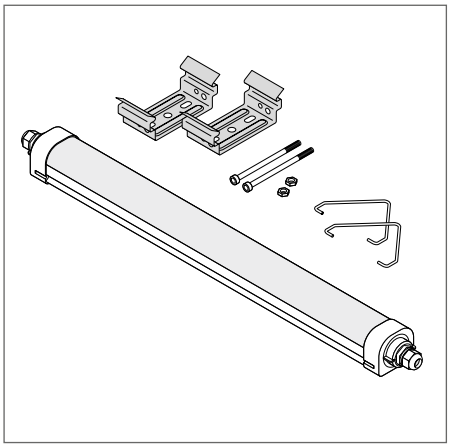

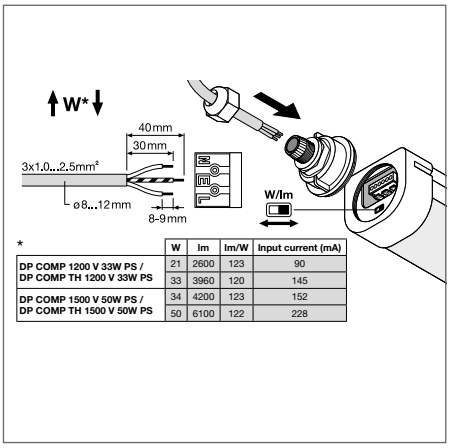


*

| | W | lm | lm/W | Input current (mA) |
|---|---|---|---|---|
| DP COMP 1200 V 33W PS / DP COMP TH 1200 V 33W PS | 21 | 2600 | 123 | 90 |
| | 33 | 3960 | 120 | 145 |
| DP COMP 1500 V 50W PS / DP COMP TH 1500 V 50W PS | 34 | 4200 | 123 | 152 |
| | 50 | 6100 | 122 | 228 |

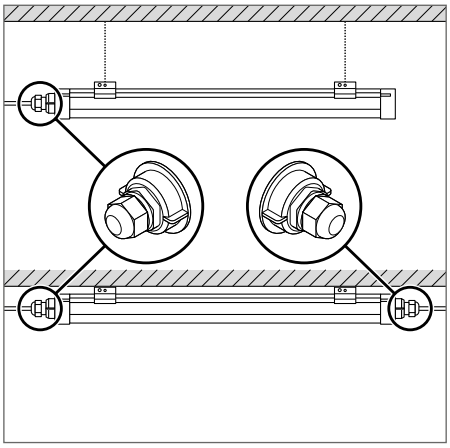

## DAMP PROOF COMPACT GEN 2

Moderne Feuchtraumleuchten mit lumenschaltbaren Varianten

BEG-FÖRDERFÄHIG

VALUE CLASS | MULTI SELECT | TÜV SÜD | FLIMMER-WERT <10 % | CRI ≥80 | IP66 | IK08 | LEDVANCE 5 JAHRE GARANTIE [1]

| Produktbezeichnung | Art.Nr. | EAN (GTIN) | BEG-FÖRDERFÄHIG | Ersatz für | W | lm | lm/W | K | L70 [2] | ∡° | L × B × H [mm] Ø × H [mm] | UVP [EUR] [3] |
|---|---|---|---|---|---|---|---|---|---|---|---|---|
| DP Comp 600 V 16W 840 IP66 | **6169171** | 4058075**740853** | ✓ | 2 × 18 W FL | 16 | 1920 | 120 | 4000 | 75000 | 120 | 643 × 60 × 53 | **54,40** |
| DP Comp 1200 V 33W 840 IP66 PS | **6169163** | 4058075**740877** | ✓ | 2 × 36 W FL | 33 | 3960 | 123 | 4000 | 75000 | 120 | 1243 × 60 × 53 | **59,60** |
| DP Comp 1500 V 50W 840 IP66 PS | **6169155** | 4058075**740891** | ✓ | 2 × 58 W FL | 50 | 6100 | 123 | 4000 | 75000 | 120 | 1543 × 60 × 53 | **70,10** |

## DAMP PROOF COMPACT THROUGHWIRING GEN 2

Moderne Feuchtraumleuchten mit Durchgangsverdrahtung und lumenschaltbaren Varianten

BEG-FÖRDERFÄHIG

VALUE CLASS | MULTI SELECT | TÜV SÜD | FLIMMER-WERT <10 % | CRI ≥80 | IP66 | IK08 | LEDVANCE 5 JAHRE GARANTIE [1]

| Produktbezeichnung | Art.Nr. | EAN (GTIN) | BEG-FÖRDERFÄHIG | Ersatz für | W | lm | lm/W | K | L70 [2] | ∡° | L × B × H [mm] Ø × H [mm] | UVP [EUR] [3] |
|---|---|---|---|---|---|---|---|---|---|---|---|---|
| DP Comp TH 1200 V 33W 840 IP66 PS | **6169147** | 4058075**740914** | ✓ | 2 × 36 W FL | 33 | 3960 | 123 | 4000 | 75000 | 120 | 1285 × 60 × 53 | **64,80** |
| DP Comp TH 1200 V 33W 865 IP66 PS | **6169120** | 4058075**740952** | ✓ | 2 × 36 W FL | 33 | 3960 | 123 | 6500 | 75000 | 120 | 1285 × 60 × 53 | **64,80** |
| DP Comp TH 1500 V 50W 840 IP66 PS | **6169139** | 4058075**740938** | ✓ | 2 × 58 W FL | 50 | 6100 | 123 | 4000 | 75000 | 120 | 1585 × 60 × 53 | **75,30** |
| DP Comp TH 1500 V 50W 865 IP66 PS | **6169112** | 4058075**740976** | ✓ | 2 × 58 W FL | 50 | 6100 | 123 | 6500 | 75000 | 120 | 1585 × 60 × 53 | **75,30** |
| DP Comp TH 1500 V 62W 840 IP66 | **6169104** | 4058075**740990** | ✓ | 3 × 58 W FL | 62 | 7500 | 120 | 4000 | 55000 | 120 | 1585 × 60 × 53 | **85,70** |

[1] Die genauen Bedingungen finden Sie unter www.ledvance.de/garantie
[2] t[h]: L70 / B50 @ 25 °C ($T_a$) / t[h]: L80 / B10 @ 25 °C ($T_a$)
[3] Unverbindliche Preisempfehlung exkl. MwSt., Änderungen vorbehalten

# DAMP PROOF GEN 2

Feuchtraumleuchten

## PRODUKTEIGENSCHAFTEN

- Polycarbonatgehäuse mit Edelstahlhalterungen und Aufhängungs- und Diebstahlsicherungs-Kit
- Verfügbar als schaltbar, 5 × 2,5mm ² durchverdrahtet, DALI und Notbatterie 3h
- Schutzart: IP65
- Umgebungstemperaturbereich im Betrieb: –25 °C bis +40 °C
- Hohe Lichtausbeute: bis zu 135 lm/W

## PRODUKTVORTEILE

- Breites Anwendungsspektrum (schaltbar, DALI, durchverdrahtet, Batterie für Sicherheitsbeleuchtung)
- Flexibler Einsatz durch umfangreiches Montage- und Aufhängezubehör (im Lieferumfang enthalten)
- D-Kennzeichnung zur Montage auf Oberflächen mit begrenzter Oberflächentemperatur
- Bis zu 60 % Energieersparnis (verglichen mit Leuchten, die Leuchtstofflampen verwenden)
- Alle Varianten mit 5 Jahren Garantie, außer Emergency-Variante: 3 Jahre (3 h-Akku integriert)

## ANWENDUNGSBEREICHE

- Industrie- und Lagerräume
- Parkplätze und Unterführungen
- Garagen
- Werkstätten, Fertigungsstraßen

## AUSSTATTUNG / ZUBEHÖR

- Klammern aus Edelstahl und Sicherheitsschrauben enthalten
- Montagezubehör enthalten (Suspension-Kit, Diebstahlschutz-Kit)

## WEITERE PRODUKTDETAILS

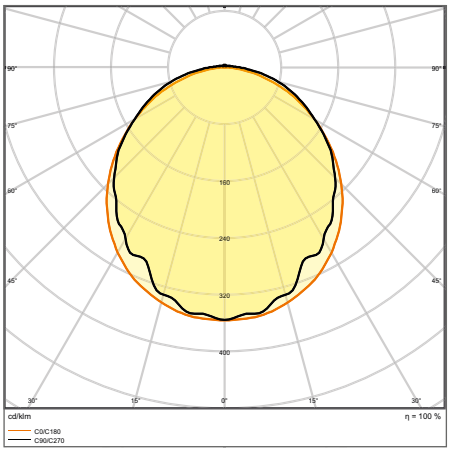


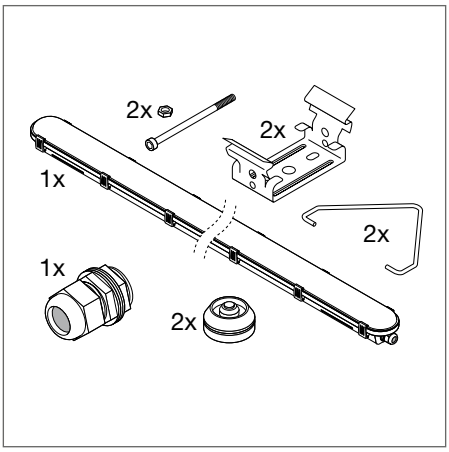


| DP 1500 81W 840 IP65 GY<br>DP 1500 81W 865 IP65 GY | PIN1 (ON ⟷ OFF) | PIN2 (ON ⟷ OFF) | W | lm |
|---|---|---|---|---|
| 230V LED | ON | ON | 81 | 11000 |
| | ON | OFF | 69 | 9600 |
| | OFF | ON | 57 | 8200 |
| | OFF | OFF | 46 | 6600 |

DP 1200 18 W 4000 K IP65 GY

Die im Katalog gezeigten Bilder dienen nur zu Illustrationszwecke. Informationen zu Größe und Farbe entnehmen Sie bitte der Produkttabelle.

## DAMP PROOF ON/OFF + DALI

Feuchtraumleuchten, klassische Form

BEG-FÖRDERFÄHIG

PERFORMANCE CLASS · VIVA RES · ENEC[1] · TÜV SÜD[1] · D · FLIMMERWERT <10% · CRI >80 · IP65 · IK08 · LEDVANCE 5 JAHRE GARANTIE[2]

| Produktbezeichnung | Art.Nr. | EAN (GTIN) | BEG-FÖRDERFÄHIG | Ersatz für | W | lm | lm/W | K | L80[3] | ° | | L × B × H [mm] Ø × H [mm] | UVP [EUR][4] |
|---|---|---|---|---|---|---|---|---|---|---|---|---|---|
| DP 1200 18W 840 IP65 GY | **5737036** | 4058075**541047** | ✓ | 1 × 36 W FL | 18 | 2400 | 135 | 4000 | 50000 | 110 | — | 1200 × 82 × 68 | **74,10** |
| DP 1200 18W 865 IP65 GY | **5737044** | 4058075**541061** | ✓ | 1 × 36 W FL | 18 | 2400 | 135 | 6500 | 50000 | 110 | — | 1200 × 82 × 68 | **74,10** |
| DP 1200 32W 830 IP65 GY | **5737052** | 4058075**541085** | ✓ | 2 × 36 W FL | 32 | 4000 | 125 | 3000 | 50000 | 110 | — | 1200 × 82 × 68 | **92,60** |
| DP 1200 32W 840 IP65 GY | **5737060** | 4058075**541108** | ✓ | 2 × 36 W FL | 32 | 4400 | 135 | 4000 | 50000 | 110 | — | 1200 × 82 × 68 | **92,60** |
| DP 1200 32W 865 IP65 GY | **5737079** | 4058075**541122** | ✓ | 2 × 36 W FL | 32 | 4400 | 135 | 6500 | 50000 | 110 | — | 1200 × 82 × 68 | **92,60** |
| DP 1500 26W 840 IP65 GY | **5737087** | 4058075**541146** | ✓ | 1 × 58 W FL | 26 | 3500 | 135 | 4000 | 50000 | 110 | — | 1500 × 82 × 68 | **88,00** |
| DP 1500 26W 865 IP65 GY | **5737095** | 4058075**541160** | ✓ | 1 × 58 W FL | 26 | 3500 | 115 | 6500 | 50000 | 110 | — | 1500 × 82 × 68 | **88,00** |
| DP 1500 46W 830 IP65 GY | **5737109** | 4058075**541184** | ✓ | 2 × 58 W FL | 46 | 5750 | 125 | 3000 | 50000 | 110 | — | 1500 × 82 × 68 | **97,20** |
| DP 1500 46W 840 IP65 GY | **5737117** | 4058075**541207** | ✓ | 2 × 58 W FL | 46 | 6400 | 135 | 4000 | 50000 | 110 | — | 1500 × 82 × 68 | **97,20** |
| DP 1500 46W 865 IP65 GY | **5737125** | 4058075**541221** | ✓ | 2 × 58 W FL | 46 | 6400 | 135 | 6500 | 50000 | 110 | — | 1500 × 82 × 68 | **97,20** |
| DP 1500 58W 840 IP65 GY | **5737133** | 4058075**541245** | ✓ | 2 × 70 W FL | 58 | 8000 | 135 | 4000 | 50000 | 110 | — | 1500 × 82 × 68 | **134,30** |
| DP 1500 58W 865 IP65 GY | **5737141** | 4058075**541269** | ✓ | 2 × 70 W FL | 58 | 8000 | 135 | 6500 | 50000 | 110 | — | 1500 × 82 × 68 | **134,30** |
| DP 1500 81W 840 IP65 GY | **5737168** | 4058075**541283** | ✓ | 2 × 80 W FL | 81 | 11000 | 135 | 4000 | 50000 | 110 | — | 1500 × 82 × 68 | **173,70** |
| DP 1500 81W 865 IP65 GY | **5737176** | 4058075**541306** | ✓ | 2 × 80 W FL | 81 | 11000 | 135 | 6500 | 50000 | 110 | — | 1500 × 82 × 68 | **173,70** |
| DP DALI 1200 18W 840 IP65 GY | **5737184** | 4058075**541641** | ✓ | 1 × 36 W FL | 18 | 2400 | 135 | 4000 | 50000 | 110 | DALI-2 | 1200 × 82 × 68 | **130,60** |
| DP DALI 1200 18W 865 IP65 GY | **5737192** | 4058075**541665** | ✓ | 1 × 36 W FL | 18 | 2400 | 135 | 6500 | 50000 | 110 | DALI-2 | 1200 × 82 × 68 | **130,60** |
| DP DALI 1200 32W 830 IP65 GY | **5737206** | 4058075**541689** | ✓ | 2 × 36 W FL | 32 | 4000 | 125 | 3000 | 50000 | 110 | DALI-2 | 1200 × 82 × 68 | **168,50** |
| DP DALI 1200 32W 840 IP65 GY | **5737214** | 4058075**541702** | ✓ | 2 × 36 W FL | 32 | 4400 | 135 | 4000 | 50000 | 110 | DALI-2 | 1200 × 82 × 68 | **168,50** |
| DP DALI 1200 32W 865 IP65 GY | **5737230** | 4058075**541726** | ✓ | 1 × 36 W FL | 32 | 4000 | 125 | 6500 | 50000 | 110 | DALI-2 | 1200 × 82 × 68 | **168,50** |
| DP DALI 1500 26W 840 IP65 GY | **5737249** | 4058075**541740** | ✓ | 1 × 58 W FL | 26 | 3500 | 135 | 4000 | 50000 | 110 | DALI-2 | 1500 × 82 × 68 | **157,50** |
| DP DALI 1500 26W 865 IP65 GY | **5737257** | 4058075**541764** | ✓ | 1 × 58 W FL | 26 | 3500 | 135 | 6500 | 50000 | 110 | DALI-2 | 1500 × 82 × 68 | **157,50** |
| DP DALI 1500 46W 830 IP65 GY | **5737222** | 4058075**541788** | ✓ | 2 × 58 W FL | 46 | 5750 | 125 | 3000 | 50000 | 110 | DALI-2 | 1500 × 82 × 68 | **177,10** |
| DP DALI 1500 46W 840 IP65 GY | **5737265** | 4058075**541801** | ✓ | 2 × 58 W FL | 46 | 6400 | 135 | 4000 | 50000 | 110 | DALI-2 | 1500 × 82 × 68 | **177,10** |
| DP DALI 1500 46W 865 IP65 GY | **5737273** | 4058075**541825** | ✓ | 2 × 58 W FL | 46 | 6400 | 135 | 6500 | 50000 | 110 | DALI-2 | 1500 × 82 × 68 | **177,10** |
| DP DALI 1500 58W 840 IP65 GY | **5737281** | 4058075**541849** | ✓ | 2 × 70 W FL | 58 | 8000 | 135 | 4000 | 50000 | 110 | DALI-2 | 1500 × 82 × 68 | **205,90** |
| DP DALI 1500 58W 865 IP65 GY | **5737303** | 4058075**541863** | ✓ | 2 × 70 W FL | 58 | 8000 | 135 | 6500 | 50000 | 110 | DALI-2 | 1500 × 82 × 68 | **205,90** |

## DAMP PROOF 5X THROUGHWIRING

Feuchtraumleuchten, klassische Bauform mit 5 × 2.5 mm² Durchgangsverdrahtung

BEG-FÖRDERFÄHIG

PERFORMANCE CLASS · ENEC[1] · TÜV SÜD[1] · D · FLIMMERWERT <10% · CRI >80 · IP65 · IK08 · LEDVANCE 5 JAHRE GARANTIE[2]

| Produktbezeichnung | Art.Nr. | EAN (GTIN) | BEG-FÖRDERFÄHIG | Ersatz für | W | lm | lm/W | K | L80[3] | ° | L × B × H [mm] Ø × H [mm] | UVP [EUR][4] |
|---|---|---|---|---|---|---|---|---|---|---|---|---|
| DP 5TH 1200 32W 840 IP65 GY | **5737478** | 4058075**541924** | ✓ | 2 × 36 W FL | 32 | 4400 | 135 | 4000 | 50000 | 110 | 1200 × 82 × 68 | **111,10** |
| DP 5TH 1500 46W 840 IP65 GY | **5737486** | 4058075**541948** | ✓ | 2 × 58 W FL | 46 | 6400 | 135 | 4000 | 50000 | 110 | 1500 × 82 × 68 | **120,40** |
| DP 5TH 1500 58W 840 IP65 GY | **7448554** | 4099854**312465** | ✓ | 2 × 58 W FL | 58 | 8000 | 135 | 4000 | 50000 | 110 | 1500 × 82 × 68 | **auf Anfrage** |
| DP 5TH 1500 81W 840 IP65 GY | **7448562** | 4099854**312489** | ✓ | 2 × 58 W FL | 81 | 11000 | 135 | 4000 | 50000 | 110 | 1500 × 82 × 68 | **auf Anfrage** |

[1] Die Damp Proof-Leuchten sind wie folgt zertifiziert: On/Off, DALI und durchverdrahtete Versionen: TÜV Süd und ENEC, Notlichtversionen: CE.
[2] Die genauen Bedingungen finden Sie unter www.ledvance.de/garantie
[3] t[h]: L70/B50 @ 25 °C ($T_a$)/t[h]: L80/B10 @ 25 °C ($T_a$)
[4] Unverbindliche Preisempfehlung exkl. MwSt., Änderungen vorbehalten

## DAMP PROOF EMERGENCY

Feuchtraumleuchten, klassische Form mit integrierter Sicherheitsbeleuchtungs-Funktion

BEG-FÖRDERFÄHIG

PERFORMANCE CLASS | D | FLIMMERWERT <10% | CRI >80 | IP65 | IK08 | LEDVANCE 3 JAHRE GARANTIE [1]

| Produktbezeichnung | Art.Nr. | EAN (GTIN) | BEG-FÖRDERFÄHIG | Ersatz für | W | lm | lm/W | K | L80 [2] | ° | L × B × H [mm] Ø × H [mm] | UVP [EUR] [3] |
|---|---|---|---|---|---|---|---|---|---|---|---|---|
| DP EM 1200 18W 840 IP65 GY | **5737311** | 4058075**541320** | ✓ | 1 × 36 W FL | 18 | 2400 | 135 | 4000 | 50000 | 110 | 1200 × 82 × 68 | **197,00** |
| DP EM 1200 18W 865 IP65 GY | **5737338** | 4058075**541344** | ✓ | 1 × 36 W FL | 18 | 2400 | 135 | 6500 | 50000 | 110 | 1200 × 82 × 68 | **197,00** |
| DP EM 1200 32W 830 IP65 GY | **5737346** | 4058075**541368** | ✓ | 2 × 36 W FL | 32 | 4000 | 125 | 3000 | 50000 | 110 | 1200 × 82 × 68 | **220,80** |
| DP EM 1200 32W 840 IP65 GY | **5737354** | 4058075**541382** | ✓ | 2 × 36 W FL | 32 | 4400 | 135 | 4000 | 50000 | 110 | 1200 × 82 × 68 | **220,80** |
| DP EM 1200 32W 865 IP65 GY | **5737362** | 4058075**541405** | ✓ | 2 × 36 W FL | 32 | 4400 | 125 | 6500 | 50000 | 110 | 1200 × 82 × 68 | **220,80** |
| DP EM 1500 26W 840 IP65 GY | **5737370** | 4058075**541429** | ✓ | 1 × 58 W FL | 26 | 3500 | 150 | 4000 | 50000 | 110 | 1500 × 82 × 68 | **206,90** |
| DP EM 1500 26W 865 IP65 GY | **5737389** | 4058075**541443** | ✓ | 1 × 58 W FL | 26 | 3500 | 135 | 6500 | 50000 | 110 | 1500 × 82 × 68 | **206,90** |
| DP EM 1500 46W 830 IP65 GY | **5737397** | 4058075**541467** | ✓ | 2 × 58 W FL | 46 | 5750 | 125 | 3000 | 50000 | 110 | 1500 × 82 × 68 | **235,90** |
| DP EM 1500 46W 840 IP65 GY | **5737400** | 4058075**541481** | ✓ | 2 × 58 W FL | 46 | 6400 | 135 | 4000 | 50000 | 110 | 1500 × 82 × 68 | **235,90** |
| DP EM 1500 46W 865 IP65 GY | **5737419** | 4058075**541504** | ✓ | 2 × 58 W FL | 46 | 6400 | 135 | 6500 | 50000 | 110 | 1500 × 82 × 68 | **235,90** |
| DP EM 1500 58W 840 IP65 GY | **5737427** | 4058075**541528** | ✓ | 2 × 70 W FL | 58 | 8000 | 135 | 4000 | 50000 | 110 | 1500 × 82 × 68 | **271,40** |
| DP EM 1500 58W 865 IP65 GY | **5737435** | 4058075**541542** | ✓ | 2 × 70 W FL | 58 | 8000 | 135 | 6500 | 50000 | 110 | 1500 × 82 × 68 | **271,40** |
| DP EM 1500 81W 840 IP65 GY | **5737443** | 4058075**541566** | | 2 × 80 W FL | 81 | 11000 | 135 | 4000 | 50000 | 110 | 1500 × 82 × 68 | **298,00** |
| DP EM 1500 81W 865 IP65 GY | **5737451** | 4058075**541580** | | 2 × 80 W FL | 81 | 11000 | 135 | 6500 | 50000 | 110 | 1500 × 82 × 68 | **298,00** |

## NOTBELEUCHTUNGSEIGENSCHAFTEN

| Produktbezeichnung | Lebensdauer der Batterie im Notbeleuchtungsmodus | Art des Notfalls Betriebstest | Art der Notbeleuchtung Lichtbetrieb | Lichtstrom im Notbeleuchtungsmodus | Batterietyp |
|---|---|---|---|---|---|
| DP EM 1200 18W 840 IP65 GY | 3 h | Automatic | Gewartet/nicht gewartet | 500 lm | LiFePO4 |
| DP EM 1200 18W 865 IP65 GY | 3 h | Automatic | Gewartet/nicht gewartet | 500 lm | LiFePO4 |
| DP EM 1200 32W 830 IP65 GY | 3 h | Automatic | Gewartet/nicht gewartet | 500 lm | LiFePO4 |
| DP EM 1200 32W 840 IP65 GY | 3 h | Automatic | Gewartet/nicht gewartet | 500 lm | LiFePO4 |
| DP EM 1200 32W 865 IP65 GY | 3 h | Automatic | Gewartet/nicht gewartet | 500 lm | LiFePO4 |
| DP EM 1500 26W 840 IP65 GY | 3 h | Automatic | Gewartet/nicht gewartet | 500 lm | LiFePO4 |
| DP EM 1500 26W 865 IP65 GY | 3 h | Automatic | Gewartet/nicht gewartet | 500 lm | LiFePO4 |
| DP EM 1500 46W 830 IP65 GY | 3 h | Automatic | Gewartet/nicht gewartet | 500 lm | LiFePO4 |
| DP EM 1500 46W 840 IP65 GY | 3 h | Automatic | Gewartet/nicht gewartet | 500 lm | LiFePO4 |
| DP EM 1500 46W 865 IP65 GY | 3 h | Automatic | Gewartet/nicht gewartet | 500 lm | LiFePO4 |
| DP EM 1500 58W 840 IP65 GY | 3 h | Automatic | Gewartet/nicht gewartet | 500 lm | LiFePO4 |
| DP EM 1500 58W 865 IP65 GY | 3 h | Automatic | Gewartet/nicht gewartet | 500 lm | LiFePO4 |
| DP EM 1500 81W 840 IP65 GY | 3 h | Automatic | Gewartet/nicht gewartet | 500 lm | LiFePO4 |
| DP EM 1500 81W 865 IP65 GY | 3 h | Automatic | Gewartet/nicht gewartet | 500 lm | LiFePO4 |

[1] Die genauen Bedingungen finden Sie unter www.ledvance.de/garantie
[2] t[h]: L70/B50 @ 25 °C ($T_a$)/t[h]: L80/B10 @ 25 °C ($T_a$)
[3] Unverbindliche Preisempfehlung exkl. MwSt., Änderungen vorbehalten

# DAMP PROOF SENSOR

Feuchtraumleuchten, klassische Form mit Hochfrequenzsensor

## PRODUKTEIGENSCHAFTEN

- Hochfrequenzsensor für Tageslicht- und Bewegungserfassung
- Sensor mit Leader-Follower- und Leader-Leader-Funktionalität
- Hohe Lichtausbeute: bis zu 139 lm/W
- Abstrahlwinkel: 170°

## PRODUKTVORTEILE

- Installation mehrerer sensorgeschalteter Leuchten durch Leader-Follower- und Leader-Leader-Funktionalität möglich
- Mehrfache Einstellmöglichkeiten von Sensorbereich, Tageslichterkennung und Haltedauer
- Flimmerarm ≤ 10 %
- Einfache Installation, werkzeugloser Anschluss
- 5 Jahre Garantie

## ANWENDUNGSBEREICHE

- Industrie- und Lagerräume
- Parkplätze und Unterführungen
- Garagen
- Werkstätten, Fertigungsstraßen

## AUSSTATTUNG / ZUBEHÖR

- Zubehör für mehrere Montagemöglichkeiten als optionales separates Zubehör erhältlich
- Haltebügel, Diebstahlschutz, Abhängebügel, zweite Kabelverschraubung und 2 Seilschlinge beiliegend

## WEITERE PRODUKTDETAILS

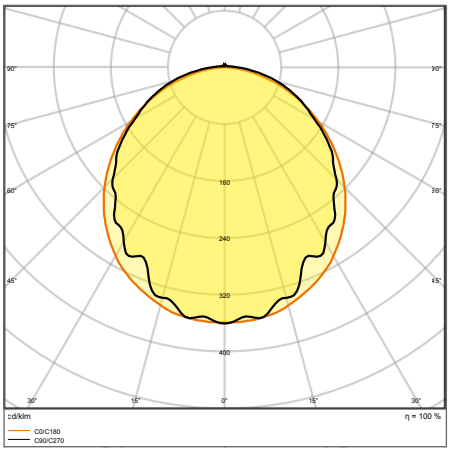


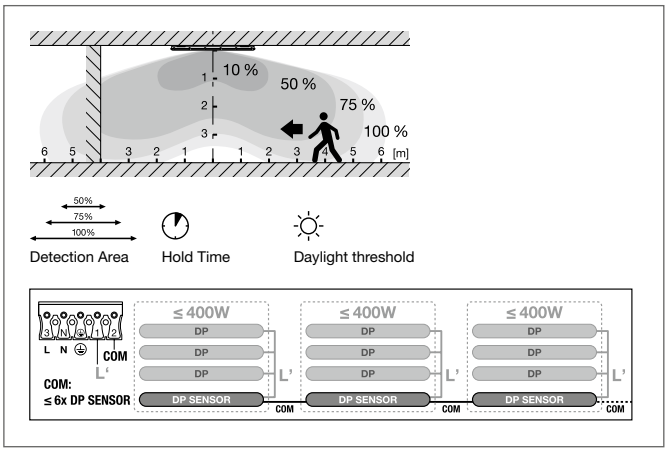


DP S 1200 32W 840 IP65 GY

Die im Katalog gezeigten Bilder dienen nur zu Illustrationszwecke. Informationen zu Größe und Farbe entnehmen Sie bitte der Produkttabelle.

## DAMP PROOF SENSOR

Feuchtraumleuchten, klassische Bauform mit Hochfrequenzsensor

BEG-FÖRDERFÄHIG

PERFOR-MANCE CLASS

FLIMMER-WERT <10%

CRI >80

IP65

IK08

LEDVANCE 5 JAHRE GARANTIE [1]

| Produktbezeichnung | Art.Nr. | EAN (GTIN) | BEG-FÖRDERFÄHIG | Ersatz für | W | lm | lm/W | K | L80 [2] | ° | L × B × H [mm] Ø × H [mm] | UVP [EUR] [3] |
|---|---|---|---|---|---|---|---|---|---|---|---|---|
| DP S 1200 32W 840 IP65 GY | **5964970** | 4058075**541962** | ✓ | 2 × 36 W FL | 32 | 4 400 | 138 | 4 000 | 50000 | 110 | 1 200 × 82 × 68 | **141,10** |
| DP S 1500 46W 840 IP65 GY | **5964989** | 4058075**541986** | ✓ | 2 × 58 W FL | 46 | 6 400 | 139 | 4 000 | 50000 | 110 | 1 500 × 82 × 68 | **157,00** |
| DP S 1500 58W 840 IP65 GY | **5964997** | 4058075**542006** | ✓ | 2 × 70 W FL | 58 | 8 000 | 138 | 4 000 | 50000 | 110 | 1 500 × 82 × 68 | **175,00** |

## SENSOREIGENSCHAFTEN

| Produktbezeichnung | Art des Sensors | Sensor Technologie | Erkennungsschwelle des Tageslichtsensors | Erfassungsbereich des Bewegungssensors | Sensor Erfassungswinkel | Sensorgesteuerte Schaltzeit |
|---|---|---|---|---|---|---|
| DP S 1200 32W 840 IP65 GY | Bewegung/Licht | Mikrowellen | 2…50 lx | 6…14 m | 110° | 5 s…15 min |
| DP S 1500 46W 840 IP65 GY | Bewegung/Licht | Mikrowellen | 2…50 lx | 6…14 m | 110° | 5 s…15 min |
| DP S 1500 58W 840 IP65 GY | Bewegung/Licht | Mikrowellen | 2…50 lx | 6…14 m | 110° | 5 s…15 min |

[1] Die genauen Bedingungen finden Sie unter www.ledvance.de/garantie
[2] t[h]: L70/B50 @ 25 °C ($T_a$)/t[h]: L80/B10 @ 25 °C ($T_a$)
[3] Unverbindliche Preisempfehlung exkl. MwSt., Änderungen vorbehalten

# DAMP PROOF SPECIAL GEN 2

Röhrenförmige Feuchtraumleuchten mit extrahoher Schutzart, ammoniakbeständig und für den Außeneinsatz geeignet

## PRODUKTEIGENSCHAFTEN

- Komplett geschlossenes Gehäuse aus PMMA
- Ammoniakbeständig
- Schutzart: IP67 (DIN EN 60529), IP69K (ISO 20653:2013)
- Durchgangsverdrahtung bereits in der Leuchte verbaut

## PRODUKTVORTEILE

- Vollständig abgedichtet für den Einsatz in landwirtschaftlichen Anwendungen
- Auch im nicht überdachten Außenbereich einsetzbar
- Über die drehbare Halterung lässt sich die Leuchte in jeder Position für eine optimale Lichtlenkung fixieren
- Einfache Installation dank Montageklammern, die frei an der Leuchte positioniert werden können
- 5 Jahre Garantie

## ANWENDUNGSBEREICHE

- Haltung von Nutztieren außer Geflügel
- Lebensmittelindustrie
- Ungeschützte Parkplätze und Unterführungen
- Garagen
- Werkstätten, Fertigungsstraßen

## WEITERE PRODUKTDETAILS

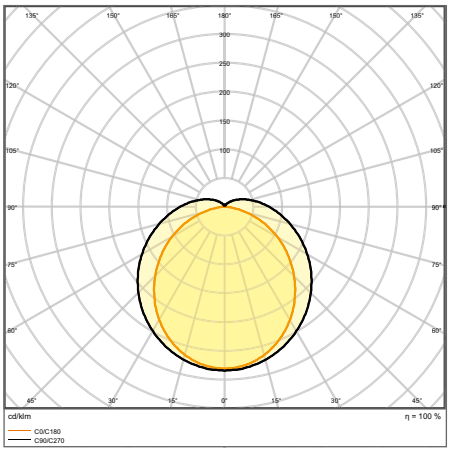


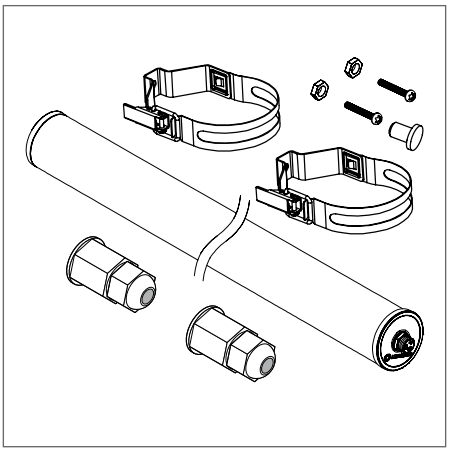

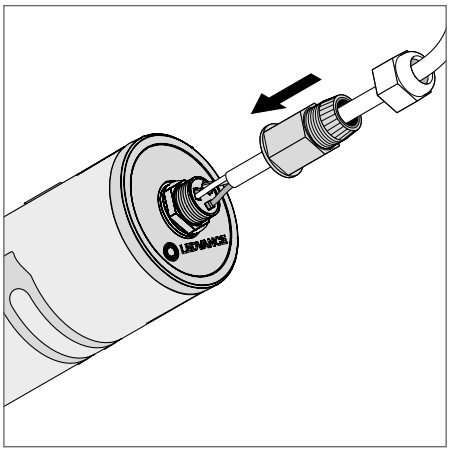

DP SPECIAL 1500 50 W 4000 K WT IP67

Die im Katalog gezeigten Bilder dienen nur zu Illustrationszwecke. Informationen zu Größe und Farbe entnehmen Sie bitte der Produkttabelle.

## DAMP PROOF SPECIAL GEN 2

BEG-FÖRDERFÄHIG

Röhrenförmige Feuchtraumleuchten mit extrahoher Schutzart, ammoniakbeständig und für den Außeneinsatz geeignet

PERFORMANCE CLASS

FLIMMERWERT ≤5%

CRI ≥80

IP67

IK06

LEDVANCE 5 JAHRE GARANTIE[1]

| Produktbezeichnung | Art.Nr. | EAN (GTIN) | BEG-FÖRDERFÄHIG | Ersatz für | W | lm | lm/W | K | L80[2] | ° | L × B × H [mm] Ø × H [mm] | UVP[3] [EUR] |
|---|---|---|---|---|---|---|---|---|---|---|---|---|
| DP SPECIAL 1200 22 W 4000 K WT IP67 | **5497779** | 4058075**452114** | ✓ | 1 × 36 W FL | 22 | 2800 | 130 | 4000 | 50000 | 120 | 1200 × 82 | **139,20** |
| DP SPECIAL 1200 42 W 4000 K WT IP67 | **5497795** | 4058075**452152** | ✓ | 2 × 36 W FL | 42 | 5500 | 130 | 4000 | 50000 | 120 | 1200 × 82 | **145,30** |
| DP SPECIAL 1500 30 W 4000 K WT IP67 | **5497787** | 4058075**452138** | ✓ | 1 × 58 W FL | 30 | 3900 | 130 | 4000 | 50000 | 120 | 1500 × 82 | **141,30** |
| DP SPECIAL 1500 50 W 4000 K WT IP67 | **5497809** | 4058075**452176** | ✓ | 2 × 58 W FL | 50 | 6500 | 130 | 4000 | 50000 | 120 | 1500 × 82 | **147,40** |

[1] Die genauen Bedingungen finden Sie unter www.ledvance.de/garantie
[2] t[h]: L70 / B50 @ 25 °C ($T_a$) / t[h]: L80 / B10 @ 25 °C ($T_a$)
[3] Unverbindliche Preisempfehlung exkl. MwSt., Änderungen vorbehalten

# DAMP PROOF HOUSING

Feuchtraumleuchte für T8-LED-Lampen

## PRODUKTEIGENSCHAFTEN

- Beleuchtungsgehäuse, erhältlich für 1 oder 2 T8 LED-Röhren
- Geeignet für LED TUBE T8 EM und LED TUBE T8 CONNECTED
- Schutzart: IP65
- Integrierte elektrische Sicherung

## PRODUKTVORTEILE

- Einfache und schnelle Installation
- Vorverdrahtet für einfache Installation von röhrenförmigen AC-LED-Lampen
- Werkzeuglose Installation
- Robustes Gehäuse
- Nachhaltige Lösung dank austauschbarem Leuchtmittel
- 5 Jahre Garantie

## ANWENDUNGSBEREICHE

- Parkplätze, Lagerhallen, Produktionsbereiche
- Parkhäuser und Unterführungen
- Garagen

## AUSSTATTUNG / ZUBEHÖR

- Alle erforderlichen Zubehörteile enthalten
- Kabelsatz für Durchgangsverdrahtung erhältlich

## DAMP PROOF HOUSING GEN 3

Feuchtraumleuchte für T8-LED-Lampen mit werkzeuglosem Leuchtenanschluss

PERFOR-MANCE CLASS

TÜVRheinland CERTIFIED — Regular Production Surveillance Safety Type Approved — www.tuv.com ID 1111267276

IP65 IK08

LEDVANCE 5 JAHRE GARANTIE [1]

| Produktbezeichnung | Art.Nr. | EAN (GTIN) | | L × B × H [mm] Ø × H [mm] | UVP [EUR] [2] |
|---|---|---|---|---|---|
| DP HOUSING 600 P 1XLAMP IP65 | **6606857** | 4099854**118050** | G13 | 675 × 65 × 70 | **22,60** |
| DP HOUSING 600 P 2XLAMP IP65 | **6606865** | 4099854**118074** | G13 | 675 × 95 × 70 | **32,10** |
| DP HOUSING 1200 P 1XLAMP IP65 | **6606814** | 4099854**118098** | G13 | 1280 × 65 × 70 | **27,50** |
| DP HOUSING 1200 P 2XLAMP IP65 | **6606822** | 4099854**118111** | G13 | 1280 × 95 × 70 | **38,20** |
| DP HOUSING 1500 P 1XLAMP IP65 | **6606830** | 4099854**118159** | G13 | 1585 × 65 × 70 | **28,20** |
| DP HOUSING 1500 P 2XLAMP IP65 | **6606849** | 4099854**118210** | G13 | 1585 × 95 × 70 | **38,40** |

[1] Die genauen Bedingungen finden Sie unter www.ledvance.de/garantie
[2] Unverbindliche Preisempfehlung exkl. MwSt., Änderungen vorbehalten
Die im Katalog gezeigten Bilder dienen nur zu Illustrationszwecke. Informationen zu Größe und Farbe entnehmen Sie bitte der Produkttabelle.

## DAMP PROOF HOUSING GEN 3 DALI

Feuchtraumleuchte für dimmbare LED TUBE

PERFOR-MANCE CLASS

IP65 IK08 LEDVANCE 5 JAHRE GARANTIE [1]

| Produktbezeichnung | Art.Nr. | EAN (GTIN) | | | L × B × H [mm] Ø × H [mm] | UVP [EUR] [2] |
|---|---|---|---|---|---|---|
| DP HOUSING DALI 1200 P 1XLAMP IP65 | **6606725** | 4099854**146442** | G13 | DALI-2 | 1280 × 65 × 70 | **99,00** |
| DP HOUSING DALI 1200 P 2XLAMP IP65 | **6606733** | 4099854**146466** | G13 | DALI-2 | 1280 × 95 × 70 | **105,00** |
| DP HOUSING DALI 1500 P 1XLAMP IP65 | **6606741** | 4099854**146480** | G13 | DALI-2 | 1585 × 65 × 70 | **105,00** |
| DP HOUSING DALI 1500 P 2XLAMP IP65 | **6606768** | 4099854**146503** | G13 | DALI-2 | 1585 × 95 × 70 | **110,00** |

## DAMP PROOF HOUSING EMERGENCY

Feuchtraumleuchte für Notbeleuchtung

PERFOR-MANCE CLASS

IP65 IK08 LEDVANCE 3 JAHRE GARANTIE [1]

| Produktbezeichnung | Art.Nr. | EAN (GTIN) | | | L × B × H [mm] Ø × H [mm] | UVP [EUR] [2] |
|---|---|---|---|---|---|---|
| DP HOUSING EM 1200 P 1XLAMP IP65 | **6606776** | 4099854**148880** | G13 | DALI-2 | 1280 × 65 × 70 | **185,00** |
| DP HOUSING EM 1200 P 2XLAMP IP65 | **6606784** | 4099854**148903** | G13 | DALI-2 | 1280 × 95 × 70 | **195,00** |
| DP HOUSING EM 1500 P 1XLAMP IP65 | **6606792** | 4099854**148927** | G13 | DALI-2 | 1585 × 65 × 70 | **195,00** |
| DP HOUSING EM 1500 P 2XLAMP IP65 | **6606806** | 4099854**148941** | G13 | DALI-2 | 1585 × 95 × 70 | **205,00** |

## NOTBELEUCHTUNGSEIGENSCHAFTEN

| Produktbezeichnung | Lebensdauer der Batterie im Notbeleuchtungsmodus | Art des Notfalls Betriebstest | Art der Notbeleuchtung Lichtbetrieb | Lichtstrom im Notbeleuchtungsmodus | Batterietyp |
|---|---|---|---|---|---|
| DP HOUSING EM 1200 P 1XLAMP IP65 | 3 h | Automatisch | Gewartet | 330 lm | LiFePO4 |
| DP HOUSING EM 1200 P 2XLAMP IP65 | 3 h | Automatisch | Gewartet | 320 lm | LiFePO4 |
| DP HOUSING EM 1500 P 1XLAMP IP65 | 3 h | Automatisch | Gewartet | 330 lm | LiFePO4 |
| DP HOUSING EM 1500 P 2XLAMP IP65 | 3 h | Automatisch | Gewartet | 320 lm | LiFePO4 |

[1] Die genauen Bedingungen finden Sie unter www.ledvance.de/garantie
[2] Unverbindliche Preisempfehlung exkl. MwSt., Änderungen vorbehalten
Die im Katalog gezeigten Bilder dienen nur zu Illustrationszwecke. Informationen zu Größe und Farbe entnehmen Sie bitte der Produkttabelle.

Mehr erfahren:
**ledvance.de/tubes**

# DAS DREAMTEAM FÜR LAGER UND PARKHÄUSER

Das LEDVANCE DAMP PROOF HOUSING ist eine funktionale und robuste Leuchte, die sich ideal für Lager- und Parkhausanwendungen mit einer Deckenhöhe von bis zu 4 Metern eignet. Aber es kommt noch besser. In Kombination mit LEDVANCE LED TUBE T8 EM CONNECTED und dem LEDVANCE CONNECTED SENSOR ST8 LOW BAY schaffen Sie im Handumdrehen ein intelligentes Beleuchtungssystem.

Mit dem Funkstandard Zigbee 3.0 steuert der Bewegungssensor die gekoppelten LED-Röhren ohne Verkabelung an. Das Ergebnis: Licht am richtigen Ort zur richtigen Zeit und deutlich reduzierter Energieverbrauch.

## LEDVANCE LED TUBE T8 EM CONNECTED P

4058075824010 EAN (GTIN): Betrieb am KVG

Licht nach Bedarf: Intelligente Steuerung über einen Sensor reduziert Energieverbrauch.

- Kommunikation über Zigbee 3.0
- Flimmerarm nach EU 2019/2020 (SVM ≤ 0,4; PstLM ≤ 1)
- Glasröhre mit Splitterschutz durch spezielle PET-Beschichtung
- Nur in Verbindung mit dem LEDVANCE CONNECTED SENSOR ST8 LOW BAY (4058075232969 EAN (GTIN)):
- Montagehöhe: bis zu 4 m

## EINE STARKE KOMBINATION, Z. B. FÜR GROSSE ÜBERDACHTE PARKHÄUSER:

**LEDVANCE LED TUBE T8 EM CONNECTED P**

Die in das robuste DAMP PROOF HOUSING (IP65) eingebaute LED-Röhre wird drahtlos mit dem **LEDVANCE CONNECTED SENSOR ST8 LOW BAY** über Zigbee verbunden. Zweistufiges Schalten (0 % ⇆ 100 % und 20 % ⇆ 100 %) erhöht die Effizienz noch weiter.

## ENERGIEEINSPARUNGEN

| Beleuchtungstechnik | Netto-Lichtstrom | Anzahl der Leuchten | Wattleistung der Leuchte inkl. Verluste | Anschlussleistung | Energieverbrauch pro Jahr | Energieeinsparung gegenüber altem System |
|---|---|---|---|---|---|---|
| LED TUBE T8 EM CONNECTED P 24 W/4000K 1500 mm | 3 600 lm | 50 | 24 W | 1 200 W | 4 992 kWh | 66 %* |
| Konventionell: Feuchtraumleuchte T8 1 × 58 W | 3 454 lm | 50 | 70 W | 3 500 W | 14 560 kWh | |

BETRIEBSDATEN: Betrieb pro Jahr (Tage): 260 · Betrieb pro Tag (Stunden): 16 · Geschätzte aktive Zeiten pro Tag (Stunden): 8

Der Energieverbrauch bezieht sich auf die LED-Lichtlösung ohne LMS und berücksichtigt keine Lichtszenen oder deren Dimmzustände.
* Angenommene Einsparung durch LMS gegenüber dem neuen System mit LEDs: 40 %; basierend auf folgenden Annahmen: Bewegungsmelder mit Komfortdimmung 40 %. Während der Betriebszeiten wird die Beleuchtungsanlage auf nur 20 % gedimmt. Dies ist für Benutzer komfortabler, da sie den Raum nicht bei völliger Dunkelheit betreten müssen. Die Annahmen für die LMS-Einsparungsberechnungen sind ungefähr und basieren auf praktischen Erfahrungen aus der Beleuchtungsindustrie. Energieeinsparungen durch LMS müssen immer projektbezogen berechnet werden.

# DAMP PROOF HOUSING ZUBEHÖR

Durchgangsverdrahtungs-Kits für DAMP PROOF HOUSING GEN 2 und GEN 3

## PRODUKTEIGENSCHAFTEN

- Durchverdrahtungs-Kits mit werkzeugfreier Anschlussklemme

## PRODUKTEIGENSCHAFTEN

- Einfache Installation und elektrischer Anschluss dank werkzeugfreier Anschlussklemmen

## AUSSTATTUNG / ZUBEHÖR

- 5 × 2.5 mm² Kabel mit werkzeugfreien Anschlussklemmen, Kabelverschraubung und Kabelhaltern
- Erforderliches Zubehör enthalten

## WEITERE PRODUKTDETAILS

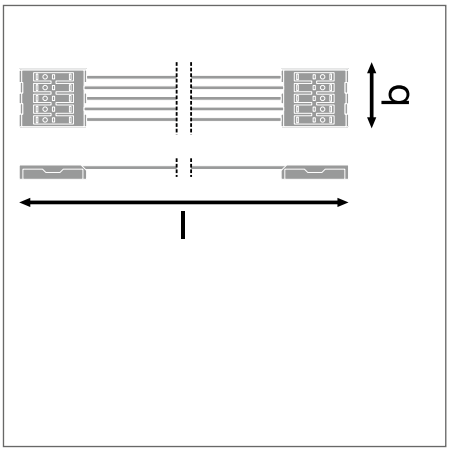


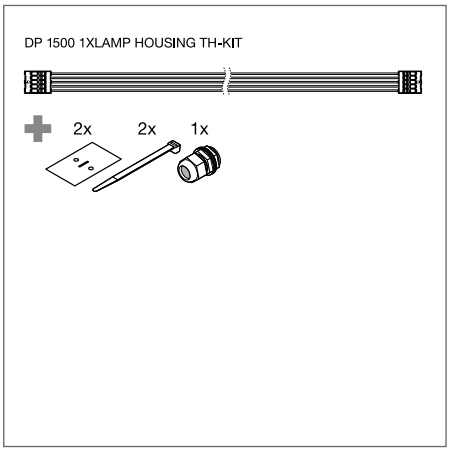


LEDVANCE 5 JAHRE GARANTIE [1]

| Produktbezeichnung | Art.Nr. | EAN (GTIN) | L × B × H [mm] Ø × H [mm] | MATERIAL | FARBE | UVP [EUR] [2] |
|---|---|---|---|---|---|---|
| DP 1200 1XLAMP HOUSING TH-KIT 5X2.5LEDV | **6372783** | 4058075**695078** | 1150 × 27 × 16 | Polycarbonat (PC) | Mehrfarbig | **20,70** |
| DP 1500 1XLAMP HOUSING TH-KIT 5X2.5LEDV | **6372805** | 4058075**695092** | 1450 × 27 × 16 | Polycarbonat (PC) | Mehrfarbig | **23,60** |
| DP 1200 2XLAMP HOUSING TH-KIT 5X2.5LEDV | **6372791** | 4058075**695115** | 1150 × 50 × 23 | Polycarbonat (PC) | Mehrfarbig | **15,30** |
| DP 1500 2XLAMP HOUSING TH-KIT 5X2.5LEDV | **6372813** | 4058075**695139** | 1450 × 50 × 23 | Polycarbonat (PC) | Mehrfarbig | **18,10** |

[1] Die genauen Bedingungen finden Sie unter www.ledvance.de/garantie
[2] Unverbindliche Preisempfehlung exkl. MwSt., Änderungen vorbehalten
Die im Katalog gezeigten Bilder dienen nur zu Illustrationszwecke. Informationen zu Größe und Farbe entnehmen Sie bitte der Produkttabelle.

# DAMP PROOF SLIM VALUE

Feuchtraumleuchten mit schmalem Gehäuse

## PRODUKTEIGENSCHAFTEN

- Polycarbonatgehäuse mit Edelstahlhalterungen und Aufhängungs- und Diebstahlsicherungs-Kit
- Schutzart: IP65
- Breiter Abstrahlwinkel: 120°
- Hohe Lichtausbeute: bis zu 110 lm/W

## PRODUKTVORTEILE

- Homogene Lichtqualität mit breitem Abstrahlwinkel
- Einfache Installation dank Montageklammern, die frei an der Leuchte positioniert werden können
- Einfacher Zugang zum Anschlussterminal dank Endkappe mit Schnappmechanismus
- Elegantes, schlankes Design
- Werkzeugloser elektrischer Anschluss dank Push-Button-Anschlussklemme

## ANWENDUNGSBEREICHE

- Industrie- und Lagerräume
- Parkplätze und Unterführungen
- Garagen
- Werkstätten, Fertigungsstraßen

## AUSSTATTUNG / ZUBEHÖR

- Klammern aus Edelstahl und Sicherheitsschrauben enthalten
- Montagezubehör enthalten (Suspension-Kit, Diebstahlschutz-Kit)

## WEITERE PRODUKTDETAILS

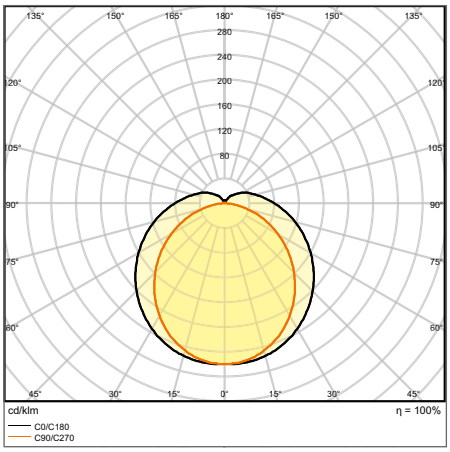


DP SLIM VALUE 1500 50 W 4000 K IP65 GY

Die im Katalog gezeigten Bilder dienen nur zu Illustrationszwecke. Informationen zu Größe und Farbe entnehmen Sie bitte der Produkttabelle.

# DAMP PROOF SLIM VALUE

Feuchtraumleuchten mit schmalem Gehäuse

VALUE CLASS

D | CRI >80 | IP65 | IK08 | LEDVANCE 3 JAHRE GARANTIE [1]

| Produktbezeichnung | Art.Nr. | EAN (GTIN) | Ersatz für | W | lm | lm/W | K | L80 [2] | ° | L × B × H [mm] Ø × H [mm] | UVP [EUR] [3] |
|---|---|---|---|---|---|---|---|---|---|---|---|
| DP SLIM VALUE 1200 36 W 4000 K IP65 GY | **4372476** | 4058075**066458** | 2 × 36 W FL | 36 | 4000 | 110 | 4000 | 27000 | 120 | 1200 × 35 × 48 | **56,40** |
| DP SLIM VALUE 1200 36 W 6500 K IP65 GY | **4372484** | 4058075**066472** | 2 × 36 W FL | 36 | 4000 | 110 | 6500 | 27000 | 120 | 1200 × 35 × 48 | **56,40** |
| DP SLIM VALUE 1500 50 W 4000 K IP65 GY | **4372492** | 4058075**066496** | 2 × 58 W FL | 50 | 5500 | 110 | 4000 | 27000 | 120 | 1500 × 35 × 48 | **67,70** |
| DP SLIM VALUE 1500 50 W 6500 K IP65 GY | **4372506** | 4058075**066519** | 2 × 58 W FL | 50 | 5500 | 110 | 6500 | 27000 | 120 | 1500 × 35 × 48 | **67,70** |

[1] Die genauen Bedingungen finden Sie unter www.ledvance.de/garantie
[2] t[h]: L70 / B50 @ 25 °C ($T_a$) / t[h]: L80 / B10 @ 25 °C ($T_a$)
[3] Unverbindliche Preisempfehlung exkl. MwSt., Änderungen vorbehalten

# DAMP PROOF VALUE

Feuchtraumleuchten, klassische Form

## PRODUKTEIGENSCHAFTEN

- Hohe Lichtausbeute: bis zu 120 lm/W
- Schutzart: IP65
- Abstrahlwinkel: 115°
- Durchgangsverdrahtung möglich
- Gehäuse aus Polycarbonat

## PRODUKTVORTEILE

- Gleichmäßige Lichtverteilung
- Bis zu 50 % Energieersparnis (verglichen mit Leuchten, die Leuchtstofflampen verwenden)
- Einfache Installation, werkzeugloser Anschluss
- 3 Jahre Garantie

## ANWENDUNGSBEREICHE

- Industrie- und Lagerräume
- Parkplätze und Unterführungen
- Garagen
- Werkstätten, Fertigungsstraßen

## AUSSTATTUNG / ZUBEHÖR

- Klammern aus Edelstahl und Sicherheitsschrauben enthalten
- Montagezubehör enthalten (Suspension-Kit, Diebstahlschutz-Kit)

## WEITERE PRODUKTDETAILS

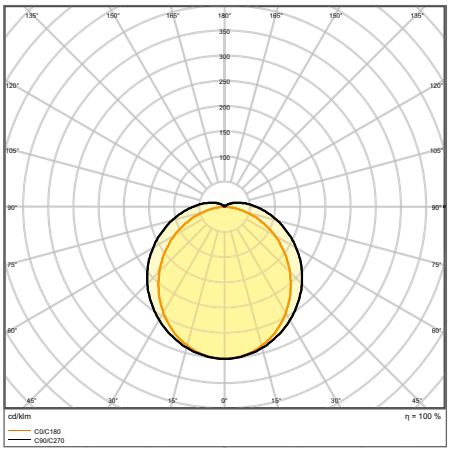


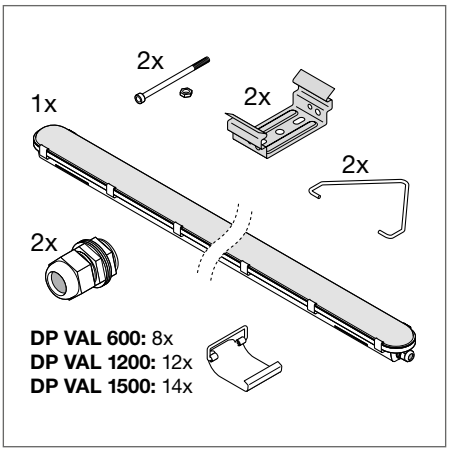


DP VAL 1800 70 W 4000 K IP65

Die im Katalog gezeigten Bilder dienen nur zu Illustrationszwecke. Informationen zu Größe und Farbe entnehmen Sie bitte der Produkttabelle.

# DAMP PROOF VALUE

Feuchtraumleuchten, klassische Form

VALUE CLASS

CRI >80 | IP65 | IK08 | LEDVANCE 3 JAHRE GARANTIE [1]

| Produktbezeichnung | Art.Nr. | EAN (GTIN) | Ersatz für | W | lm | lm/W | K | L70 [2] | ° | L × B × H [mm] Ø × H [mm] | UVP [EUR] [3] |
|---|---|---|---|---|---|---|---|---|---|---|---|
| DP VAL 600 9 W 4000 K IP65 | **5213665** | 4058075**300705** | 1 × 18 W FL | 9 | 1080 | 120 | 4000 | 50000 | 115 | 600 × 77 × 66 | **38,50** |
| DP VAL 600 18 W 4000 K IP65 | **5213673** | 4058075**300743** | 2 × 18 W FL | 18 | 2160 | 120 | 4000 | 50000 | 115 | 600 × 77 × 66 | **45,20** |
| DP VAL 1200 20 W 4000 K IP65 | **5213681** | 4058075**300781** | 1 × 36 W FL | 20 | 2400 | 120 | 4000 | 50000 | 115 | 1200 × 77 × 66 | **65,60** |
| DP VAL 1200 40 W 4000 K IP65 | **5213703** | 4058075**300828** | 2 × 36 W FL | 40 | 4800 | 120 | 4000 | 50000 | 115 | 1200 × 77 × 66 | **79,10** |
| DP VAL 1500 25 W 4000 K IP65 | **5213711** | 4058075**300866** | 1 × 58 W FL | 25 | 3000 | 120 | 4000 | 50000 | 115 | 1500 × 77 × 66 | **74,60** |
| DP VAL 1500 50 W 4000 K IP65 | **5213738** | 4058075**300903** | 2 × 58 W FL | 50 | 6000 | 120 | 4000 | 50000 | 115 | 1500 × 77 × 66 | **90,30** |

[1] Die genauen Bedingungen finden Sie unter www.ledvance.de/garantie
[2] t[h]: L70 / B50 @ 25 °C ($T_a$) / t[h]: L80 / B10 @ 25 °C ($T_a$)
[3] Unverbindliche Preisempfehlung exkl. MwSt., Änderungen vorbehalten

# HALLENLEUCHTEN

## HOHE EFFIZIENZ UND OPTIMALE LICHTQUALITÄT

### HIGH BAY GEN 5

PERFOR-MANCE CLASS

Seite 188

**NEUE HALLENLEUCHTEN-GENERATION MIT HOHER LICHTAUSBEUTE**
- Sehr vielseitig durch eine am Gehäuse wählbare Wattageneinstellung (Multi Lumen)
- Verbesserte UGR im Vergleich zu früheren Generationen, bis zu UGR ≤ 19 (<150W, 70°) in Kombination mit Reflektor
- Bis zu 70 % Energieersparnis verglichen mit konventionellen Hallenspiegelleuchten

### HIGH BAY GEN 4 SENSOR

PERFOR-MANCE CLASS

Seite 189

**HOCHINTELLIGENT UND EFFIZIENT**
- Mehrfache Anpassungen des Sensors mit Korridorfunktion
- Bis zu 64 % Energieersparnis verglichen mit konventionellen Hallenleuchten
- Geeignet für Verwendung in staubigen und feuchten Umgebungen dank hohem IP-Schutz

### HIGH BAY GEN 4 DALI

PERFOR-MANCE CLASS

Seite 190

**FÜR HOHE LICHTANSPRÜCHE**
- LED-Hallenleuchten mit DALI-Schnittstelle
- Verschiedene Ausführungen für Deckenhöhen von 6 m bis 14 m
- Flimmerarmes Licht durch spezielle elektronische Vorschaltgeräte

### HIGH BAY ZUBEHÖR

Seite 192

HIGH BAY REFLECTOR
HIGH BAY REFRACTOR
HIGH BAY BRACKET
HIGH BAY REMOTE CONTROL

**HOCHINTELLIGENT UND EFFIZIENT**
- Hochwertiger Aluminium-Reflektor oder Polycarbonat-Refraktor zur Optimierung von UGR und Strahlformung
- Stabiler Stahlbügel, mit großem Verstellbereich von +/- 90°
- Fernbedienung für Konfigurationssensor

### HIGH BAY COMPACT

VALUE CLASS

Seite 194

**GUTE BELEUCHTUNG FÜR ALLTÄGLICHE ANWENDUNGEN**
- Modernes schlankes Design mit optimiertem Gewicht und Größe
- Bis zu 60 % Energieersparnis verglichen mit konventionellen Hallenleuchten

### HIGH BAY COMPACT ZUBEHÖR

Seite 196

HIGH BAY COMPACT REFLECTOR
HIGH BAY COMPACT BRACKET

**ZUBEHÖR FÜR OPTIMALE LICHTQUALITÄT**
- Hochwertiger Aluminiumreflektor zur Strahlformung und Entblendung
- Stabiler Stahlbügel, mit großem Verstellbereich von +/- 60°

# HIGH BAY GEN 4 SENSOR EFFIZIENTES LICHT FÜR HOHE DECKEN

Mit der neuen Sensorversion von HIGH BAY GEN 4 realisieren Sie mit minimalem Aufwand intelligente Beleuchtung auch in Lagerhallen, Industrieanlagen und Logistikzentren mit Deckenhöhen bis ca. 12 Meter. Schnell und bequem: Konfiguration per Fernbedienung.

## EINFACHE GRUNDKONFIGURATION DIREKT AM SENSOR

### SCHALTER 1: ERFASSUNGSBEREICH

In diesem Bereich erkennt der RF-Sensor Bewegung.

### SCHALTER 2 UND 3: HALTEZEIT

In dieser Zeit wird das Licht noch zu 100 % eingeschaltet, nachdem bewegte Objekte den Erfassungsbereich verlassen haben.

### SCHALTER 4: TAGESLICHTSCHWELLE

Hier können Sie die Tageslichtabhängigkeit des Sensors definieren. Bei aktivierter Tageslichtfunktion reagiert der Bewegungssensor erst, wenn die Umgebungshelligkeit unter 100 Lux liegt. Im deaktivierten Zustand reagiert der Sensor immer auf Bewegung.

### SCHALTER 5 UND 6: DIMMSTUFE

Auf diesen definierten Helligkeitswert dimmt die Leuchte im Standby nach Ablauf der eingestellten Haltezeit.

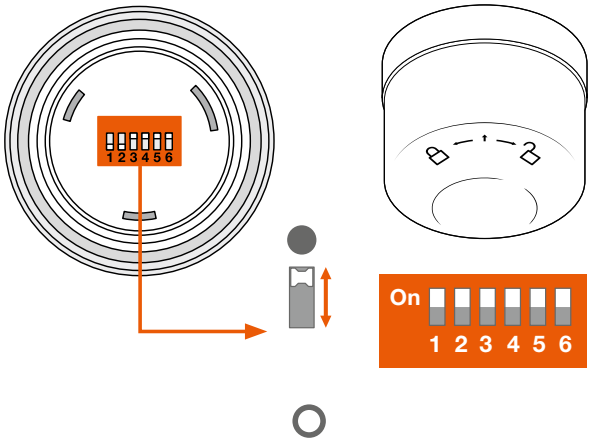


### ERFASSUNGS-BEREICH

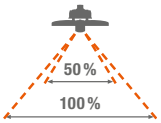


| 1 | |
|---|---|
| ● | 100 % |
| ○ | 5 % |

### HALTE-ZEIT

| 2 | 3 | |
|---|---|---|
| ● | ● | 30 s |
| ● | ○ | 1 min |
| ○ | ● | 5 min |
| ○ | ○ | 10 min |

### TAGESLICHT SENSOR

| 4 | |
|---|---|
| ● | Deaktivieren |
| ○ | 100 lux |

### DIMMLEVEL

| 5 | 6 | |
|---|---|---|
| ● | ● | Off |
| ○ | ● | 10 % |
| ● | ○ | 30 % |

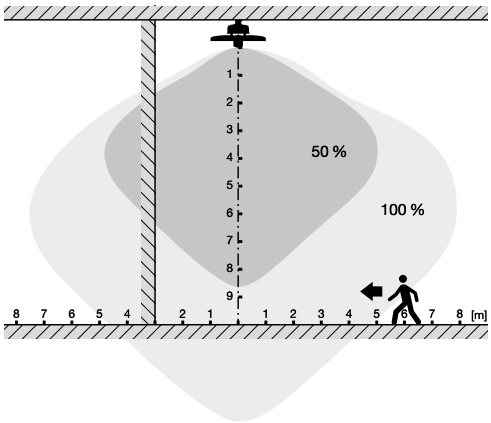


## WIRTSCHAFTLICH DANK INTELLIGENTER KORRIDORFUNKTION

Überall dort, wo 24-Stunden-Beleuchtung benötigt wird, hilft die Korridorfunktion, effizient für das nötige Licht zu sorgen.

Die Beleuchtung lässt sich präsenz- und bei Bedarf tageslichtabhängig schalten, um den individuellen Anforderungen gerecht zu werden. Wenn keine Anwesenheit erkannt wird, dimmt es auf den eingestellten Wert oder schaltet sich für eine bestimmte Zeit komplett aus.

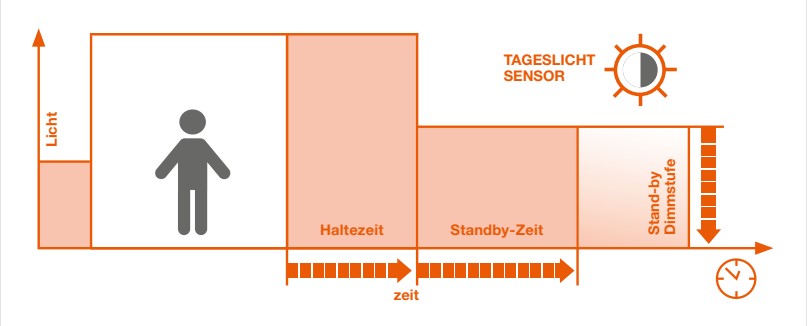

# HIGH BAY GEN 5

Hallenleuchten bis zu 181 lm/W und attraktiven UGR Werten

## PRODUKTEIGENSCHAFTEN

- Multi Lumen Funktion: Leistungsstufen wählbar
- Unterschiedliche Lichtströme und Öffnungswinkel für Montagehöhen von ~ 6 m bis 18 m in 4000 K oder 6500 K
- 0-10 V dimmbar
- Lebensdauer (L80/B10): bis zu 100.000 h (bei 35 °C)

## PRODUKTVORTEILE

- Sehr vielseitig durch eine am Gehäuse wählbare Wattageneinstellung (Multi Lumen)
- Verbesserte UGR im Vergleich zu früheren Generationen, bis zu UGR ≤ 19 (<150W, 70°) in Kombination mit Reflektor
- Hohe Lichtausbeute
- Bis zu 70 % Energieersparnis verglichen mit konventionellen Hallenspiegelleuchten
- Gewicht- und Größenoptimierung durch kompaktes Design

## ANWENDUNGSBEREICHE

- Ersatz für Hallenleuchten mit Quecksilberdampf-oder Halogen-Metalldampflampen
- Lagerhäuser
- Logistikhallen
- Industrie
- Hohe Decken (z.B. in Einkaufszentren, Flughäfen, Geschäftsgebäuden, Lobbies)

## AUSSTATTUNG / ZUBEHÖR

- Montagebügel, Reflektoren und Refraktoren als separates Zubehör erhältlich High Bay Sensor-Versionen enthalten eine Halterung
- Montagering enthalten

## WEITERE PRODUKTDETAILS

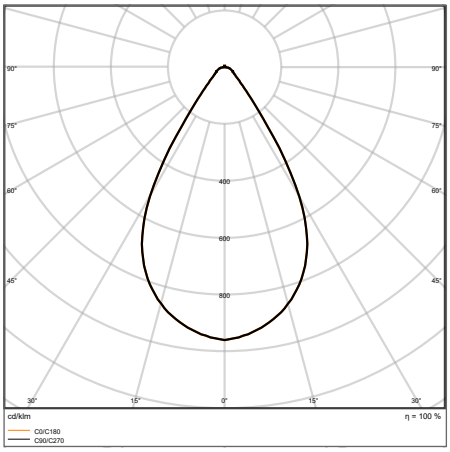


HB P 53W 840 70DEG IP66 PS

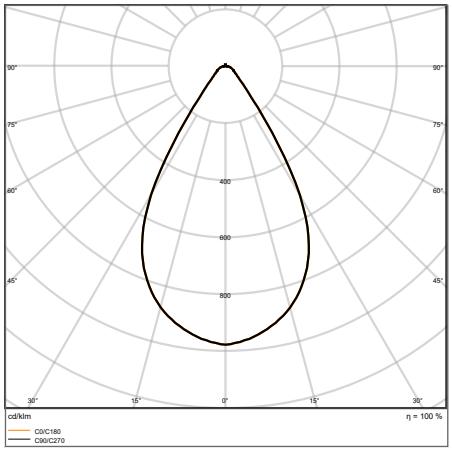


HB P 75W 840 70DEG IP66 PS

Die im Katalog gezeigten Bilder dienen nur zu Illustrationszwecke. Informationen zu Größe und Farbe entnehmen Sie bitte der Produkttabelle.

## HIGH BAY GEN 5

Hallenleuchten bis zu 181 lm/W und attraktiven UGR Werten

BEG-FÖRDERFÄHIG

PERFORMANCE CLASS · MULTI SELECT · TÜV SÜD · D · FLIMMERWERT <5% · CRI ≥80 · IP66 · IK10 · LEDVANCE 5 JAHRE GARANTIE [1]

| | Produktbezeichnung | Art.Nr. | EAN (GTIN) | BEG-FÖRDERFÄHIG | Ersatz für | W | lm | lm/W | K | L80 [2] | ° | L × B × H [mm] Ø × H [mm] | No. | UVP [EUR] [3] |
|---|---|---|---|---|---|---|---|---|---|---|---|---|---|---|
| NEU | HB P 75W 840 70DEG IP66 PS | **7428626** | 4058075**844285** | ✓ | 250 W HID | 53/ 75 | 9328/ 13200 | 176 | 4000 | 100000 | 70 | 280 × 161 | 1 | **210,00** |
| NEU | HB P 75W 840 110DEG IP66 PS | **7428618** | 4058075**844292** | ✓ | 250 W HID | 53/ 75 | 9540/ 13500 | 180 | 4000 | 100000 | 110 | 280 × 161 | 1 | **210,00** |
| NEU | HB P 75W 865 70DEG IP66 PS | **7428642** | 4058075**844346** | ✓ | 250 W HID | 53/ 75 | 9275/ 13125 | 175 | 6500 | 100000 | 70 | 280 × 161 | 1 | **210,00** |
| NEU | HB P 75W 865 110DEG IP66 PS | **7428634** | 4058075**844353** | ✓ | 250 W HID | 53/ 75 | 9434/ 13350 | 178 | 6500 | 100000 | 110 | 280 × 161 | 1 | **210,00** |
| NEU | HB P 150W 840 70DEG IP66 PS | **7428529** | 4058075**844308** | ✓ | 400 W HID | 125/ 150 | 21875/ 26250 | 175 | 4000 | 100000 | 70 | 321 × 160 | 1 | **245,00** |
| NEU | HB P 150W 840 110DEG IP66 PS | **7428510** | 4058075**844315** | ✓ | 400 W HID | 125/ 150 | 22250/ 26700 | 178 | 4000 | 100000 | 110 | 321 × 160 | 1 | **245,00** |
| NEU | HB P 150W 865 70DEG IP66 PS | **7428545** | 4058075**844360** | ✓ | 400W HID | 125/ 150 | 21875/ 26250 | 175 | 6500 | 100000 | 70 | 321 × 160 | 1 | **245,00** |
| NEU | HB P 150W 865 110 DEG IP66 PS | **7428537** | 4058075**844377** | ✓ | 400 W HID | 125/ 150 | 21875/ 26250 | 175 | 6500 | 100000 | 110 | 321 × 160 | 1 | **245,00** |
| NEU | HB P 200W 840 70DEG IP66 PS | **7428561** | 4058075**844322** | ✓ | 500 W HID | 173/ 200 | 30275/ 35000 | 175 | 4000 | 100000 | 70 | 321 × 162 | 1 | **310,00** |
| NEU | HB P 200W 840 110DEG IP66 PS | **7428553** | 4058075**844339** | ✓ | 500 W HID | 173/ 200 | 31313/ 36200 | 181 | 4000 | 100000 | 110 | 321 × 162 | 1 | **310,00** |
| NEU | HB P 200W 865 70DEG IP66 PS | **7428596** | 4058075**844384** | ✓ | 500 W HID | 173/ 200 | 30275/ 35000 | 175 | 6500 | 100000 | 70 | 321 × 162 | 1 | **310,00** |
| NEU | HB P 200W 865 110DEG IP66 PS | **7428588** | 4058075**844391** | ✓ | 500W HID | 173/ 200 | 30275/ 35000 | 175 | 6500 | 100000 | 110 | 321 × 162 | 1 | **310,00** |
| | HB P 210W 840 70DEG IP65 | **5910722** | 4058075**692831** | ✓ | 500 W HID | 210 | 30000 | 140 | 4000 | 50000 | 70 | 321 × 156 | 1 | **425,30** |
| | HB P 210W 865 70DEG IP65 | **5910714** | 4058075**692886** | ✓ | 500 W HID | 210 | 30000 | 140 | 6500 | 50000 | 70 | 321 × 156 | 1 | **425,30** |

## HIGH BAY SENSOR GEN 4

Hallenleuchten in IP65 mit Hochfrequenzsensor

BEG-FÖRDERFÄHIG

PERFORMANCE CLASS · TÜV SÜD · D · CRI ≥80 · IP65 · IK08 · LEDVANCE 5 JAHRE GARANTIE [1]

| Produktbezeichnung | Art.Nr. | EAN (GTIN) | BEG-FÖRDERFÄHIG | Ersatz für | W | lm | lm/W | K | L80 [2] | ° | L × B × H [mm] Ø × H [mm] | No. | UVP [EUR] [3] |
|---|---|---|---|---|---|---|---|---|---|---|---|---|---|
| HB SEN P 87W 840 110DEG IP65 | **5910854** | 4058075**603257** | ✓ | 250 W HID | 87 | 13000 | 150 | 4000 | 50000 | 110 | 280 × 190 | 2 | **294,90** |
| HB SEN P 147W 840 70DEG IP65 | **5910838** | 4058075**603271** | ✓ | 400 W HID | 147 | 22000 | 150 | 4000 | 50000 | 70 | 321 × 188 | 2 | **348,50** |
| HB SEN P 147W 840 110DEG IP65 | **5910811** | 4058075**603264** | ✓ | 400 W HID | 147 | 22000 | 150 | 4000 | 50000 | 110 | 321 × 188 | 2 | **348,50** |
| HB SEN P 190W 840 110DEG IP65 | **5910846** | 4058075**603288** | ✓ | 500 W HID | 190 | 27000 | 140 | 4000 | 50000 | 110 | 321 × 192 | 2 | **461,00** |

## SENSOREIGENSCHAFTEN

| Produktbezeichnung | Art des Sensors | Sensor Technologie | Erkennungsschwelle des Tageslichtsensors | Erfassungsbereich des Bewegungssensors | Sensor Erfassungswinkel | Sensorgesteuerte Schaltzeit |
|---|---|---|---|---|---|---|
| HB SEN P 87W 840 110DEG IP65 | Bewegung/Licht | Mikrowellen | 100 lx | 6…15 m | < 150° | 30 s…10 min |
| HB SEN P 147W 840 70DEG IP65 | Bewegung/Licht | Mikrowellen | 100 lx | 6…15 m | < 150° | 30 s…10 min |
| HB SEN P 147W 840 110DEG IP65 | Bewegung/Licht | Mikrowellen | 100 lx | 6…15 m | < 150° | 30 s…10 min |
| HB SEN P 190W 840 110DEG IP65 | Bewegung/Licht | Mikrowellen | 100 lx | 6…15 m | < 150° | 30 s…10 min |

[1] Die genauen Bedingungen finden Sie unter www.ledvance.de/garantie
[2] t[h]: L70/B50 @ 25 °C ($T_a$)/t[h]: L80/B10 @ 25 °C ($T_a$)
[3] Unverbindliche Preisempfehlung exkl. MwSt., Änderungen vorbehalten

# HIGH BAY GEN 4 DALI

LED-Hallenleuchten mit DALI-Schnittstelle

## PRODUKTEIGENSCHAFTEN

- DALI-Versionen mit IoT-Ready DALI-2 Treiber
- Unterschiedliche Lichtströme und Öffnungswinkel für Montagehöhen von 6 m bis 18 m in 4000 K oder 6500 K
- Dimmbereich (DALI): 10…100
- Lebensdauer (L80/B10): bis zu 100.000 h (bei 35 °C).

## PRODUKTVORTEILE

- Verbesserte UGR im Vergleich zu früheren Generationen, bis zu UGR ≤ 19 (<150W, 70°) in Kombination mit Reflektor
- Hohe Lichtausbeute
- Bis zu 70 % Energieersparnis verglichen mit konventionellen Hallenspiegelleuchten
- Gewicht- und Größenoptimierung durch kompaktes Design

## ANWENDUNGSBEREICHE

- Ersatz für Hallenspiegelleuchten mit Quecksilberdampf- oder Halogen-Metalldampflampen
- Lagerhäuser, Logistikhallen
- Industrie
- Hohe Decken (z.B. in Einkaufszentren, Flughäfen, Geschäftsgebäuden, Lobbies)

## AUSSTATTUNG / ZUBEHÖR

- Montagering enthalten
- Montagebügel, Reflektor

## WEITERE PRODUKTDETAILS

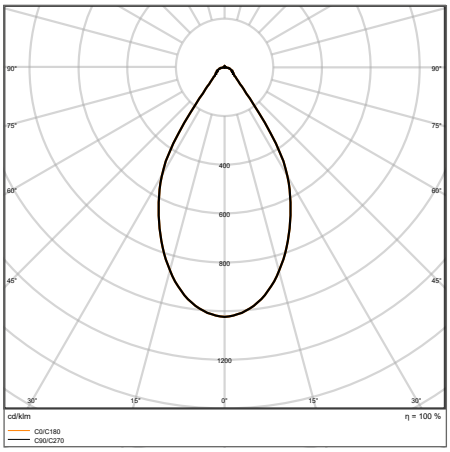


HB DA P 200W 840 70DEG IP66

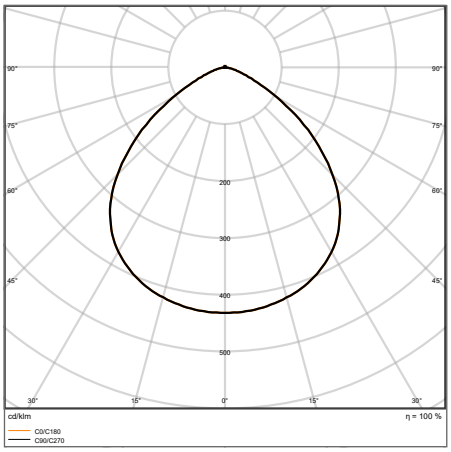


HB DA P 200W 840 110DEG IP66

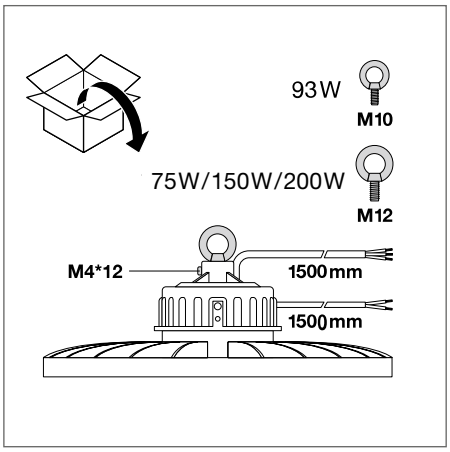


DALI-Versionen

*Alle DALI-Versionen werden mit Montagebügeln geliefert.
Die im Katalog gezeigten Bilder dienen nur zu Illustrationszwecke. Informationen zu Größe und Farbe entnehmen Sie bitte der Produkttabelle.

# HIGH BAY GEN 4 DALI

LED-Hallenleuchten mit DALI-Schnittstelle

BEG-FÖRDERFÄHIG

PERFORMANCE CLASS · VIVA RES · EN · TÜV SÜD · D · FLIMMERWERT <5% · CRI ≥80 · IP66 · IK10 · LEDVANCE 5 JAHRE GARANTIE [1]

| | Produktbezeichnung | Art.Nr. | EAN (GTIN) | BEG-FÖRDERFÄHIG | W | lm | lm/W | K | L80 [2] | | | L × B × H [mm] Ø × H [mm] | UVP [EUR] [3] |
|---|---|---|---|---|---|---|---|---|---|---|---|---|---|
| NEU | HB DA P 75W 840 70DEG IP66 | **7448910** | 4058075**844407** | ✓ | 75 | 13275 | 177 | 4000 | 100000 | 70 | DALI 2 | 161x280 | **254,00** |
| NEU | HB DA P 75W 865 70DEG IP66 | **7448988** | 4058075**844469** | ✓ | 75 | 13125 | 175 | 6500 | 100000 | 70 | DALI 2 | 161x280 | **254,00** |
| NEU | HB DA P 75W 840 110DEG IP66 | **7448929** | 4058075**844414** | ✓ | 75 | 13500 | 180 | 4000 | 100000 | 110 | DALI 2 | 161x280 | **254,00** |
| NEU | HB DA P 75W 865 110DEG IP66 | **7448996** | 4058075**844476** | ✓ | 75 | 13200 | 176 | 6500 | 100000 | 110 | DALI 2 | 161x280 | **254,00** |
| NEU | HB DA P 150W 840 70DEG IP66 | **7448937** | 4058075**844421** | ✓ | 150 | 26400 | 176 | 4000 | 100000 | 70 | DALI 2 | 160x321 | **295,00** |
| NEU | HB DA P 150W 865 70DEG IP66 | **7449003** | 4058075**844483** | ✓ | 150 | 26250 | 175 | 6500 | 100000 | 70 | DALI 2 | 160x321 | **295,00** |
| NEU | HB DA P 150W 840 110DEG IP66 | **7448945** | 4058075**844438** | ✓ | 150 | 26550 | 177 | 4000 | 100000 | 110 | DALI 2 | 160x321 | **295,00** |
| NEU | HB DA P 150W 865 110DEG IP66 | **7449011** | 4058075**844490** | ✓ | 150 | 26250 | 175 | 6500 | 100000 | 110 | DALI 2 | 160x321 | **295,00** |
| NEU | HB DA P 200W 840 70DEG IP66 | **7448953** | 4058075**844445** | ✓ | 200 | 35200 | 176 | 4000 | 100000 | 70 | DALI 2 | 162x321 | **375,00** |
| NEU | HB DA P 200W 865 70DEG IP66 | **7449038** | 4058075**844506** | ✓ | 200 | 35000 | 175 | 6500 | 100000 | 70 | DALI 2 | 162x321 | **375,00** |
| NEU | HB DA P 200W 840 110DEG IP66 | **7448961** | 4058075**844452** | ✓ | 200 | 36200 | 181 | 4000 | 100000 | 110 | DALI 2 | 162x321 | **375,00** |
| NEU | HB DA P 200W 865 110DEG IP66 | **7449046** | 4058075**844513** | ✓ | 200 | 35000 | 175 | 6500 | 100000 | 110 | DALI 2 | 162x321 | **375,00** |

[1] Die genauen Bedingungen finden Sie unter www.ledvance.de/garantie
[2] t[h]: L70/B50 @ 25 °C ($T_a$)/t[h]: L80/B10 @ 25 °C ($T_a$)
[3] Unverbindliche Preisempfehlung exkl. MwSt., Änderungen vorbehalten

# HIGH BAY ZUBEHÖR

Reflektoren, Refraktoren und Montagezubehör für HIGH BAY-Leuchten

1

2

3

4

- Reflektor aus hochwertigem Aluminium
- Refraktor aus hochwertigem Polycarbonat
- Halterungen aus schwarzem Stahl mit verstellbarem Schwenkwinkel: ±90°*
- Fernbedienung für erweiterte Sensoreinstellungen

| Produktbezeichnung | Art.Nr. | EAN (GTIN) | L × W × H [mm] Ø × H [mm] | MATERIAL | FARBE | | No. | UVP [EUR] [1] |
|---|---|---|---|---|---|---|---|---|
| HB ALU REFLECTOR 415 | **7427964** | 4058075**844568** | 415 × 205 | Aluminum | Silber | 1 | 1 | **38,00** |
| HB ALU REFLECTOR 500 | **7427972** | 4058075**844582** | 500 × 235 | Aluminum | Silber | 1 | 1 | **42,00** |
| HB PC REFRACTOR 415 | **7427980** | 4058075**844605** | 413 × 205 | Polycarbonat (PC) | Transparent | 1 | 2 | **92,00** |
| HB PC REFRACTOR 500 | **7427999** | 4058075**844629** | 480 × 250 | Polycarbonat (PC) | Transparent | 1 | 2 | **105,00** |
| HB BRACKET 138 | **7427956** | 4058075**844643** | 138 × 35 × 150 | Stahl | Schwarz | 1 | 3 | **37,30** |
| HB SENSOR REMOTE CONTROL 93W - 190W | **5910803** | 4058075**611436** | 117 × 56 × 15 | Polycarbonat (PC) | — | 1 | 4 | **24,90** |

[1]Unverbindliche Preisempfehlung exkl. MwSt., Änderungen vorbehalten
*Halterung nur für Standardtypen. Die Sensortypen enthalten bereits eine Halterung.
Die im Katalog gezeigten Bilder dienen nur zu Illustrationszwecke. Informationen zu Größe und Farbe entnehmen Sie bitte der Produkttabelle.

# KOMPATIBILITÄT VON HIGH BAY ZUBEHÖR

| Produktbezeichnung | Art.Nr. | EAN (GTIN) | Kompatibilität mit HB Gen* |
|---|---|---|---|
| HB ALU REFLECTOR 87W | **6312357** | 4058075**699397** | ✓ |
| HB ALU REFLECTOR 93W | **5498392** | 4058075**507043** | Passend für 87W |
| HB ALU REFLECTOR 155W-210W | **auf Anfrage** | 4058075**507050** | Passend für 147W, 190W, 210W |
| HB ALU REFLECTOR 147 190 210W | **6312365** | 4058075**699410** | ✓ |
| HB PC REFRACTOR 87W | **6312330** | 4058075**699359** | ✓ |
| HB PC REFRACTOR 93W | **5498376** | 4058075**507029** | Passend für 87W |
| HB PC REFRACTOR 147 190 210W | **6312349** | 4058075**699373** | ✓ |
| HB PC REFRACTOR 155W-210W | **5498384** | 4058075**507036** | Passend für 147W, 190W, 210W |
| HB BRACKET 87 147 190 210W | **6312322** | 4058075**695191** | ✓ |
| HB BRACKET 190W-210W | **auf Anfrage** | 4058075**505308** | Passend für alle Wattagen |

* Nicht für High Bay Sensor & DALI Typen. Die Halterungen sind bei jedem dieser Typen bereits enthalten.

# HIGH BAY COMPACT

Hallenleuchten bis zu 120 lm/W

## PRODUKTEIGENSCHAFTEN

- Umgebungstemperatur im Betrieb: -20…45°C
- Schwarzes Aluminium-Gehäuse, Abdeckung aus Sicherheitsglas
- Opale Abdeckung
- Schutzart: IP65
- Lebensdauer: bis zu 50 000 h
- Hohe Lichtausbeute: bis zu 120 lm/W

## PRODUKTVORTEILE

- Modernes, exklusives Design
- Bis zu 60 % Energieersparnis verglichen mit konventionellen Hallenleuchten
- 3 Jahre Garantie
- Gewicht- und Größenoptimierung durch kompaktes Design

## ANWENDUNGSBEREICHE

- Ersatz für Hallenleuchten mit Quecksilberdampf-oder Halogen-Metalldampflampen
- Lagerhäuser
- Logistikhallen
- Industrie
- Hohe Decken (z.B. in Einkaufszentren, Flughäfen, Geschäftsgebäuden, Lobbies)

## AUSSTATTUNG / ZUBEHÖR

- Zubehör für mehrere Befestigungsmöglichkeiten als optionales Zubehör erhältlich

## WEITERE PRODUKTDETAILS

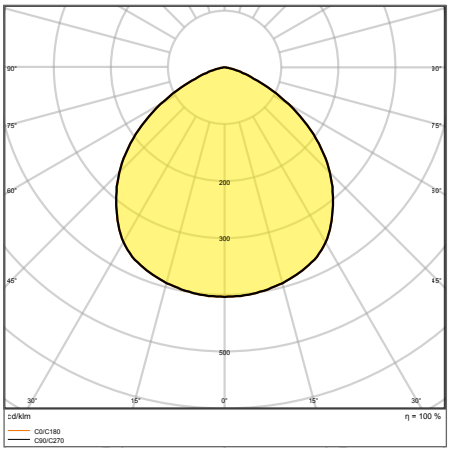


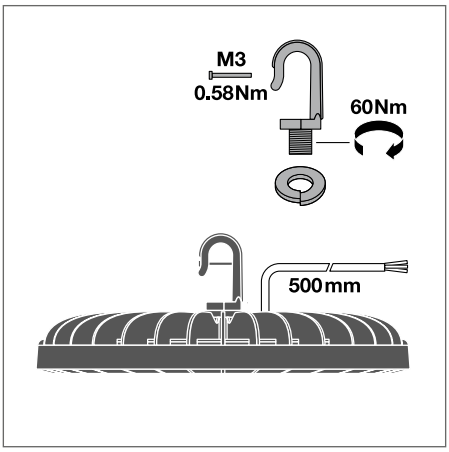


HB COMP V 83W 840 110DEG IP65

Die im Katalog gezeigten Bilder dienen nur zu Illustrationszwecke. Informationen zu Größe und Farbe entnehmen Sie bitte der Produkttabelle.

## HIGH BAY COMPACT

Hallenleuchten bis zu 120 lm/W

VALUE CLASS

D | FLIMMER-WERT <20 % | CRI >80 | IP65 | IK06 | LEDVANCE 3 JAHRE GARANTIE [1]

| Produktbezeichnung | Art.Nr. | EAN (GTIN) | Ersatz für | W | lm | lm/W | K | L80 [2] | ° | L × B × H [mm] Ø × H [mm] | UVP [EUR] [3] |
|---|---|---|---|---|---|---|---|---|---|---|---|
| HB COMP V 83W 840 110DEG IP65 VS1 | **5986990** | 4058075**708174** | 250 W HID | 83 | 10000 | 120 | 4000 | 45000 | 110 | 180 × 50 | **183,70** |
| HB COMP V 83W 865 110DEG IP65 VS1 | **5987032** | 4058075**708211** | 250 W HID | 83 | 10000 | 120 | 6500 | 45000 | 110 | 180 × 50 | **183,70** |
| HB COMP V 133W 840 110DEG IP65 VS1 | **5987008** | 4058075**708181** | 400 W HID | 133 | 16000 | 120 | 4000 | 45000 | 110 | 220 × 50 | **214,50** |
| HB COMP V 133W 865 110DEG IP65 | **6606873** | 4058075**764453** | 400W HID | 133 | 16000 | 120 | 6500 | 45000 | 110 | 220 × 50 | **214,50** |
| HB COMP V 166W 840 110DEG IP65 VS1 | **5987016** | 4058075**708198** | 500 W HID | 166 | 20000 | 120 | 4000 | 45000 | 110 | 260 × 50 | **245,30** |
| HB COMP V 166W 865 110DEG IP65 VS1 | **5987040** | 4058075**708228** | 500 W HID | 166 | 20000 | 120 | 6500 | 45000 | 110 | 260 × 50 | **245,30** |
| HB COMP V 225W 840 110DEG IP65 VS1 | **5987024** | 4058075**708204** | 500 W HID | 225 | 27000 | 120 | 4000 | 45000 | 110 | 300 × 50 | **276,10** |
| HB COMP V 225W 865 110DEG IP65 | **6606881** | 4058075**775138** | 500 W HID | 225 | 27000 | 120 | 6500 | 45000 | 110 | 300 × 50 | **276,10** |

[1] Die genauen Bedingungen finden Sie unter www.ledvance.de/garantie
[2] t[h]: L70 / B50 @ 25 °C ($T_a$) / t[h]: L80 / B10 @ 25 °C ($T_a$)
[3] Unverbindliche Preisempfehlung exkl. MwSt., Änderungen vorbehalten

# HIGH BAY COMPACT ZUBEHÖR

Reflektoren und Montagezubehör für HIGH BAY COMPACT Leuchten

1

2

- Reflektor Abstrahlwinkel: 80°
- Reflektor aus hochwertigem Aluminium
- Halterung aus schwarzem Stahl
- Einstellbarer Schwenkwinkel der Halterung: ±60°

LEDVANCE 2 JAHRE GARANTIE [1]

| Produktbezeichnung | Art.Nr. | EAN (GTIN) | L × B × H [mm]<br>Ø × H [mm] | MATERIAL | FARBE | ° | | No. | UVP [EUR] [2] |
|---|---|---|---|---|---|---|---|---|---|
| HB COMP V REFL 83W 80DEG SI | **5987059** | 4058075**715233** | 274 × 70 | Aluminum | Silber | 80 | 2 | 1 | **84,30** |
| HB COMP V REFL 133W 80DEG SI | **5987067** | 4058075**715240** | 320 × 80 | Aluminum | Silber | 80 | 2 | 1 | **84,30** |
| HB COMP V REFL 166W 80DEG SI | **5987075** | 4058075**715257** | 363 × 112 | Aluminum | Silber | 80 | 2 | 1 | **97,20** |
| HB COMP V REFL 225W 80DEG SI | **5987083** | 4058075**715264** | 475 × 140 | Aluminum | Silber | 80 | 2 | 1 | **97,20** |
| HB COMP V BRACKET 83W | **5987091** | 4058075**715271** | 116 × 22 × 78 | Stahl | Schwarz | — | 1 | 2 | **42,20** |
| HB COMP V BRACKET 133W | **5987105** | 4058075**715295** | 152 × 22 × 108 | Stahl | Schwarz | — | 1 | 2 | **42,20** |
| HB COMP V BRACKET 166W | **5987113** | 4058075**715318** | 190 × 35 × 123 | Stahl | Schwarz | — | 1 | 2 | **42,20** |
| HB COMP V BRACKET 225W | **5987121** | 4058075**715332** | 233 × 35 × 138 | Stahl | Schwarz | — | 1 | 2 | **42,20** |

[1] Die genauen Bedingungen finden Sie unter www.ledvance.de/garantie
[2] Unverbindliche Preisempfehlung exkl. MwSt., Änderungen vorbehalten
Die im Katalog gezeigten Bilder dienen nur zu Illustrationszwecke. Informationen zu Größe und Farbe entnehmen Sie bitte der Produkttabelle.

# LOW-BAY LEUCHTEN

## EIN MULTITALENT FÜR BIS ZU 14 METER DECKENHÖHE

### LOW BAY FLEX

Seite 200

PERFOR-
MANCE
CLASS

**LEUCHTE FÜR UNTERSCHIEDLICHE ANWENDUNGEN**

- Wirtschaftlich dank hoher Leuchten-Lichtausbeute von bis zu 160 lm/W
- Einfache und schnelle Installation dank einer Anschlussbox mit 5- und 7-poliger, werkzeugloser Anschlussklemme

# LOW BAY FLEX: EIN MULTITALENT FÜR BIS ZU 14 METER DECKENHÖHE

Die LOW BAY FLEX-Leuchten sind für verschiedene Anwendungen wie Lagerhallen und Logistikzentren mit Deckenhöhen zwischen 4 und 14 Metern konzipiert. Mit dem neuen Zubehör BALL PROOF COVER lässt sich die LOW BAY FLEX leicht für den Einsatz in Anwendungen, die einen zertifizierten ballwurfsicheren Schutz erfordern, wie z.B. in Sporthallen, umbauen. Diese einfach zu installierende Lösung bietet eine hohe Effizienz von bis zu 160 lm/W und eine Lebensdauer von bis zu 100 000 Stunden[1]. Dank verschiedener Montagemöglichkeiten und 4 Ausstrahlungswinkeln deckt sie viele verschiedene Anwendungen ab. Werkzeuglos zu öffnende/schließende Endkappen, vormontierte Klemmen zur Zugentlastung und eine komplette Durchgangsverdrahtung ermöglichen eine mühelose Installation bei größeren Anlagen.

## BEQUEM UND ZEITSPAREND: VERKABELUNG

Die Endkappen lassen sich werkzeuglos öffnen und die elektrische Verdrahtung anschließen. Und die vormontierte Klemme zur Zugentlastung macht die Installation noch einfacher.

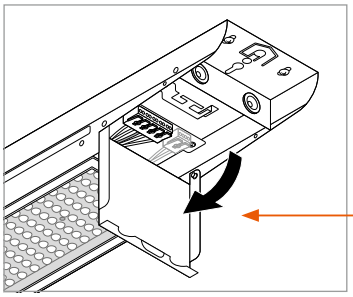

Werkzeugloses Öffnen/Schließen der im Lieferumfang enthalten) Endkappen für Zugang zu elektrischen Anschlüssen

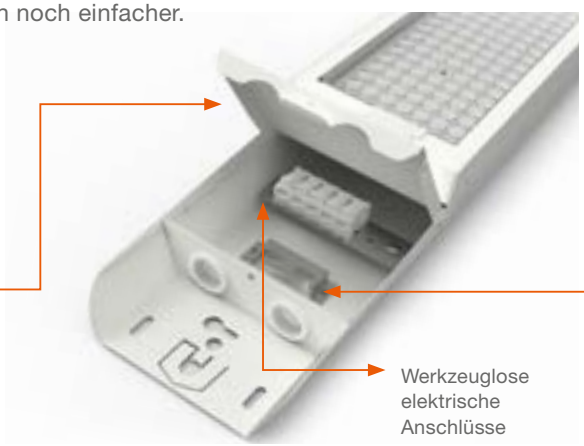


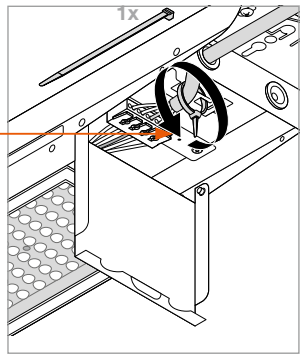


Vormontierte Klemme zur Zugentlastung des Stromkabels über einfachen Kabelclip (nicht im Lieferumfang enthalten)

## KOMPLETTE DURCH-GANGSVERDRAHTUNG MÖGLICH

LOW BAY FLEX Leuchten sind bestens gerüstet für eine komplette Durchgangsverdrahtung – sowohl im ON/OFF- als auch im DALI-Betrieb.

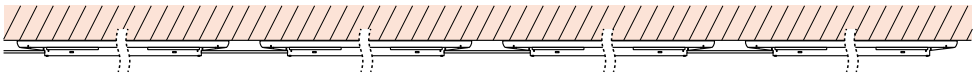

**1 × LOW BAY FLEX / LOW BAY FLEX DALI**

**2 × LOW BAY FLEX / LOW BAY FLEX DALI**

**3 × LOW BAY FLEX / LOW BAY FLEX DALI**

**n × LOW BAY FLEX / LOW BAY FLEX DALI**

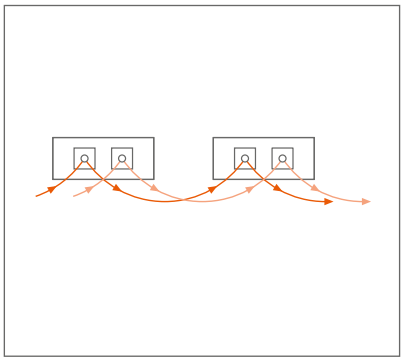

| | B16 | C10 | C16 |
|---|---|---|---|
| LOWBAY FLEX 1200 P 42W | 18 | 19 | 30 |
| LOWBAY FLEX 1200 P 73W | 13 | 13 | 22 |
| LOWBAY FLEX 1200 DALI P 42W | 16 | 10 | 16 |
| LOWBAY FLEX 1200 DALI P 73W | 27 | 23 | 36 |
| LOWBAY FLEX 1500 P 73W | 13 | 13 | 22 |
| LOWBAY FLEX 1500 P 105W | 10 | 11 | 18 |
| LOWBAY FLEX 1500 P 140W | 9 | 9 | 15 |
| LOWBAY FLEX 1500 DALI P 73W | 27 | 23 | 36 |
| LOWBAY FLEX 1500 DALI P 105W | 27 | 17 | 28 |
| LOWBAY FLEX 1500 DALI P 140W | 16 | 10 | 16 |

[1] t [h]: L70/B50 @ 25 °C ($T_a$)

# LOW BAY FLEX

Low bay Leuchten mit attraktivem linearen Design, bis zu 160 lm/W

## PRODUKTEIGENSCHAFTEN

- Unterschiedliche Lichtströme und Abstrahlwinkel für Montagehöhen von ~ 4 m bis ~10 m in 4000 K
- Durchgangsverdrahtungskabel bereits installiert
- Lange Lebensdauer (L80/B10): bis zu 100 000 h
- Hohe Farbkonsistenz: ≤ 3 SDCM

## PRODUKTVORTEILE

- Wirtschaftlich dank hoher Lichtausbeute von bis zu 160 lm/W
- Einfache und schnelle Installation dank einer Anschlußbox mit 5- und 7-poliger, werkzeugloser Anschlußklemme
- Modernes und robustes Design
- 5 Jahre Garantie

## ANWENDUNGSBEREICHE

- Ersatz für Leuchten mit Quecksilberdampf-oder Halogen-Metalldampflampen
- Lagerhäuser
- Logistikhallen
- Industrie- und Lagerräume
- Discounter, Supermärkte

## AUSSTATTUNG / ZUBEHÖR

- Suspension Kit als separates Zubehör erhältlich

## WEITERE PRODUKTDETAILS

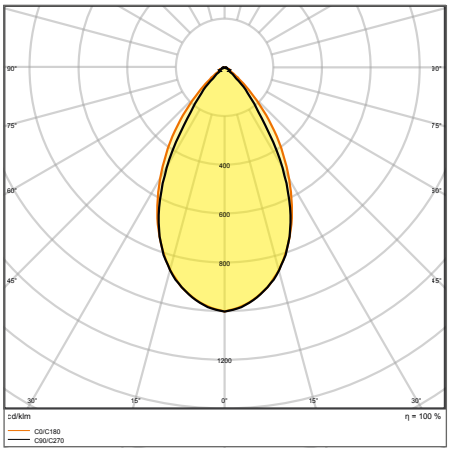


LB FLEX 1500 P 105W 840 N

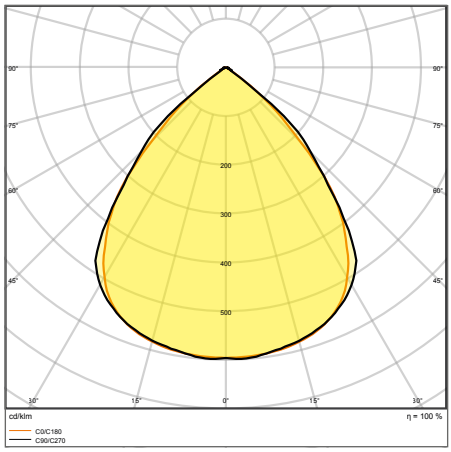


LB FLEX 1500 P 105W 840 W

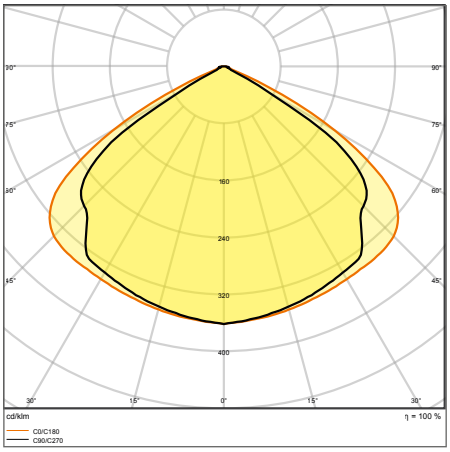


LB FLEX 1500 P 105W 840 VW

Die im Katalog gezeigten Bilder dienen nur zu Illustrationszwecke. Informationen zu Größe und Farbe entnehmen Sie bitte der Produkttabelle.

## LOW BAY FLEX

Flache Leuchten mit attraktivem linearen Design, bis zu 160 lm/W

BEG-FÖRDERFÄHIG

PERFORMANCE CLASS | FLIMMERWERT <10% | CRI ≥80 | IP23 | IK08 | LEDVANCE 5 JAHRE GARANTIE [1]

| | Product naw | Art.Nr. | EAN (GTIN) | BEG-FÖRDERFÄHIG | Ersatz für | W | lm | lm/W | K | L80 [2] | ° | L × B × H [mm] Ø × H [mm] | UVP [EUR] [3] |
|---|---|---|---|---|---|---|---|---|---|---|---|---|---|
| NEU | LB FLEX 1200 P 42W 840 N | **7337299** | 4099854**163654** | ✓ | 2 × 54 W FL T5 | 42 | 6510 | 155 | 4000 | 100000 | 60 | 1236 × 115 × 65 | **182,60** |
| | LB FLEX 1200 P 42W 840 W | **6169635** | 4058075**676060** | ✓ | 2 × 58 W FL | 42 | 6510 | 155 | 4000 | 100000 | 90 | 1236 × 115 × 65 | **182,60** |
| | LB FLEX 1200 P 42W 840 VW | **6169643** | 4058075**676084** | ✓ | 2 × 58 W FL | 42 | 6510 | 155 | 4000 | 100000 | 120 | 1236 × 115 × 65 | **182,60** |
| NEU | LB FLEX 1200 P 42W 840 OV | **7337361** | 4099854**163838** | ✓ | 2 × 54 W FL T5 | 42 | 6510 | 155 | 4000 | 100000 | 40 × 90 | 1236 × 115 × 65 | **182,60** |
| NEU | LB FLEX 1200 P 73W 840 N | **7337396** | 4099854**163876** | ✓ | 3 × 54 W FL T5 | 73 | 11315 | 155 | 4000 | 100000 | 60 | 1236 × 115 × 65 | **225,80** |
| | LB FLEX 1200 P 73W 840 W | **6169651** | 4058075**676107** | ✓ | 4 × 58 W FL | 73 | 11315 | 155 | 4000 | 100000 | 90 | 1236 × 115 × 65 | **225,80** |
| | LB FLEX 1200 P 73W 840 VW | **6169678** | 4058075**676121** | ✓ | 4 × 58 W FL | 73 | 11315 | 155 | 4000 | 100000 | 120 | 1236 × 115 × 65 | **225,80** |
| NEU | LB FLEX 1200 P 73W 840 OV | **7337469** | 4099854**164118** | ✓ | 3 × 54 W FL T5 | 73 | 11315 | 155 | 4000 | 100000 | 40 × 90 | 1236 × 115 × 65 | **225,80** |
| NEU | LB FLEX 1500 P 73W 840 N | **7337515** | 4099854**164248** | ✓ | 2 × 80 W FL T5 | 73 | 11680 | 160 | 4000 | 100000 | 60 | 1527 × 115 × 65 | **239,00** |
| NEU | LB FLEX 1500 P 73W 840 W | **7337523** | 4099854**164262** | ✓ | 2 × 80 W FL T5 | 73 | 11680 | 160 | 4000 | 100000 | 90 | 1527 × 115 × 65 | **239,00** |
| NEU | LB FLEX 1500 P 73W 840 VW | **7337531** | 4099854**164286** | ✓ | 2 × 80 W FL T5 | 73 | 11680 | 160 | 4000 | 100000 | 120 | 1527 × 115 × 65 | **239,00** |
| NEU | LB FLEX 1500 P 73W 840 OV | **7337558** | 4099854**164309** | ✓ | 2 × 80 W FL T5 | 73 | 11680 | 160 | 4000 | 100000 | 40 × 90 | 1527 × 115 × 65 | **239,00** |
| | LB FLEX 1500 P 105W 840 N | **6169724** | 4058075**676244** | ✓ | 4 × 80 W FL | 105 | 16800 | 160 | 4000 | 100000 | 60 | 1527 × 115 × 65 | **247,40** |
| | LB FLEX 1500 P 105W 840 W | **6169732** | 4058075**676268** | ✓ | 4 × 80 W FL | 105 | 16800 | 160 | 4000 | 100000 | 90 | 1527 × 115 × 65 | **247,40** |
| | LB FLEX 1500 P 105W 840 VW | **6169740** | 4058075**676282** | ✓ | 4 × 80 W FL | 105 | 16800 | 160 | 4000 | 100000 | 120 | 1527 × 115 × 65 | **247,40** |
| NEU | LB FLEX 1500 P 105W 840 OV | **7337272** | 4099854**163616** | ✓ | 3 × 80 W FL T5 | 105 | 16800 | 155 | 4000 | 100000 | 40 × 90 | 1527 × 115 × 65 | **247,40** |
| NEU | LB FLEX 1500 P 140W 840 N | **7337280** | 4099854**163630** | ✓ | 4 × 80 W FL T5 | 140 | 22000 | 155 | 4000 | 100000 | 60 | 1527 × 115 × 65 | **285,00** |
| NEU | LB FLEX 1500 P 140W 840 W | **7337302** | 4099854**163678** | ✓ | 4 × 80 W FL T5 | 140 | 22000 | 155 | 4000 | 100000 | 90 | 1527 × 115 × 65 | **285,00** |
| NEU | LB FLEX 1500 P 140W 840 VW | **7337310** | 4099854**163692** | ✓ | 4 × 80 W FL T5 | 140 | 22000 | 155 | 4000 | 100000 | 120 | 1527 × 115 × 65 | **285,00** |
| NEU | LB FLEX 1500 P 140W 840 OV | **7337329** | 4099854**163715** | ✓ | 4 × 80 W FL T5 | 140 | 22000 | 155 | 4000 | 100000 | 40 × 90 | 1527 × 115 × 65 | **285,00** |

## LOW BAY FLEX DALI

Flache Leuchten mit attraktivem linearen Design, bis zu 160 lm/W mit DALI-2 Technologie

BEG-FÖRDERFÄHIG

PERFORMANCE CLASS | VIVA RES | FLIMMERWERT <10% | CRI ≥80 | IP23 | IK08 | LEDVANCE 5 JAHRE GARANTIE [1]

| | Produktbezeichnung | Art.Nr. | EAN (GTIN) | BEG-FÖRDERFÄHIG | Ersatz für | W | lm | lm/W | K | L80 [2] | ° | | L × B × H [mm] Ø × H [mm] | UVP [EUR] [3] |
|---|---|---|---|---|---|---|---|---|---|---|---|---|---|---|
| NEU | LB FLEX 1200 DALI P 42W 840 N | **7337477** | 4099854**164132** | ✓ | 2 × 54 W FL T5 | 42 | 6510 | 155 | 4000 | 100000 | 60 | DALI2 | 1236 × 115 × 65 | **236,60** |
| | LB FLEX 1200 DALI P 42W 840 W | **6169686** | 4058075**676145** | ✓ | 2 × 58 W FL | 42 | 6510 | 155 | 4000 | 100000 | 90 | DALI2 | 1236 × 115 × 65 | **236,60** |
| | LB FLEX 1200 DALI P 42W 840 VW | **6169694** | 4058075**676169** | ✓ | 2 × 58 W FL | 42 | 6510 | 155 | 4000 | 100000 | 120 | DALI2 | 1236 × 115 × 65 | **236,60** |
| NEU | LB FLEX 1200 DALI P 42W 840 OV | **7337485** | 4099854**164156** | ✓ | 2 × 54 W FL T5 | 42 | 6510 | 155 | 4000 | 100000 | 40 × 90 | DALI2 | 1236 × 115 × 65 | **236,60** |
| NEU | LB FLEX 1200 DALI P 73W 840 N | **7337493** | 4099854**164170** | ✓ | 3 × 54 W FL T5 | 73 | 11315 | 155 | 4000 | 100000 | 60 | DALI2 | 1236 × 115 × 65 | **290,60** |
| | LB FLEX 1200 DALI P 73W 840 W | **6169708** | 4058075**676206** | ✓ | 4 × 58 W FL | 73 | 11315 | 155 | 4000 | 100000 | 90 | DALI2 | 1236 × 115 × 65 | **290,60** |
| | LB FLEX 1200 DALI P 73W 840 VW | **6169716** | 4058075**676220** | ✓ | 4 × 58 W FL | 73 | 11315 | 155 | 4000 | 100000 | 120 | DALI2 | 1236 × 115 × 65 | **290,60** |
| NEU | LB FLEX 1200 DALI P 73W 840 OV | **7337507** | 4099854**164224** | ✓ | 3 × 54 W FL T5 | 73 | 11315 | 155 | 4000 | 100000 | 40 × 90 | DALI2 | 1236 × 115 × 65 | **290,60** |
| NEU | LB FLEX 1500 DALI P 73W 840 N | **7337337** | 4099854**163753** | ✓ | 2 × 80 W FL T5 | 73 | 11680 | 160 | 4000 | 100000 | 60 | DALI2 | 1527 × 115 × 65 | **299,00** |
| NEU | LB FLEX 1500 DALI P 73W 840 W | **7337345** | 4099854**163791** | ✓ | 2 × 80 W FL T5 | 73 | 11680 | 160 | 4000 | 100000 | 90 | DALI2 | 1527 × 115 × 65 | **299,00** |
| NEU | LB FLEX 1500 DALI P 73W 840 VW | **7337353** | 4099854**163814** | ✓ | 2 × 80 W FL T5 | 73 | 11680 | 160 | 4000 | 100000 | 120 | DALI2 | 1527 × 115 × 65 | **299,00** |
| NEU | LB FLEX 1500 DALI P 73W 840 OV | **7337388** | 4099854**163852** | ✓ | 2 × 80 W FL T5 | 73 | 11680 | 160 | 4000 | 100000 | 40 × 90 | DALI2 | 1527 × 115 × 65 | **299,00** |
| | LB FLEX 1500 DALI P 105W 840 N | **6169759** | 4058075**676305** | ✓ | 4 × 80 W FL | 105 | 16800 | 160 | 4000 | 100000 | 60 | DALI2 | 1527 × 115 × 65 | **333,80** |
| | LB FLEX 1500 DALI P 105W 840 W | **6169767** | 4058075**676329** | ✓ | 4 × 80 W FL | 105 | 16800 | 160 | 4000 | 100000 | 90 | DALI2 | 1527 × 115 × 65 | **333,80** |
| | LB FLEX 1500 DALI P 105W 840 VW | **6169775** | 4058075**676343** | ✓ | 4 × 80 W FL | 105 | 16800 | 160 | 4000 | 100000 | 120 | DALI2 | 1527 × 115 × 65 | **333,80** |
| NEU | LB FLEX 1500 DALI P 105W 840 OV | **7337418** | 4099854**163975** | ✓ | 3 × 80 W FL T5 | 105 | 16800 | 160 | 4000 | 100000 | 40 × 90 | DALI2 | 1527 × 115 × 65 | **333,80** |
| NEU | LB FLEX 1500 DALI P 140W 840 N | **7337426** | 4099854**163999** | ✓ | 4 × 80 W FL T5 | 140 | 22000 | 155 | 4000 | 100000 | 60 | DALI2 | 1527 × 115 × 65 | **369,00** |
| NEU | LB FLEX 1500 DALI P 140W 840 W | **7337434** | 4099854**164019** | ✓ | 4 × 80 W FL T5 | 140 | 22000 | 155 | 4000 | 100000 | 90 | DALI2 | 1527 × 115 × 65 | **369,00** |
| NEU | LB FLEX 1500 DALI P 140W 840 VW | **7337442** | 4099854**164033** | ✓ | 4 × 80 W FL T5 | 140 | 22000 | 155 | 4000 | 100000 | 120 | DALI2 | 1527 × 115 × 65 | **369,00** |
| NEU | LB FLEX 1500 DALI P 140W 840 OV | **7337450** | 4099854**164071** | ✓ | 4 × 80 W FL T5 | 140 | 22000 | 155 | 4000 | 100000 | 40 × 90 | DALI2 | 1527 × 115 × 65 | **369,00** |

[1] Die genauen Bedingungen finden Sie unter www.ledvance.de/garantie | [2] t[h]: L70/B50 @ 25 °C ($T_a$)/t[h]: L80/B10 @ 25 °C ($T_a$) | [3] Unverbindliche Preisempfehlung exkl. MwSt., Änderungen vorbehalten

# PERFEKT FÜR INDOOR-SPORTSTÄTTEN
## BALLWURFSICHERE ABDECKUNG UND WINKELMONTAGESATZ

### BALLWURFSICHERE ABDECKUNG

Das neue, separat zu bestellende Zubehör BALL PROOF COVER lässt sich mit wenigen Handgriffen in 4 einfachen Schritten an den LOW BAY FLEX Leuchten anbringen und bietet ihnen zertifizierten ballwurfsicheren Schutz für den Einsatz in Indoor-Sportstätten.

### 4 EINFACHE MONTAGESCHRITTE

LOWBAY FLEX 1200/1500 P / LOWBAY FLEX 1200/1500 DALI P
+ LB FLEX 1200/1500 Ballwurfsichere Abdeckung
1200: EAN 4099854177705
1500: EAN 4099854177729

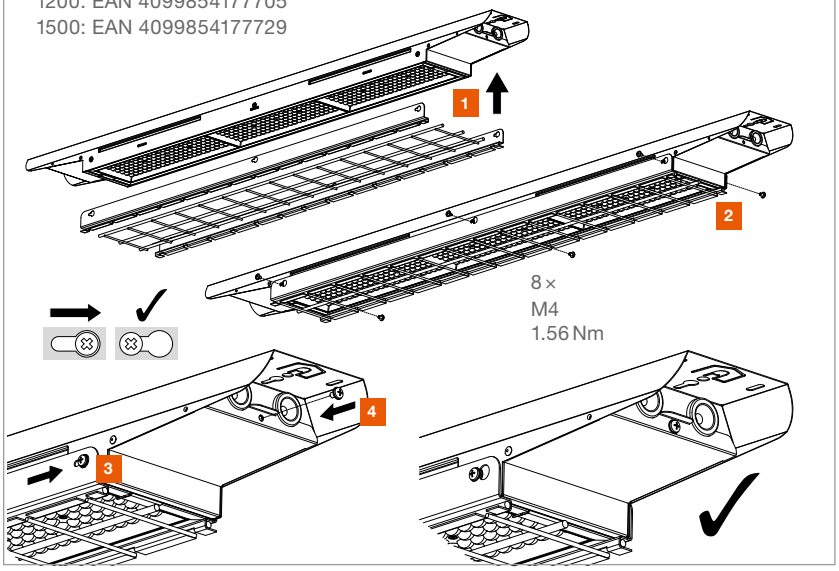


### WINKEL-MONTAGESATZ

Mit diesem Bausatz kann die LOW BAY FLEX Leuchte in einer geneigten Position montiert werden, für Anwendungen wie zum Beispiel die Beleuchtung von Tennisplätzen in Hallen, in denen direktes Oberlicht nicht erlaubt ist.

Winkeleinbausatz abgebildet mit LOW BAY FLEX

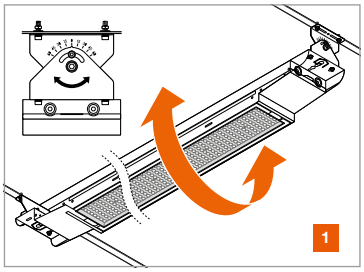


Neigen Sie die Leuchte zur Montage um den gewünschten Winkel.

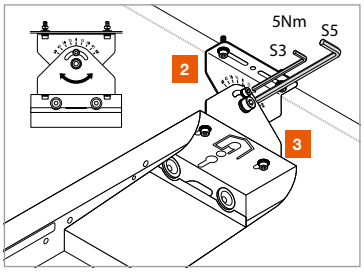


Befestigen Sie den Winkel am Winkel-montagesatz mit zwei Schrauben wie abgebildet.

# LOW BAY FLEX Zubehör

Zubehör für LOW BAY FLEX-Leuchten

1



2

3

Aufhängeset:
- Drahtaufhängung mit Bügel und 5 m verstellbarem Stahlseil
- Einfache Montage mit einklickbaren Halterungen

Ballwurfsichere Abdeckung:
- Einfache Installation mit 6 mitgelieferten Schrauben
- Ballwurfsichere Abdeckung mit erhöhter physikalischer Robustheit (nach DIN 18032-3 und und DIN 57710-13)
- Ballwurfsicherheits-Zertifizierung nur gültig bei Oberflächenmontage der Leuchte

Winkelmontagesatz:
- Ermöglicht die Einstellung des Neigungswinkels
- Leichte Installation und einfache Handhabung

LEDVANCE 5 JAHRE GARANTIE [1]

| | Produktbezeichnung | Art.Nr. | EAN (GTIN) | L × B × H [mm] Ø × H [mm] | MATERIAL | | No. | UVP [EUR] [2] |
|---|---|---|---|---|---|---|---|---|
| | LB FLEX SUSPENSION KIT BT1 | **6169783** | 4058075**693722** | 125 × 30 × 46 | Stahl | 1 | 1 | **26,90** |
| NEU | LB FLEX 1200 BP COVER | **auf Anfrage** | 4099854**177705** | 915 × 119 × 39 | Stahl | 1 | 2 | **59,00** |
| NEU | LB FLEX 1500 BP COVER | **auf Anfrage** | 4099854**177729** | 1206 × 119 × 39 | Stahl | 1 | 2 | **65,00** |
| NEU | LB FLEX Winkelmontagesatz | **auf Anfrage** | 4099854**177934** | 90 × 42 × 71 | Stahl | 2 | 3 | **79,00** |

[1] Die genauen Bedingungen finden Sie unter www.ledvance.de/garantie
[2] Unverbindliche Preisempfehlung exkl. MwSt., Änderungen vorbehalten
Die im Katalog gezeigten Bilder dienen nur zu Illustrationszwecke. Informationen zu Größe und Farbe entnehmen Sie bitte der Produkttabelle.

# SCHEINWERFER

DIE RICHTIGE BELEUCHTUNG FÜR EINE VIELZAHL VON AUSSENBEREICHEN UND SPORTBELEUCHTUNGSPROJEKTEN

## ALLGEMEINE AUSSENBELEUCHTUNG

### FLOODLIGHT: KRAFTVOLLE ALLESKÖNNER

Breites Allround-Fluter-Portfolio für hocheffiziente und langlebige Beleuchtung in einem umfangreichen Anwendungsspektrum.

PERFOR-MANCE CLASS

Seite 194

### FLOODLIGHT SENSOR UND PHOTOCELL SENSOR: INTELLIGENT UND EFFIZIENT

Leuchten mit programmierbarem, einstellbarem Tageslicht und Bewegungssensor IP65. Sowie Produkte mit Photocell-Tageslichtsensor.

PERFOR-MANCE CLASS

Seite 198

**Lichtverteilung SYM 100**

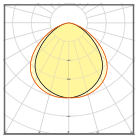

**Symmetrische Lichtverteilung 100° × 100°**
Allgemeine Außen- und Fassadenbeleuchtung

# FLÄCHEN- UND SPORTBELEUCHTUNG

## FLOODLIGHT MAX: HÖCHSTE LUMENLEISTUNG

Extrem robuster und dennoch sehr modularer Hochleistungsscheinwerfer mit vier Abstrahlwinkeln und bis zu 164 000 Lumen Lichtleistung. Geeignet zum Austausch von Hochdruckentladungsleuchten bis 2 kW.

PERFOR-MANCE CLASS

Seite 206

**Lichtverteilung SYM 10**

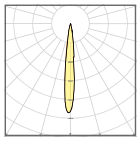

**Symmetrisch 10°**
Ausleuchtung kleiner Flächen mit sehr hohen Lichtanforderungen

2 500 lx $U_0$ > 0.7

**Lichtverteilung SYM 30**

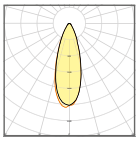

**Symmetrisch 30°**
Beleuchtung von Sportplätzen und Anwendungen, die hohe Beleuchtungsstärken erfordern

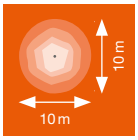


300 lx $U_0$ > 0.7

**Lichtverteilung SYM 60**

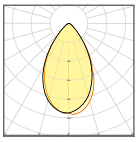

**Symmetrisch 60°**
Beleuchtung von Sportplätzen und Anwendungen mit hohen oder mittleren Lichtstärken

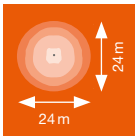


120 lx $U_0$ > 0.7

**Lichtverteilung ASYM 50 × 110**

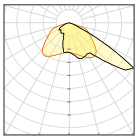

**Asymmetrisch breitstrahlend 50° × 110°**
Beleuchtung von Flächen, Parkplätzen und Sportplätzen

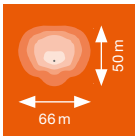


20 lx $U_0$ > 0.25

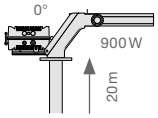


**Typische Anwendungsergebnisse mit installierten Produkten wie abgebildet. Grauer Punkt zeigt Mastposition.**

## FLOODLIGHT PERFORMANCE: LEISTUNGSSTARK UND PRÄZISE

Äußerst langlebige und effiziente Strahler mit bis zu 140 lm/W. Erhältlich in vier Lichtverteilungs- und Lichtaustrittskonfigurationen von 6.300 bis 40.800 Lumen, gleichermaßen ideal für den Ersatz konventioneller Leuchten und Neuinstallationen. Auch mit DALI-Konnektivität erhältlich.

PERFOR-MANCE CLASS

Seite 210

**Lichtverteilung ASYM 55 × 110**

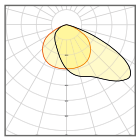

**Asymmetrisch breitstrahlend 55° × 110°**
Beleuchtung von Flächen, Parkplätzen, Sportplätzen und Fassaden

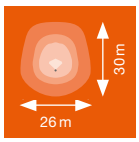


20 lx $U_0$ > 0.25

**Lichtverteilun ASYM 45 × 140**

**Asymmetrischer extra breiter Lichtkegel 45° × 140°** Ausleuchtung von Flächen, Parkplätzen und (Gewerbe-)Straßen mit großem Mastabstand

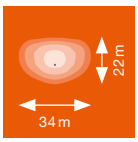


20 lx $U_0$ > 0.25

**Lichtverteilung SYM R30**

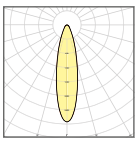

**Rotationssymmetrisch 30°**
Beleuchtung von Sportplätzen und Anwendungen, die hohe Beleuchtungsstärken erfordern

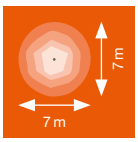


200 lx $U_0$ > 0.5

**Lichtverteilung SYM 60**

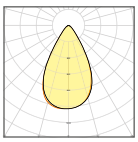

**NEU: SYMMETRISCH 60°**
Beleuchtung von Sportplätzen und Anwendungen mit hohen oder mittleren Lichtstärken

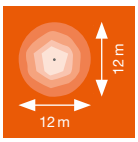


100 lx $U_0$ > 0.5

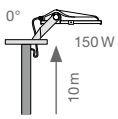


**Typische Anwendungsergebnisse mit installierten Produkten wie abgebildet. Grauer Punkt zeigt Mastposition.**

## FLOODLIGHT AREA: UNIVERSELLES LICHT

Hocheffizienter und flexibler Strahler zur Flächenbeleuchtung.

VALUE CLASS

Seite 216

**Lichtverteilung ASYM 48 × 92**

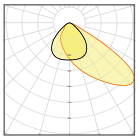

**Asymmetrischer Abstrahlwinkel 48° × 92°**
Ideal für Flächen- und Kleinfeldsportbeleuchtung

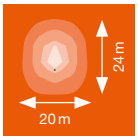


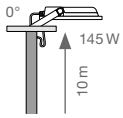


20 lx $U_0$ > 0.25

Typische Anwendungsergebnisse mit installierten Produkten wie abgebildet. Grauer Punkt zeigt Mastposition.

# FLOODLIGHT 8 W – 41 W

Scheinwerfer mit reflektorbasierender, symmetrischer Lichtverteilung bis zu 145 lm/W

## PRODUKTEIGENSCHAFTEN

- Hohe Lichtausbeute: bis zu 145 lm/W
- Schutzart: IP66
- Vorinstalliertes, flexibles Kabel (H05RN-F) mit 1 m Länge, 3 x 1.0 mm² gekrimpt
- Reflektorbasierte, symmetrische Lichtverteilung mit 100° x 100° Abstrahlwinkel
- Montagebügel mit 30° Winkel und großem Rotationsbereich

## PRODUKTVORTEILE

- Klimamembran für optimierten Luftaustausch, bei konstant hohem IP-Schutzgrad
- Sehr vielseitig durch eine am Gehäuse wählbare Wattageneinstellung (Multi Lumen)
- Robuste Kabelverschraubung mit integrierter Wasserstop-Funktion
- Sichere und sehr gleichmäßige Ausleuchtung, dank opalem, gehärtetem Glasdiffusor
- Lichtstark, robust und langlebig
- Energieersparnis von bis zu 90 % verglichen mit Halogenlampen-Flutern
- Kein Lichtaustritt im oberen Halbraum (ULOR 0%) bei 0° Aufneigung

## ANWENDUNGSBEREICHE

- Ersatz für Fluter mit Halogenlampen
- Außenanwendung (IP66) D-Zeichen gemäß EN 60598-2-24 für feuergefährdete Betriebsstätten, z. B. durch Ansammlung von Staub
- Öffentlicher Raum
- Anstrahlung von Fassaden
- Baustellen
- Parkplätze
- Gärten und Balkone

## WEITERE PRODUKTDETAILS

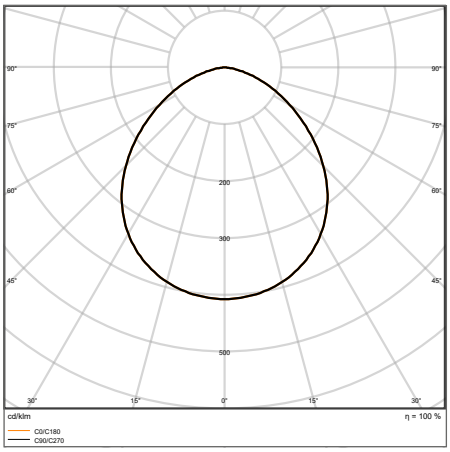


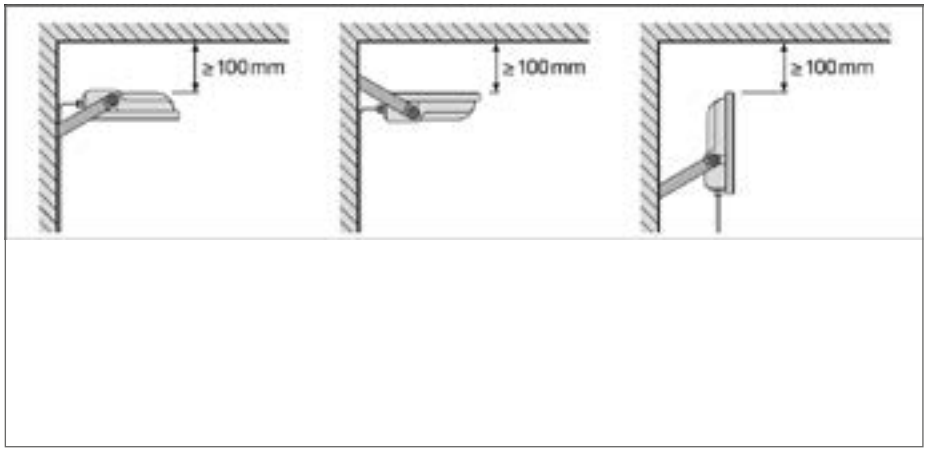


FL 50 P 41W 6KLM 865 PS SY100 WT

Die im Katalog gezeigten Bilder dienen nur zu Illustrationszwecke. Informationen zu Größe und Farbe entnehmen Sie bitte der Produkttabelle.

# FLOODLIGHT 8 W – 41 W

Scheinwerfer mit reflektorgestützter, symmetrischer Lichtverteilung bis zu 145 lm/W

BEG-FÖRDERFÄHIG

PERFOR-MANCE CLASS

MULTI SELECT

CRI ≥80

IP66

IK07

LEDVANCE 5 JAHRE GARANTIE [1]

| | Produktbezeichnung | Art.Nr. | EAN (GTIN) | BEG-FÖRDERFÄHIG | Ersatz für | W | lm | lm/W | K | L80 [2] | ° | L × B × H [mm] Ø × H [mm] | UVP [EUR] [3] |
|---|---|---|---|---|---|---|---|---|---|---|---|---|---|
| NEU | FL 10 P 8W 1K2LM 830 PS SY100 BK | **7424175** | 4099854**305689** | ✓ | 80 W HAL | 6/ 8 | 780/ 1100 | 133 | 3000 | 75000 | 100 × 100 | 136 × 36 × 127 | **25,80** |
| NEU | FL 10 P 8W 1K2LM 830 PS SY100 WT | **7427387** | 4099854**305702** | ✓ | 80 W HAL | 6/ 8 | 780/ 1100 | 133 | 3000 | 75000 | 100 × 100 | 136 × 36 × 127 | **25,80** |
| NEU | FL 10 P 8W 1K2LM 840 PS SY100 BK | **7424167** | 4099854**305665** | ✓ | 80 W HAL | 6/ 8 | 850/ 1200 | 145 | 4000 | 75000 | 100 × 100 | 136 × 36 × 127 | **25,80** |
| NEU | FL 10 P 8W 1K2LM 840 PS SY100 WT | **7427395** | 4099854**305726** | ✓ | 80 W HAL | 6/ 8 | 850/ 1200 | 145 | 4000 | 75000 | 100 × 100 | 136 × 36 × 127 | **25,80** |
| NEU | FL 10 P 8W 1K2LM 865 PS SY100 BK | **7427409** | 4099854**305740** | ✓ | 80 W HAL | 6/ 8 | 850/ 1200 | 145 | 6500 | 75000 | 100 × 100 | 136 × 36 × 127 | **25,80** |
| NEU | FL 10 P 8W 1K2LM 865 PS SY100 WT | **7427417** | 4099854**305764** | ✓ | 80 W HAL | 6/ 8 | 850/ 1200 | 145 | 6500 | 75000 | 100 × 100 | 136 × 36 × 127 | **25,80** |
| NEU | FL 20 P 17W 2K4LM 830 PS SY100 BK | **7424159** | 4099854**305788** | ✓ | 160 W HAL | 11/ 17 | 1465/ 2200 | 133 | 3000 | 75000 | 100 × 100 | 157 × 38 × 141 | **30,60** |
| NEU | FL 20 P 17W 2K4LM 830 PS SY100 WT | **7427557** | 4099854**305801** | ✓ | 160 W HAL | 11/ 17 | 1465/ 2200 | 133 | 3000 | 75000 | 100 × 100 | 157 × 38 × 141 | **30,60** |
| NEU | FL 20 P 17W 2K4LM 840 PS SY100 BK | **7424140** | 4099854**305825** | ✓ | 160 W HAL | 11/ 17 | 1600/ 2400 | 145 | 4000 | 75000 | 100 × 100 | 157 × 38 × 141 | **30,60** |
| NEU | FL 20 P 17W 2K4LM 840 PS SY100 WT | **7427565** | 4099854**305849** | ✓ | 160 W HAL | 11/ 17 | 1600/ 2400 | 145 | 4000 | 75000 | 100 × 100 | 157 × 38 × 141 | **30,60** |
| NEU | FL 20 P 17W 2K4LM 865 PS SY100 BK | **7427573** | 4099854**305863** | ✓ | 160 W HAL | 11/ 17 | 1600/ 2400 | 145 | 6500 | 75000 | 100 × 100 | 157 × 38 × 141 | **30,60** |
| NEU | FL 20 P 17W 2K4LM 865 PS SY100 WT | **7427581** | 4099854**305887** | ✓ | 160 W HAL | 11/ 17 | 1600/ 2400 | 145 | 6500 | 75000 | 100 × 100 | 157 × 38 × 141 | **30,60** |
| NEU | FL 20 P 17W 2K4LM 865 PS SY100 WT | **7427581** | 4099854**305887** | ✓ | 160 W HAL | 11/ 17 | 1600/ 2400 | 145 | 6500 | 75000 | 100 × 100 | 157 × 38 × 141 | **30,60** |
| NEU | FL 50 P 41W 6KLM 830 PS SY100 BK | **7424132** | 4099854**305924** | ✓ | 400 W HAL | 27/ 41 | 3670/ 5500 | 145 | 3000 | 75000 | 100 × 100 | 201 × 43 × 179 | **59,70** |
| NEU | FL 50 P 41W 6KLM 830 PS SY100 WT | **7427735** | 4099854**305948** | ✓ | 400 W HAL | 27/ 41 | 3670/ 5500 | 145 | 3000 | 75000 | 100 × 100 | 201 × 43 × 179 | **59,70** |
| NEU | FL 50 P 41W 6KLM 840 PS SY100 BK | **7425937** | 4099854**305962** | ✓ | 400 W HAL | 27/ 41 | 4000/ 6000 | 145 | 4000 | 75000 | 100 × 100 | 201 × 43 × 179 | **59,70** |
| NEU | FL 50 P 41W 6KLM 840 PS SY100 WT | **7425929** | 4099854**305986** | ✓ | 400 W HAL | 27/ 41 | 4000/ 6000 | 145 | 4000 | 75000 | 100 × 100 | 201 × 43 × 179 | **59,70** |
| NEU | FL 50 P 41W 6KLM 865 PS SY100 BK | **7427743** | 4099854**306006** | ✓ | 400 W HAL | 27/ 41 | 4000/ 6000 | 145 | 6500 | 75000 | 100 × 100 | 201 × 43 × 179 | **59,70** |
| NEU | FL 50 P 41W 6KLM 865 PS SY100 WT | **7427751** | 4099854**306020** | ✓ | 400 W HAL | 27/ 41 | 4000/ 6000 | 145 | 6500 | 75000 | 100 × 100 | 201 × 43 × 179 | **59,70** |

[1] Die genauen Bedingungen finden Sie unter www.ledvance.de/garantie
[2] t[h]: L70 / B50 @ 25 °C ($T_a$) / t[h]: L80 / B10 @ 25 °C ($T_a$)
[3] Unverbindliche Preisempfehlung exkl. MwSt., Änderungen vorbehalten

# FLOODLIGHT 69 W – 167 W

Scheinwerfer mit reflektorbasierender, symmetrischer Lichtverteilung bis zu 150 lm/W

## PRODUKTEIGENSCHAFTEN

- Hohe Lichtausbeute: bis zu 150 lm/W
- Schutzart: IP66
- Vorinstalliertes, flexibles Kabel (H05RN-F) mit 1 m Länge, 3 x 1.0 mm² gekrimpt
- Reflektorbasierte, symmetrische Lichtverteilung mit 100° x 100° Abstrahlwinkel
- Montagebügel mit 30° Winkel und -großem Rotationsbereich

## PRODUKTVORTEILE

- Klimamembran für optimierten Luftaustausch, bei konstant hohem IP-Schutzgrad
- Sehr vielseitig durch eine am Gehäuse wählbare Wattageneinstellung (Multi Lumen)
- Robuste Kabelverschraubung mit integrierter Wasserstop-Funktion
- Sichere und sehr gleichmäßige Ausleuchtung, dank opalem, gehärtetem Glasdiffusor
- Lichtstark, robust und langlebig
- Energieersparnis von bis zu 90 % verglichen mit Halogenlampen-Flutern
- Kein Lichtaustritt im oberen Halbraum (ULOR 0%) bei 0° Aufneigung

## ANWENDUNGSBEREICHE

- Ersatz für Fluter mit Halogenlampen
- Außenanwendung (IP66)
- D-Zeichen gemäß EN 60598-2-24 für feuergefährdete Betriebsstätten, z. B. durch Ansammlung von Staub
- Öffentlicher Raum
- Anstrahlung von Fassaden
- Baustellen
- Parkplätze

## WEITERE PRODUKTDETAILS

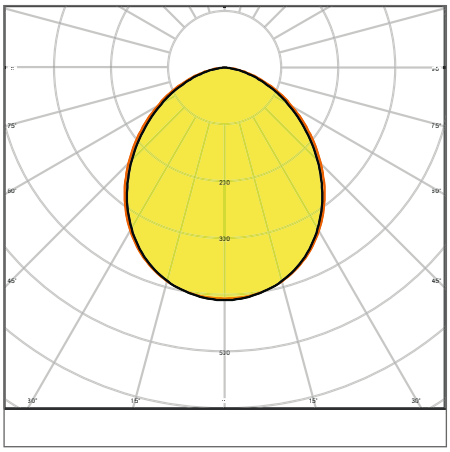

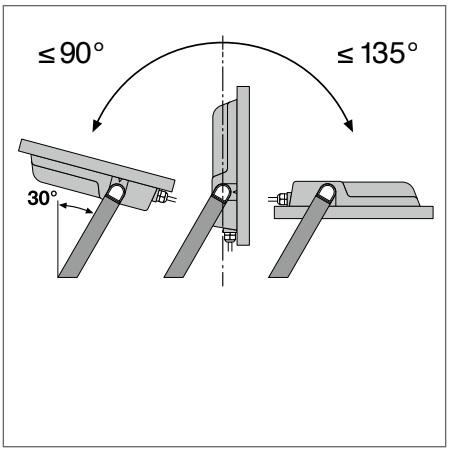


FL PFM 200 W 6500 K SYM 100 BK

Die im Katalog gezeigten Bilder dienen nur zu Illustrationszwecke. Informationen zu Größe und Farbe entnehmen Sie bitte der Produkttabelle.

# FLOODLIGHT 69 W – 167 W

Scheinwerfer mit reflektorbasierender, symmetrischer Lichtverteilung bis zu 150 lm/W

BEG-FÖRDERFÄHIG

PERFORMANCE CLASS | MULTI SELECT | EN EC | FLIMMERWERT <5% [1] | CRI ≥80 | IP66 | IK08 | LEDVANCE 5 JAHRE GARANTIE [2]

| | Produktbezeichnung | Art.Nr. | EAN (GTIN) | BEG-FÖRDERFÄHIG | Ersatz für | W | lm | lm/W | K | L80 [3] | ∡° | L × B × H [mm] Ø × H [mm] | UVP [EUR] [4] |
|---|---|---|---|---|---|---|---|---|---|---|---|---|---|
| NEU | FL 100 P 69W 10KLM 830 PS SY100 BK | **7427425** | 4099854**306082** | ✓ | 750 W HAL | 53/ 69 | 7320/ 9150 | 133 | 3000 | 75000 | 100 × 100 | 236 × 52 × 236 | **193,00** |
| NEU | FL 100 P 69W 10KLM 830 PS SY100 WT | **7427433** | 4099854**306143** | ✓ | 750 W HAL | 53/ 69 | 7320/ 9150 | 133 | 3000 | 75000 | 100 × 100 | 236 × 52 × 236 | **193,00** |
| NEU | FL 100 P 69W 10KLM 840 PS SY100 BK | **7427441** | 4099854**306167** | ✓ | 750 W HAL | 53/ 69 | 8000/ 10000 | 145 | 4000 | 75000 | 100 × 100 | 236 × 52 × 236 | **193,00** |
| NEU | FL 100 P 69W 10KLM 840 PS SY100 WT | **7427468** | 4099854**306181** | ✓ | 1000 W HAL | 53/ 69 | 8000/ 10000 | 145 | 4000 | 75000 | 100 × 100 | 236 × 52 × 236 | **193,00** |
| NEU | FL 100 P 69W 10KLM 865 PS SY100 BK | **7427476** | 4099854**306204** | ✓ | 1000 W HAL | 53/ 69 | 8000/ 10000 | 145 | 4000 | 75000 | 100 × 100 | 236 × 52 × 236 | **193,00** |
| NEU | FL 100 P 69W 10KLM 865 PS SY100 WT | **7427484** | 4099854**306228** | ✓ | 1000 W HAL | 53/ 69 | 8000/ 10000 | 145 | 6500 | 75000 | 100 × 100 | 236 × 52 × 236 | **193,00** |
| NEU | FL 150 P 100W 15KLM 830 PS SY100 BK | **7427492** | 4099854**306242** | ✓ | 1500 W HAL | 83/ 100 | 11670/ 14000 | 140 | 3000 | 75000 | 100 × 100 | 266 × 55 × 343 | **299,00** |
| NEU | FL 150 P 100W 15KLM 830 PS SY100 WT | **7427506** | 4099854**306266** | ✓ | 1500 W HAL | 83/ 100 | 11670/ 14000 | 140 | 3000 | 75000 | 100 × 100 | 266 × 55 × 343 | **299,00** |
| NEU | FL 150 P 100W 15KLM 840 PS SY100 BK | **7427514** | 4099854**306280** | ✓ | 1500 W HAL | 83/ 100 | 12500/ 15000 | 150 | 4000 | 75000 | 100 × 100 | 266 × 55 × 343 | **299,00** |
| NEU | FL 150 P 100W 15KLM 840 PS SY100 WT | **7427522** | 4099854**306303** | ✓ | 1500 W HAL | 83/ 100 | 12500/ 15000 | 150 | 4000 | 75000 | 100 × 100 | 266 × 55 × 343 | **299,00** |
| NEU | FL 150 P 100W 15KLM 865 PS SY100 BK | **7427530** | 4099854**306327** | ✓ | 1500 W HAL | 83/ 100 | 12500/ 15000 | 150 | 6500 | 75000 | 100 × 100 | 266 × 55 × 343 | **299,00** |
| NEU | FL 150 P 100W 15KLM 865 PS SY100 WT | **7427549** | 4099854**306341** | ✓ | 1500 W HAL | 83/ 100 | 12500/ 15000 | 150 | 6500 | 75000 | 100 × 100 | 266 × 55 × 343 | **299,00** |
| NEU | FL 200 P 133W 20KLM 830 PS SY100 BK | **7427603** | 4099854**306365** | ✓ | 2000 W HAL | 117/ 133 | 16725/ 18600 | 140 | 3000 | 75000 | 100 × 100 | 294 × 58 × 376 | **345,00** |
| NEU | FL 200 P 133W 20KLM 830 PS SY100 WT | **7427611** | 4099854**306389** | ✓ | 2000 W HAL | 117/ 133 | 16725/ 18600 | 140 | 3000 | 75000 | 100 × 100 | 294 × 58 × 376 | **345,00** |
| NEU | FL 200 P 133W 20KLM 840 PS SY100 BK | **7427638** | 4099854**306402** | ✓ | 2000 W HAL | 117/ 133 | 17500/ 20000 | 150 | 4000 | 75000 | 100 × 100 | 294 × 58 × 376 | **345,00** |
| NEU | FL 200 P 133W 20KLM 840 PS SY100 WT | **7427646** | 4099854**306426** | ✓ | 2000 W HAL | 117/ 133 | 17500/ 20000 | 150 | 4000 | 75000 | 100 × 100 | 294 × 58 × 376 | **345,00** |
| NEU | FL 200 P 133W 20KLM 865 PS SY100 BK | **7427654** | 4099854**306464** | ✓ | 2000 W HAL | 117/ 133 | 17500/ 20000 | 150 | 6500 | 75000 | 100 × 100 | 294 × 58 × 376 | **345,00** |
| NEU | FL 200 P 133W 20KLM 865 PS SY100 WT | **7427662** | 4099854**306488** | ✓ | 2000 W HAL | 117/ 133 | 17500/ 20000 | 150 | 6500 | 75000 | 100 × 100 | 294 × 58 × 376 | **345,00** |
| NEU | FL 250 P 167W 25KLM 830 PS SY100 BK | **7427670** | 4099854**306563** | ✓ | 2500 W HAL | 150/ 167 | 21060/ 23400 | 140 | 3000 | 75000 | 100 × 100 | 329 × 61 × 409 | **419,00** |
| NEU | FL 250 P 167W 25KLM 830 PS SY100 WT | **7427689** | 4099854**306587** | ✓ | 2500 W HAL | 150/ 167 | 21060/ 23400 | 140 | 3000 | 75000 | 100 × 100 | 329 × 61 × 409 | **419,00** |
| NEU | FL 250 P 167W 25KLM 840 PS SY100 BK | **7427697** | 4099854**306600** | ✓ | 2500 W HAL | 150/ 167 | 22500/ 25000 | 150 | 4000 | 75000 | 100 × 100 | 329 × 61 × 409 | **419,00** |
| NEU | FL 250 P 167W 25KLM 840 PS SY100 WT | **7427700** | 4099854**306624** | ✓ | 2500 W HAL | 150/ 167 | 22500/ 25000 | 150 | 4000 | 75000 | 100 × 100 | 329 × 61 × 409 | **419,00** |
| NEU | FL 250 P 167W 25KLM 865 PS SY100 BK | **7427719** | 4099854**306648** | ✓ | 2500 W HAL | 150/ 167 | 22500/ 25000 | 150 | 6500 | 75000 | 100 × 100 | 329 × 61 × 409 | **419,00** |
| NEU | FL 250 P 167W 25KLM 865 PS SY100 WT | **7427727** | 4099854**306662** | ✓ | 2500 W HAL | 150/ 167 | 22500/ 25000 | 150 | 6500 | 75000 | 100 × 100 | 329 × 61 × 409 | **419,00** |

[1] Gilt nur für 133W, 167W und 200 W
[2] Die genauen Bedingungen finden Sie unter www.ledvance.de/garantie
[3] t[h]: L70 / B50 @ 25 °C ($T_a$) / t[h]: L80 / B10 @ 25 °C ($T_a$)
[4] Unverbindliche Preisempfehlung exkl. MwSt., Änderungen vorbehalten

# FLOODLIGHT SENSOR

Scheinwerfer mit Bewegungs- und Tageslichtsensor

## PRODUKTEIGENSCHAFTEN

- Flexibler Bewegungs- und Tageslichtsensor
- Sensor 350° schwenkbar und 200° neigbar
- Hohe Lichtausbeute: bis zu 145 lm/W
- Schutzart: IP65
- Vorinstalliertes, flexibles Kabel (H05RN-F) mit 1 m Länge, 3 x 1.0 mm² gekrimpt
- Reflektorbasierte, symmetrische Lichtverteilung mit 100° x 100° Abstrahlwinkel
- Montagebügel mit 30° Winkel und großem Rotationsbereich
- Integrierter Spannungstreiber, geeignet für 220 - 240 V AC

## PRODUKTVORTEILE

- Bedarfsoptimierte Beleuchtung dank flexiblem, programmierbarem Sensor
- Einfache Einstellung der Sensorreichweite, Tageslichtserkennung, Leuchtdauer und Dimmfunktion
- Dauerbetrieb möglich, Aktivierung mittels speziellem Einschaltschema
- Klimamembran für optimierten Luftaustausch, bei konstant hohem IP-Schutzgrad
- Sehr vielseitig durch eine am Gehäuse wählbare Wattageneinstellung (Multi Lumen)
- Robuste Kabelverschraubung mit integrierter Waterstop-Funktion
- Sichere und sehr gleichmäßige Ausleuchtung, dank opalem, gehärtetem Glasdiffusor
- Lichtstark, robust und langlebig
- Energieersparnis von bis zu 90 % verglichen mit Halogenlampen-Flutern
- Kein Lichtaustritt im oberen Halbraum (ULOR 0%) bei 0° Aufneigung

## ANWENDUNGSBEREICHE

- Ersatz für Fluter mit Halogenlampen
- Außenanwendung (IP65)
- D-Zeichen gemäß EN 60598-2-24 für feuergefährdete Betriebsstätten, z. B. durch Ansammlung von Staub
- Öffentlicher Raum
- Anstrahlung von Fassaden
- Baustellen
- Parkplätze
- Gärten und Balkone

## WEITERE PRODUKTDETAILS

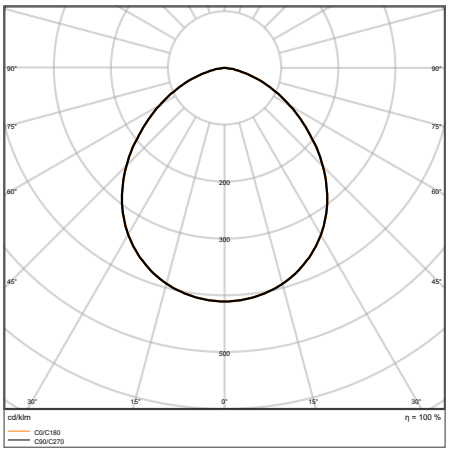


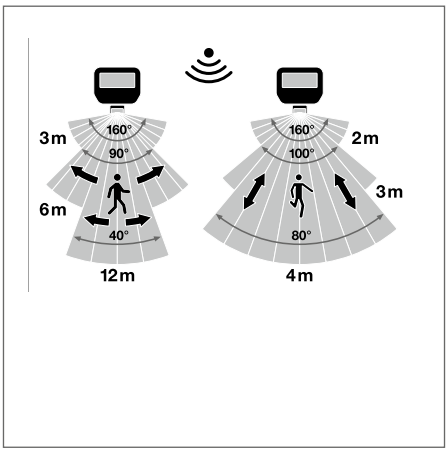


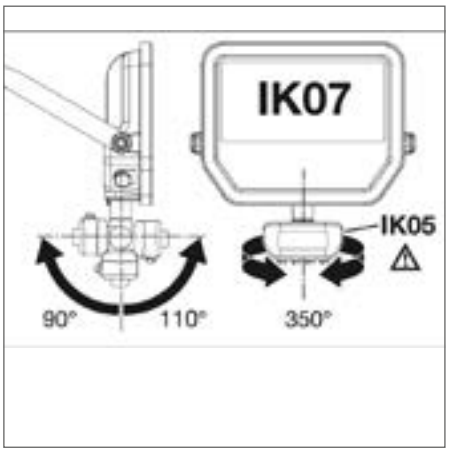


FL 50 SN P 41W 6KLM 840 PS SY100 BK

Die im Katalog gezeigten Bilder dienen nur zu Illustrationszwecke. Informationen zu Größe und Farbe entnehmen Sie bitte der Produkttabelle.

## FLOODLIGHT SENSOR

Scheinwerfer mit Bewegungs- und Tageslichtsensor

BEG-FÖRDERFÄHIG

PERFORMANCE CLASS · MULTI SELECT · FLIMMERWERT <5% · CRI ≥80 · IP65 · IK05 · LEDVANCE 5 JAHRE GARANTIE [1]

| | Produktbezeichnung | Art.Nr. | EAN (GTIN) | BEG-FÖRDERFÄHIG | Ersatz für | W | lm | lm/W | K | L80 [2] | ° | L × B × H [mm] Ø × H [mm] | UVP [EUR] [3] |
|---|---|---|---|---|---|---|---|---|---|---|---|---|---|
| NEU | FL 10 SN P 8W 1K2LM 830 PS SY100 WT | **7427816** | 4099854**306709** | ✓ | 80 W HAL | 6/ 8 | 780/ 1100 | 133 | 3000 | 75000 | 100 × 100 | 136 × 57 × 170 | **47,60** |
| NEU | FL 10 SN P 8W 1K2LM 830 PS SY100 BK | **7427808** | 4099854**306747** | ✓ | 80 W HAL | 6/ 8 | 780/ 1100 | 133 | 3000 | 75000 | 100 × 100 | 136 × 57 × 170 | **47,60** |
| NEU | FL 10 SN P 8W 1K2LM 840 PS SY100 WT | **7427832** | 4099854**306785** | ✓ | 80 W HAL | 6/ 8 | 850/ 1200 | 145 | 4000 | 75000 | 100 × 100 | 136 × 57 × 170 | **47,60** |
| NEU | FL 10 SN P 8W 1K2LM 840 PS SY100 BK | **7427824** | 4099854**306808** | ✓ | 80 W HAL | 6/ 8 | 850/ 1200 | 145 | 4000 | 75000 | 100 × 100 | 136 × 57 × 170 | **47,60** |
| NEU | FL 20 SN P 17W 2K4LM 830 PSSY100 WT | **7427859** | 4099854**309465** | ✓ | 160 W HAL | 11/ 17 | 1465/ 2200 | 133 | 3000 | 75000 | 100 × 100 | 157 × 38 × 183 | **53,00** |
| NEU | FL 20 SN P 17W 2K4LM 830 PSSY100 BK | **7427840** | 4099854**309489** | ✓ | 160 W HAL | 11/ 17 | 1465/ 2200 | 133 | 3000 | 75000 | 100 × 100 | 157 × 38 × 183 | **53,00** |
| NEU | FL 20 SN P 17W 2K4LM 840 PSSY100 WT | **7427875** | 4099854**309502** | ✓ | 160 W HAL | 11/ 17 | 1600/ 2400 | 145 | 4000 | 75000 | 100 × 100 | 157 × 38 × 183 | **53,00** |
| NEU | FL 20 SN P 17W 2K4LM 840 PSSY100 BK | **7427867** | 4099854**309526** | ✓ | 160 W HAL | 11/ 17 | 1600/ 2400 | 145 | 4000 | 75000 | 100 × 100 | 157 × 38 × 183 | **53,00** |
| NEU | FL 50 SN P 41W 6KLM 830 PS SY100 WT | **7427891** | 4099854**306822** | ✓ | 400 W HAL | 27/ 41 | 3670/ 5500 | 133 | 3000 | 75000 | 100 × 100 | 201 × 57 × 219 | **107,10** |
| NEU | FL 50 SN P 41W 6KLM 830 PS SY100 BK | **7427883** | 4099854**306860** | ✓ | 400 W HAL | 27/ 41 | 3670/ 5500 | 133 | 3000 | 75000 | 100 × 100 | 201 × 57 × 219 | **107,10** |
| NEU | FL 50 SN P 41W 6KLM 840 PS SY100 WT | **7427913** | 4099854**306884** | ✓ | 400 W HAL | 27/ 41 | 4000/ 6000 | 145 | 4000 | 75000 | 100 × 100 | 201 × 57 × 219 | **107,10** |
| NEU | FL 50 SN P 41W 6KLM 840 PS SY100 BK | **7427905** | 4099854**306921** | ✓ | 400 W HAL | 27/ 41 | 4000/ 6000 | 145 | 4000 | 75000 | 100 × 100 | 201 × 57 × 219 | **107,10** |

## SENSOREIGENSCHAFTEN

| Produktbezeichnung | Art des Sensors | Sensor Technologie | Erkennungsschwelle des Tageslichtsensors | Erfassungsbereich des Bewegungssensors | Sensor Erfassungswinkel | Sensorgesteuerte Schaltzeit |
|---|---|---|---|---|---|---|
| FLOODLIGHT SENSOR 8W | Bewegung/Licht | Passiv-Infrarot (PIR) | 10…2000 lx | 2…12 m | 40°...160 ° | 10 s…12 min |
| FLOODLIGHT SENSOR 17W | Bewegung/Licht | Passiv-Infrarot (PIR) | 10…2000 lx | 2…12 m | 40°...160 ° | 10 s…12 min |
| FLOODLIGHT SENSOR 41W | Bewegung/Licht | Passiv-Infrarot (PIR) | 10…2000 lx | 2…12 m | 40°...160 ° | 10 s…12 min |

[1] Die genauen Bedingungen finden Sie unter www.ledvance.de/garantie
[2] t[h]: L70 / B50 @ 25 °C ($T_a$) / t[h]: L80 / B10 @ 25 °C ($T_a$)
[3] Unverbindliche Preisempfehlung exkl. MwSt., Änderungen vorbehalten

# FLOODLIGHT PHOTOCELL

Scheinwerfer mit Tageslichtsensor

## PRODUKTEIGENSCHAFTEN

- In die Glasabdeckung integierter Tageslichtsensor
- Einschalten unter 35 Lux, Ausschalten über 95 Lux Beleuchtungsstärke
- Hohe Lichtausbeute: bis zu 150 lm/W
- Schutzart: IP66
- Vorinstalliertes, flexibles Kabel (H05RN-F) mit 1 m Länge, 3 x 1.0 mm² gekrimpt
- Reflektorbasierte, symmetrische Lichtverteilung mit 100° x 100° Abstrahlwinkel
- Montagebügel mit 30° Winkel und großem Rotationsbereich
- Integrierter Spannungstreiber, geeignet für 220 - 240 V A

## PRODUKTVORTEILE

- Sehr vielseitig durch eine am Gehäuse wählbare Wattageneinstellung (Multi Lumen)
- Automatisches Ein- und Ausschalten je nach vorhandenem Tageslicht dank Fotozellen-Lichtsensor
- Dauerbetrieb möglich, Aktivierung mittels speziellem Einschaltschema
- Kein Lichtaustritt im oberen Halbraum (ULOR 0%) bei 0° Aufneigung
- Stoßfestigkeit: IK08 (IK08 Fotozellensensor)
- 5 Jahre Garantie

## ANWENDUNGSBEREICHE

- Ersatz für Fluter mit Halogenlampen
- Außenanwendung (IP66)
- D-Zeichen gemäß EN 60598-2-24 für feuergefährdete Betriebsstätten, z. B. durch Ansammlung von Staub
- Öffentlicher Raum
- Anstrahlung von Fassaden
- Baustellen
- Parkplätze

## WEITERE PRODUKTDETAILS

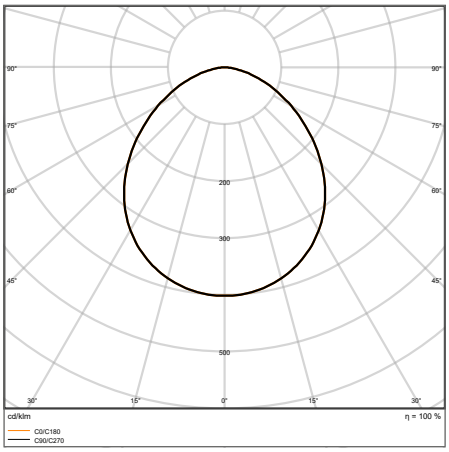


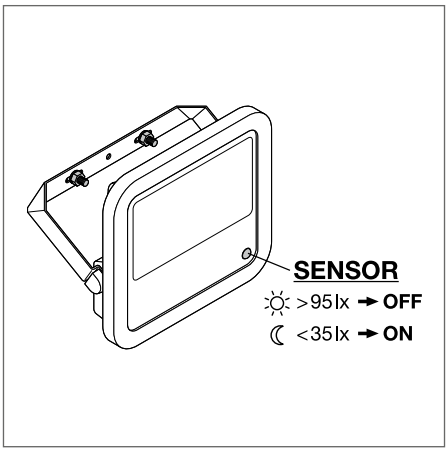


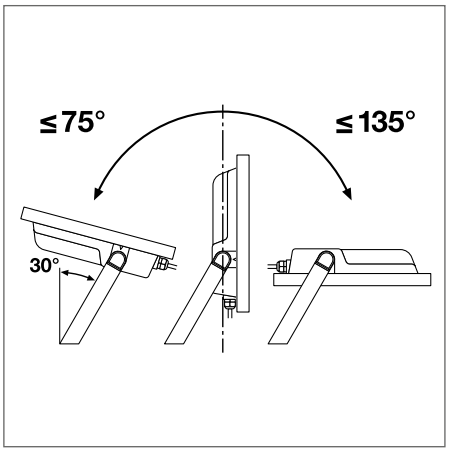


FL 200 PCELL P 133W 840 20KLM PS

Die im Katalog gezeigten Bilder dienen nur zu Illustrationszwecke. Informationen zu Größe und Farbe entnehmen Sie bitte der Produkttabelle.

## FLOODLIGHT PHOTOCELL

Scheinwerfer mit Tageslichtsensor

BEG-FÖRDERFÄHIG

PERFORMANCE CLASS · MULTI SELECT · EN EC · FLIMMERWERT <5% · CRI ≥80 · IP66 [4] · IK08 · LEDVANCE 5 JAHRE GARANTIE [1]

| | Produktbezeichnung | Art.Nr. | EAN (GTIN) | BEG-FÖRDERFÄHIG | Ersatz für | W | lm | lm/W | K | L80 [2] | ∡° | L × B × H [mm] Ø × H [mm] | UVP [EUR] [3] |
|---|---|---|---|---|---|---|---|---|---|---|---|---|---|
| | FL PFM 65 W 4000 K SYM 100 SL BK | **5498163** | 4058075**461093** | ✓ | 500 W HAL | 65 | 8000 | 125 | 4000 | 75000 | 100 × 100 | 268 × 237 × 49 | **216,40** |
| NEU | FL 100 PCELL P 69W 840 10KLM PS BK | **7427778** | 4099854**306945** | ✓ | 750 W HAL | 53/ 69 | 8000/ 10000 | 145 | 4000 | 75000 | 100 × 100 | 236 × 52 × 236 | **279,60** |
| NEU | FL 150 PCELL P 100W 840 15KLM PS BK | **7427786** | 4099854**307003** | ✓ | 1000 W HAL | 83/ 100 | 12500/ 15000 | 150 | 4000 | 75000 | 100 × 100 | 266 × 55 × 343 | **265,00** |
| NEU | FL 200 PCELL P 133W 840 20KLM PS BK | **7427794** | 4099854**307041** | ✓ | 1500 W HAL | 117/ 133 | 17500/ 20000 | 150 | 4000 | 75000 | 100 × 100 | 294 × 58 × 376 | **289,00** |
| | FL PFM 200 W 4000 K SYM 100 SL BK | **5498228** | 4058075**461208** | ✓ | 2000 W HAL | 200 | 25000 | 125 | 4000 | 75000 | 100 × 100 | 454 × 354 × 62 | **571,00** |

## SENSOREIGENSCHAFTEN

IP66

| Produktbezeichnung | Art des Sensors | Sensor Technologie | Erkennungsschwelle des Tageslichtsensors |
|---|---|---|---|
| Floodlight PHOTOCELL 65W | Licht | Fotozelle | 35…95 lx |
| Floodlight PHOTOCELL 69W | Licht | Fotozelle | 35…95 lx |
| Floodlight PHOTOCELL 100W | Licht | Fotozelle | 35…95 lx |
| Floodlight PHOTOCELL 133W | Licht | Fotozelle | 35…95 lx |
| Floodlight PHOTOCELL 200W | Licht | Fotozelle | 35…95 lx |

[1] Die genauen Bedingungen finden Sie unter www.ledvance.de/garantie
[2] t[h]: L70 / B50 @ 25 °C ($T_a$) / t[h]: L80 / B10 @ 25 °C ($T_a$)
[3] Unverbindliche Preisempfehlung exkl. MwSt., Änderungen vorbehalten
[4] Gilt nur für 69W, 100W, 133W

# FLOODLIGHT MAX LUMINAIRE HEAD

Hochleistungsscheinwerfer für Großflächen- und Sportbeleuchtung

1

2

3

## PRODUKTEIGENSCHAFTEN

- Modularer Hochleistungsscheinwerfer mit bis zu 137 lm/W
- Gemeinsame oder separate Installation mit Floodlight Max Power Supply
- Erhältlich mit symmetrischen Abstrahlwinkeln von 10°, 30° und 60° sowie einer asymmetrischen Lichtverteilung von 50° × 110°
- Montagebügel mit Rotationsbereich von bis zu 180°
- Abdeckscheibe aus hochtransparentem, gehärtetem Glas

## PRODUKTVORTEILE

- Extrem lichtstark, robust und langlebig
- Bis zu 45 % Energieersparnis verglichen mit Leuchten, die herkömmliche Entladungslampen nutzen
- Einfaches Dimmen auf 33% mittels Verdrahtung
- Kein Lichtaustritt im oberen Halbraum (ULOR 0%) bei 0° Aufneigung
- Optimierte Produktlogistik, Leuchtenköpfe und separat zu bestellende Netzteile in eigenständigen Verpackungen
- Flimmerarmes Licht
- 5 Jahre Garantie

## ANWENDUNGSBEREICHE

- Außenanwendung (IP66)
- Beleuchtung von großen Flächen
- Sportstätten
- Baustellen
- Direkter Ersatz für Leuchten, die HID-Lampen verwenden

## AUSSTATTUNG / ZUBEHÖR

- Netzteil nicht im Lieferumfang des Leuchtenkopfes enthalten
- Betrieb nur mit offiziellem 600 W Netzteil GTIN(EAN) 4058075580718
- Zielhilfe in Vorbereitung
- Blende zur Begrenzung des vorderen Abstrahlwinkels in Vorbereitung

## WEITERE PRODUKTDETAILS

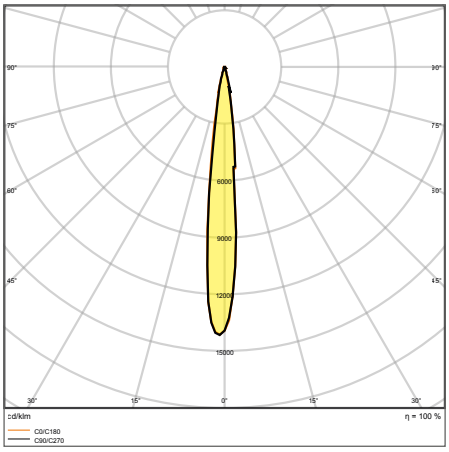


FL MAX LUM P 600W 757 SYM 10 WAL

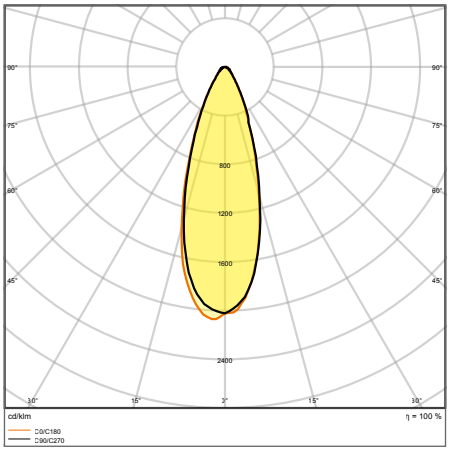


FL MAX LUM P 600W 757 SYM 30 WAL

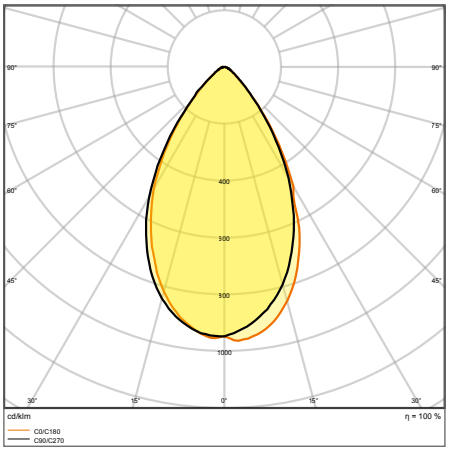


FL MAX LUM P 600W 757 SYM 60 WAL

Die im Katalog gezeigten Bilder dienen nur zu Illustrationszwecke. Informationen zu Größe und Farbe entnehmen Sie bitte der Produkttabelle.

## WEITERE PRODUKTDETAILS

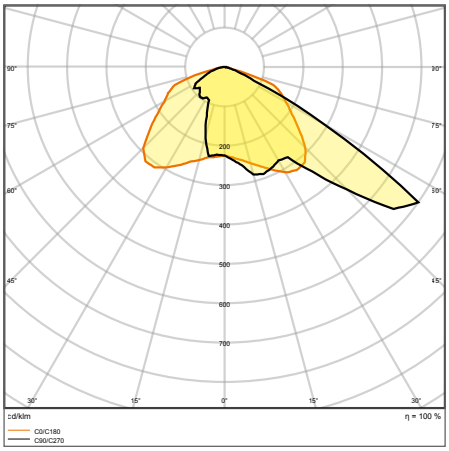


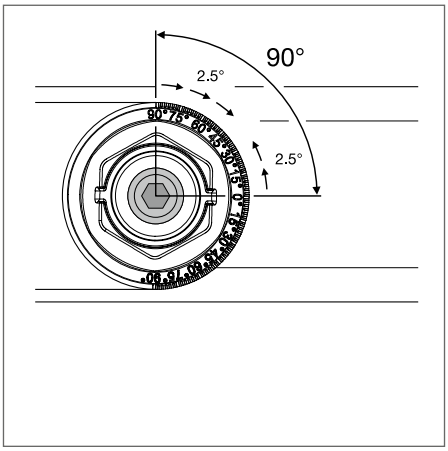


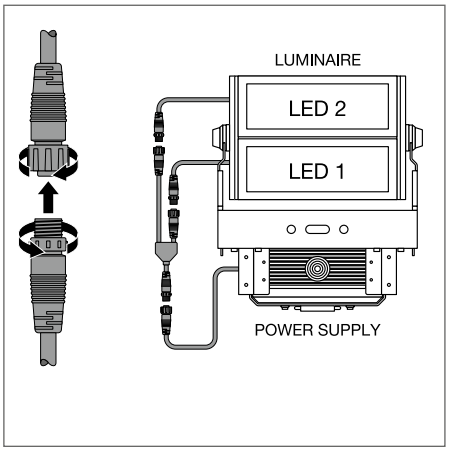


FL MAX LUM P 600W 757 ASYM50x110WAL

## FLOODLIGHT MAX SYM 10

BEG-FÖRDERFÄHIG

Hochleistungsscheinwerfer mit 10° symmetrischer Lichtverteilung für Großflächen- und Sportbeleuchtung

PERFOR-MANCE CLASS | FLIMMER-WERT <3% | CRI ≥70 | IP66 | IK08 | LEDVANCE 5 JAHRE GARANTIE [1]

| Produktbezeichnung | Art.Nr. | EAN (GTIN) | BEG-FÖRDERFÄHIG | W | lm | lm/W | K | L80 [2] | ∡° | L × B × H [mm] Ø × H [mm] | No. | UVP [EUR] [3] |
|---|---|---|---|---|---|---|---|---|---|---|---|---|
| FL MAX LUM P 600W 757 SYM 10 WAL | **5866952** | 4058075**580589** | ✓ | 600 | 78000 | 130 | 5700 | 75000 | 10 | 472 × 591 × 279 | 1 | **1351,50** |
| FL MAX LUM P 900W 757 SYM 10 WAL | **5866995** | 4058075**580626** | ✓ | 900 | 117000 | 130 | 5700 | 75000 | 10 | 660 × 591 × 279 | 2 | **2100,90** |
| FL MAX LUM P 1200W 757 SYM 10 WAL | **5867037** | 4058075**580664** | ✓ | 1200 | 155000 | 129 | 5700 | 75000 | 10 | 841 × 591 × 282 | 3 | **2566,50** |

## FLOODLIGHT MAX SYM 30

BEG-FÖRDERFÄHIG

Hochleistungsscheinwerfer mit 30° symmetrischer Lichtverteilung für Großflächen- und Sportbeleuchtung

PERFOR-MANCE CLASS | FLIMMER-WERT <3% | CRI ≥70 | IP66 | IK08 | LEDVANCE 5 JAHRE GARANTIE [1]

| Produktbezeichnung | Art.Nr. | EAN (GTIN) | BEG-FÖRDERFÄHIG | W | lm | lm/W | K | L80 [2] | ∡° | L × B × H [mm] Ø × H [mm] | No. | UVP [EUR] [3] |
|---|---|---|---|---|---|---|---|---|---|---|---|---|
| FL MAX LUM P 600W 757 SYM 30 WAL | **5866960** | 4058075**580596** | ✓ | 600 | 81000 | 135 | 5700 | 75000 | 30 | 472 × 591 × 279 | 1 | **1351,50** |
| FL MAX LUM P 900W 757 SYM 30 WAL | **5867002** | 4058075**580633** | ✓ | 900 | 121000 | 134 | 5700 | 75000 | 30 | 660 × 591 × 279 | 2 | **2100,90** |
| FL MAX LUM P 1200W 757 SYM 30 WAL | **5867045** | 4058075**580671** | ✓ | 1200 | 162000 | 135 | 5700 | 75000 | 30 | 841 × 591 × 282 | 3 | **2566,50** |

[1] Die genauen Bedingungen finden Sie unter www.ledvance.de/garantie
[2] t[h]: L70 / B50 @ 25 °C ($T_a$) / t[h]: L80 / B10 @ 25 °C ($T_a$)
[3] Unverbindliche Preisempfehlung exkl. MwSt., Änderungen vorbehalten

## FLOODLIGHT MAX SYM 60

Hochleistungsscheinwerfer mit 60° symmetrischer Lichtverteilung zur Flächen- und Sportbeleuchtung

BEG-FÖRDERFÄHIG

PERFOR-MANCE CLASS | FLIMMER-WERT <3% | CRI ≥70 | IP66 | IK08 | LEDVANCE 5 JAHRE GARANTIE [1]

| Produktbezeichnung | Art.Nr. | EAN (GTIN) | BEG-FÖRDERFÄHIG | W | lm | lm/W | K | L80 [2] | ° | L × B × H [mm] Ø × H [mm] | No. | UVP [EUR] [3] |
|---|---|---|---|---|---|---|---|---|---|---|---|---|
| FL MAX LUM P 600W 757 SYM 60 WAL | **5866979** | 4058075**580602** | ✓ | 600 | 80500 | 134 | 5700 | 75000 | 60 | 472 × 591 × 279 | 1 | **1351,50** |
| FL MAX LUM P 900W 757 SYM 60 WAL | **5867010** | 4058075**580640** | ✓ | 900 | 120000 | 133 | 5700 | 75000 | 60 | 660 × 591 × 279 | 2 | **2100,90** |
| FL MAX LUM P 1200W 757 SYM 60 WAL | **5867053** | 4058075**580688** | ✓ | 1200 | 161000 | 134 | 5700 | 75000 | 60 | 841 × 591 × 282 | 3 | **2566,50** |

## FLOODLIGHT MAX ASYM 50 × 110

Hochleistungsscheinwerfer mit 50° × 110° asymmetrischer Lichtverteilung für Großflächen- und Sportbeleuchtung

BEG-FÖRDERFÄHIG

PERFOR-MANCE CLASS | FLIMMER-WERT <3% | CRI ≥70 | IP66 | IK08 | LEDVANCE 5 JAHRE GARANTIE [1]

| Produktbezeichnung | Art.Nr. | EAN (GTIN) | BEG-FÖRDERFÄHIG | W | lm | lm/W | K | L80 [2] | ° | L × B × H [mm] Ø × H [mm] | No. | UVP [EUR] [3] |
|---|---|---|---|---|---|---|---|---|---|---|---|---|
| FL MAX LUM P 600W 757 ASYM 50x110 WAL | **5866987** | 4058075**580619** | ✓ | 600 | 82000 | 137 | 5700 | 75000 | 50 × 110 | 472 × 591 × 279 | 1 | **1351,50** |
| FL MAX LUM P 900W 757 ASYM 50x110 WAL | **5867029** | 4058075**580657** | ✓ | 900 | 123000 | 137 | 5700 | 75000 | 50 × 110 | 660 × 591 × 279 | 2 | **2100,90** |
| FL MAX LUM P 1200W 757 ASYM 50x110 WAL | **5867061** | 4058075**580695** | ✓ | 1200 | 164000 | 137 | 5700 | 75000 | 50 × 110 | 841 × 591 × 282 | 3 | **2566,50** |

[1] Die genauen Bedingungen finden Sie unter www.ledvance.de/garantie
[2] t[h]: L70 / B50 @ 25 °C ($T_a$) / t[h]: L80 / B10 @ 25 °C ($T_a$)
[3] Unverbindliche Preisempfehlung exkl. MwSt., Änderungen vorbehalten

# FLOODLIGHT MAX POWER SUPPLY

Netzteile für FLOODLIGHT MAX Leuchten

1

2

## PRODUKTEIGENSCHAFTEN

- Stromversorgung für Floodlight Max Leuchtenköpfe
- Gemeinsame oder separate Installation mit Floodlight Max Leuchtenkopf
- M20 und M25 PG-Verschraubungen für die Netzkabeleinführung
- Verbindung der LED-Module mittels vorinstalliertem Steckverbinder mit Schnellverschluss
- Hoher Überspannungschutz von bis zu 10 kV (L/N-PE und L-N)

## PRODUKTVORTEILE

- Extrem robust und langlebig
- Schneller und einfacher Netzanschluss, dank werkzeugloser Gehäuseöffnung
- Optimierte Produktlogistik, Leuchtenköpfe und Netzteile werden separat verpackt
- 5 Jahre Garantie

## ANWENDUNGSBEREICHE

- Außenanwendung (IP66)
- Sportstätten
- Baustellen

## WEITERE PRODUKTDETAILS

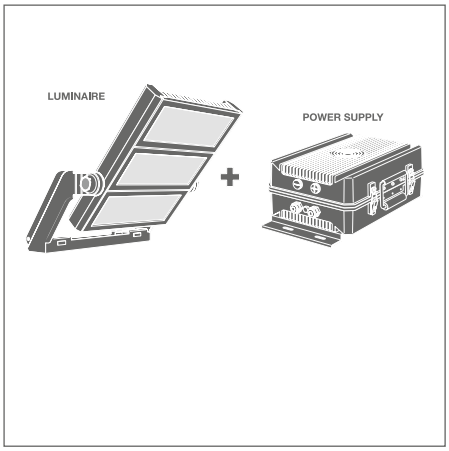


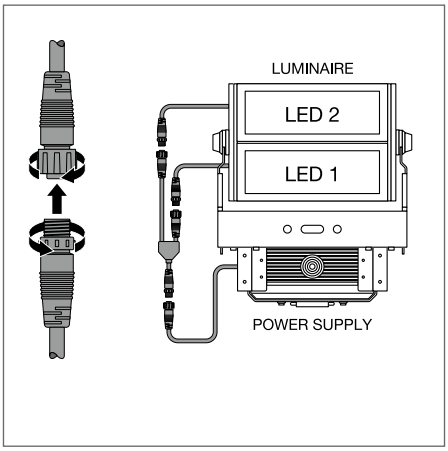


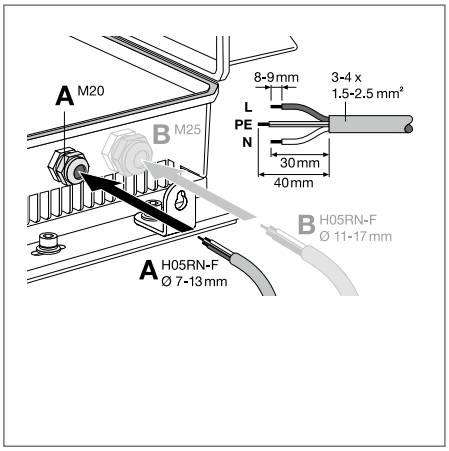


IP66 IK08 LEDVANCE 5 JAHRE GARANTIE [1]

| Produktbezeichnung | Art.Nr. | EAN (GTIN) | W | L × B × H [mm] Ø × H [mm] | No. | UVP [EUR] [2] |
|---|---|---|---|---|---|---|
| FL MAX POWER SUPPLY P 600W WAL | **5866596** | 4058075**580718** | 600 | 188 × 447 × 146 | 1 | **1022,10** |
| FL MAX POWER SUPPLY P 900W WAL | **5867088** | 4058075**580732** | 900 | 270 × 447 × 166 | 2 | **1613,00** |
| FL MAX POWER SUPPLY P 1200W WAL | **5867096** | 4058075**580749** | 1200 | 270 × 447 × 166 | 2 | **2103,50** |

[1] Die genauen Bedingungen finden Sie unter www.ledvance.de/garantie
[2] Unverbindliche Preisempfehlung exkl. MwSt., Änderungen vorbehalten
Die im Katalog gezeigten Bilder dienen nur zu Illustrationszwecke. Informationen zu Größe und Farbe entnehmen Sie bitte der Produkttabelle.

# FLOODLIGHT PERFORMANCE

IP66 Schweinwerfer mit linsenbasierender Lichtverteilung bis zu 140 lm/W

## PRODUKTEIGENSCHAFTEN

- Neue Versionen mit DALI 2.0-Schnittstelle verfügbar, für die Integration von Lichtmanagementsystemen
- Aluminium-Druckgussgehäuse, schwarz (ähnlich RAL 9017) mit gehärtetem Glas
- Robustes Design: IP66, IK08. – 30 °C bis + 50 °C Temperaturbeständigkeit und Überspannungsschutz < 10 kV
- Integrierte Klimamembran zur Verhinderung von Kondensatbildung im Inneren der Leuchte
- Geeignet für feuergefährdete Bereiche nach EN 60598-2-24 (D-Zeichen)
- 2 m Anschlusskabel mit offenen, gefalteten Kabelenden für flexible Verlegung

## PRODUKTVORTEILE

- Erhältlich in 5 Leistungsstufen, zum Ersatz herkömmlicher Leuchten, bis 2.000 W (HAL)
- Erhältlich in 4 Lichtverteilungen zur optimalen Ausleuchtung verschiedenster Anwendungen
- Geeignet für Wand- oder Mastmontage dank Winkelhalterung mit großem Drehbereich
- Hocheffizientes gerichtetes Licht durch Einzellinsen mit bis zu 140 lm/W Lichtausbeute
- 5 Jahre Garantie

## ANWENDUNGSBEREICHE

- Direkter Ersatz für Leuchten, die HID-Lampen verwenden
- Außenanwendung (IP66)
- Öffentliche Bereiche
- Industrie
- Sportstätten

## WEITERE PRODUKTDETAILS

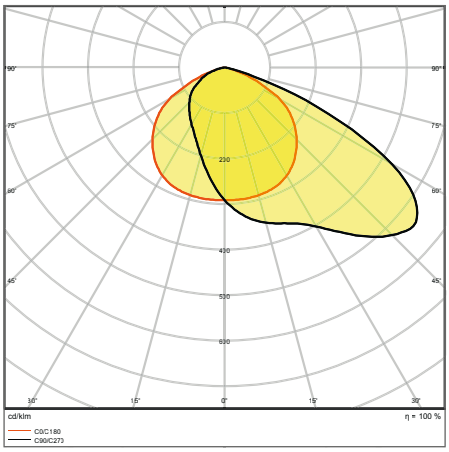


FL PFM ASYM 55x110 290W 4000K BK

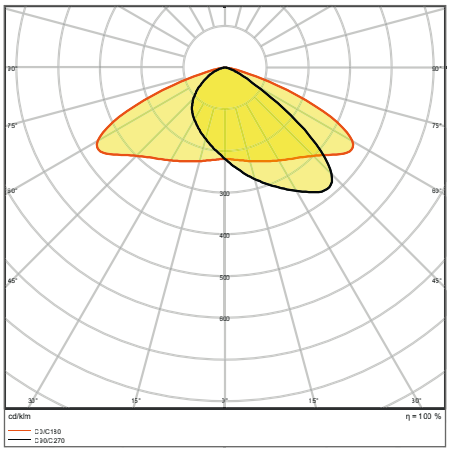


FL PFM ASYM 45x140 290W 4000K BK

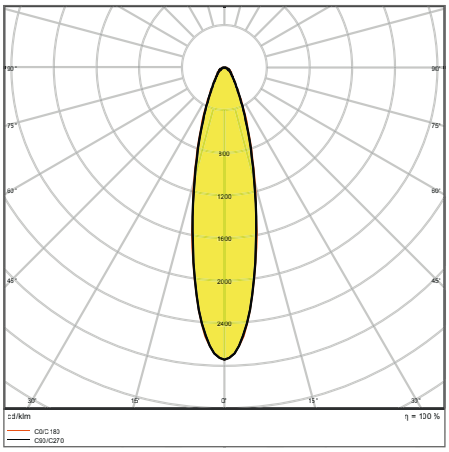


FL PFM SYM R30 290W 4000K BK

Die im Katalog gezeigten Bilder dienen nur zu Illustrationszwecke. Informationen zu Größe und Farbe entnehmen Sie bitte der Produkttabelle.

## WEITERE PRODUKTDETAILS

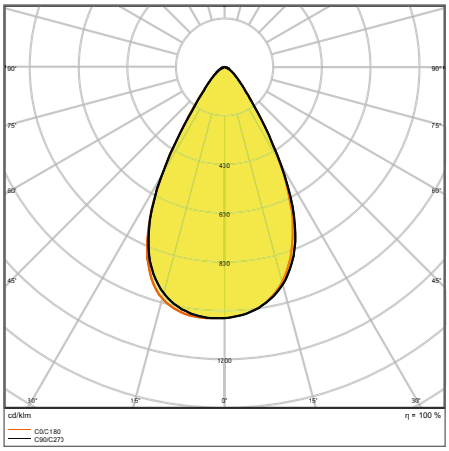


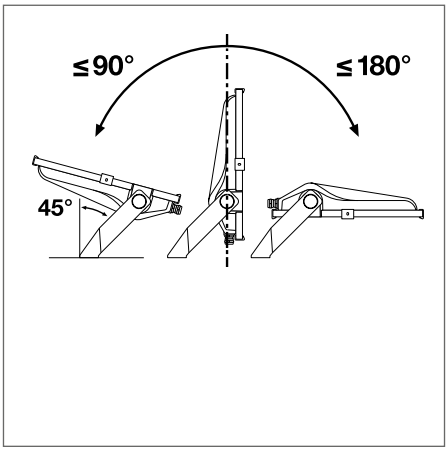


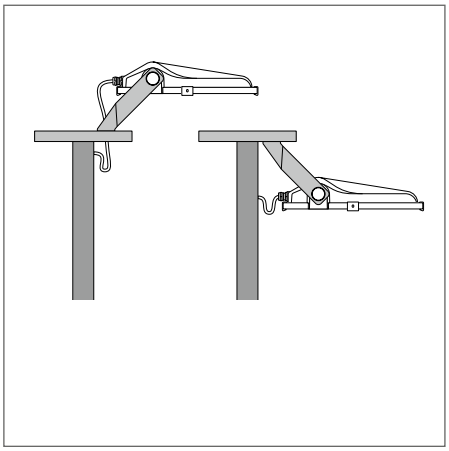

FL PFM SYM 60 290W4000K BK

## FLOODLIGHT PERFORMANCE ASYM 55 × 110

BEG-FÖRDERFÄHIG

Scheinwerfer mit breitstrahlender, asymmetrischer Lichtverteilung für vielfältige Einsatzgebiete

PERFOR-MANCE CLASS | D | FLIMMER-WERT <10 %[1] | CRI >80 | IP66 | IK08 | LEDVANCE 5 JAHRE GARANTIE[2]

| Produktbezeichnung | Art.Nr. | EAN (GTIN) | BEG-FÖRDERFÄHIG | Ersatz für | W | lm | lm/W | K | L80[3] | ° | L × B × H [mm] Ø × H [mm] | UVP [EUR][4] |
|---|---|---|---|---|---|---|---|---|---|---|---|---|
| FL PFM ASYM 55x110 50 W 3000 K BK | **5214181** | 4058075**353299** | | 500 W HAL | 50 | 5800 | 115 | 3000 | 70000 | 55 × 110 | 314 × 240 × 63 | **280,10** |
| FL PFM ASYM 55x110 50 W 4000 K BK | **5214203** | 4058075**353305** | ✓ | 500 W HAL | 50 | 6300 | 125 | 4000 | 70000 | 55 × 110 | 314 × 240 × 63 | **280,10** |
| FL PFM ASYM 55x110 100 W 3000 K BK | **5214211** | 4058075**353312** | ✓ | 1000 W HAL | 100 | 11900 | 120 | 3000 | 70000 | 55 × 110 | 418 × 330 × 77 | **348,30** |
| FL PFM ASYM 55x110 100 W 4000 K BK | **5214238** | 4058075**353527** | ✓ | 1000 W HAL | 100 | 12900 | 130 | 4000 | 70000 | 55 × 110 | 418 × 330 × 77 | **348,30** |
| FL PFM ASYM 55x110 150 W 3000 K BK | **5214246** | 4058075**353534** | ✓ | 1500 W HAL | 150 | 18400 | 125 | 3000 | 70000 | 55 × 110 | 451 × 330 × 77 | **530,80** |
| FL PFM ASYM 55x110 150 W 4000 K BK | **5214254** | 4058075**353541** | ✓ | 1500 W HAL | 150 | 19900 | 135 | 4000 | 70000 | 55 × 110 | 451 × 330 × 77 | **530,80** |
| FL PFM ASYM 55x110 200 W 3000 K BK | **5214262** | 4058075**353558** | ✓ | 1500 W HAL | 200 | 24400 | 130 | 3000 | 70000 | 55 × 110 | 494 × 395 × 87 | **701,30** |
| FL PFM ASYM 55x110 200 W 4000 K BK | **5214270** | 4058075**353565** | ✓ | 1500 W HAL | 200 | 26400 | 140 | 4000 | 70000 | 55 × 110 | 494 × 395 × 87 | **701,30** |
| FL PFM ASYM 55x110 290 W 3000 K BK | **5214289** | 4058075**353572** | ✓ | 2000 W HAL | 290 | 35600 | 125 | 3000 | 70000 | 55 × 110 | 567 × 465 × 97 | **1000,20** |
| FL PFM ASYM 55x110 290 W 4000 K BK | **5214297** | 4058075**353602** | ✓ | 2000 W HAL | 290 | 38500 | 135 | 4000 | 70000 | 55 × 110 | 567 × 465 × 97 | **1000,20** |

[1] Gilt für 100W-290W
[2] Die genauen Bedingungen finden Sie unter www.ledvance.de/garantie
[3] t[h]: L70 / B50 @ 25 °C ($T_a$) / t[h]: L80 / B10 @ 25 °C ($T_a$)
[4] Unverbindliche Preisempfehlung exkl. MwSt., Änderungen vorbehalten

## FLOODLIGHT PERFORMANCE ASYM 45 × 140

BEG-FÖRDERFÄHIG

Scheinwerfer mit sehr breitstrahlender, asymmetrischer Lichtverteilung für die Flächenbeleuchtung

PERFORMANCE CLASS | D | FLIMMERWERT <10% [1] | CRI >80 | IP66 | IK08 | LEDVANCE 5 JAHRE GARANTIE [2]

| Produktbezeichnung | Art.Nr. | EAN (GTIN) | BEG-Förderfähig | Ersatz für | W | lm | lm/W | K | L80 [3] | ° | L × B × H [mm] Ø × H [mm] | UVP [EUR] [4] |
|---|---|---|---|---|---|---|---|---|---|---|---|---|
| FL PFM ASYM 45x140 50 W 3000 K BK | **5214300** | 4058075**353619** | | 500 W HAL | 50 | 5700 | 115 | 3000 | 70000 | 45 × 140 | 314 × 240 × 63 | **280,10** |
| FL PFM ASYM 45x140 50 W 4000 K BK | **5214319** | 4058075**353626** | ✓ | 500 W HAL | 50 | 6200 | 125 | 4000 | 70000 | 45 × 140 | 314 × 240 × 63 | **280,10** |
| FL PFM ASYM 45x140 100 W 3000 K BK | **5214327** | 4058075**353633** | ✓ | 1000 W HAL | 100 | 11800 | 120 | 3000 | 70000 | 45 × 140 | 418 × 330 × 77 | **348,30** |
| FL PFM ASYM 45x140 100 W 4000 K BK | **5214335** | 4058075**353688** | ✓ | 1000 W HAL | 100 | 12800 | 130 | 4000 | 70000 | 45 × 140 | 418 × 330 × 77 | **348,30** |
| FL PFM ASYM 45x140 150 W 3000 K BK | **5214343** | 4058075**353695** | ✓ | 1500 W HAL | 150 | 18300 | 120 | 3000 | 70000 | 45 × 140 | 451 × 330 × 77 | **530,80** |
| FL PFM ASYM 45x140 150 W 4000 K BK | **5214351** | 4058075**353701** | ✓ | 1500 W HAL | 150 | 19800 | 130 | 4000 | 70000 | 45 × 140 | 451 × 330 × 77 | **530,80** |
| FL PFM ASYM 45x140 200 W 3000 K BK | **5214378** | 4058075**353718** | ✓ | 1500 W HAL | 200 | 24200 | 130 | 3000 | 70000 | 45 × 140 | 494 × 395 × 87 | **701,30** |
| FL PFM ASYM 45x140 200 W 4000 K BK | **5214386** | 4058075**353725** | ✓ | 1500 W HAL | 200 | 26200 | 140 | 4000 | 70000 | 45 × 140 | 494 × 395 × 87 | **701,30** |
| FL PFM ASYM 45x140 290 W 3000 K BK | **5214394** | 4058075**353732** | ✓ | 2000 W HAL | 290 | 35300 | 120 | 3000 | 70000 | 45 × 140 | 567 × 465 × 97 | **1000,20** |
| FL PFM ASYM 45x140 290 W 4000 K BK | **5214408** | 4058075**353749** | ✓ | 2000 W HAL | 290 | 38200 | 130 | 4000 | 70000 | 45 × 140 | 567 × 465 × 97 | **1000,20** |

## FLOODLIGHT PERFORMANCE SYM R30

BEG-FÖRDERFÄHIG

Scheinwerfer mit rotationssymmetrischer Lichtverteilung für große Masthöhen

PERFORMANCE CLASS | D | FLIMMERWERT <10% | CRI >80 | IP66 | IK08 | LEDVANCE 5 JAHRE GARANTIE [2]

| Produktbezeichnung | Art.Nr. | EAN (GTIN) | BEG-Förderfähig | Ersatz für | W | lm | lm/W | K | L80 [3] | ° | L × B × H [mm] Ø × H [mm] | UVP [EUR] [4] |
|---|---|---|---|---|---|---|---|---|---|---|---|---|
| FL PFM SYM R30 150 W 3000 K BK | **5214416** | 4058075**353756** | ✓ | 1500 W HAL | 150 | 18700 | 125 | 3000 | 70000 | 30 | 451 × 330 × 77 | **530,80** |
| FL PFM SYM R30 150 W 4000 K BK | **5214424** | 4058075**353763** | ✓ | 1500 W HAL | 150 | 20200 | 135 | 4000 | 70000 | 30 | 451 × 330 × 77 | **530,80** |
| FL PFM SYM R30 200 W 3000 K BK | **5214432** | 4058075**353770** | ✓ | 1500 W HAL | 200 | 24800 | 130 | 3000 | 70000 | 30 | 494 × 395 × 87 | **701,30** |
| FL PFM SYM R30 200 W 4000 K BK | **5214440** | 4058075**353787** | ✓ | 1500 W HAL | 200 | 26800 | 140 | 4000 | 70000 | 30 | 494 × 395 × 87 | **701,30** |
| FL PFM SYM R30 290 W 3000 K BK | **5214459** | 4058075**353794** | ✓ | 2000 W HAL | 290 | 36200 | 125 | 3000 | 70000 | 30 | 567 × 465 × 97 | **1000,20** |
| FL PFM SYM R30 290 W 4000 K BK | **5214467** | 4058075**353800** | ✓ | 2000 W HAL | 290 | 39100 | 135 | 4000 | 70000 | 30 | 567 × 465 × 97 | **1000,20** |

## FLOODLIGHT PERFORMANCE SYM 60

BEG-FÖRDERFÄHIG

Scheinwerfer mit symmetrischer Lichtverteilung für mittlere und große Masthöhen

PERFORMANCE CLASS | D | FLIMMERWERT <10% | CRI >80 | IP66 | IK08 | LEDVANCE 5 JAHRE GARANTIE [2]

| Produktbezeichnung | Art.Nr. | EAN (GTIN) | BEG-Förderfähig | Ersatz für | W | lm | lm/W | K | L80 [3] | ° | L × B × H [mm] Ø × H [mm] | UVP [EUR] [4] |
|---|---|---|---|---|---|---|---|---|---|---|---|---|
| FL PFM SYM 60 150 W 3000 K BK | **5736951** | 4058075**540989** | ✓ | 1500 W HAL | 150 | 19800 | 132 | 3000 | 70000 | 60 × 60 | 451 × 330 × 77 | **530,80** |
| FL PFM SYM 60 150 W 4000 K BK | **5736978** | 4058075**540996** | ✓ | 1500 W HAL | 150 | 21000 | 140 | 4000 | 70000 | 60 × 60 | 451 × 330 × 77 | **530,80** |
| FL PFM SYM 60 200 W 3000 K BK | **5736986** | 4058075**541009** | ✓ | 1500 W HAL | 200 | 26400 | 132 | 3000 | 70000 | 60 × 60 | 494 × 395 × 87 | **701,30** |
| FL PFM SYM 60 200 W 4000 K BK | **5736994** | 4058075**541016** | ✓ | 1500 W HAL | 200 | 28000 | 140 | 4000 | 70000 | 60 × 60 | 494 × 395 × 87 | **701,30** |
| FL PFM SYM 60 290 W 3000 K BK | **5737001** | 4058075**541023** | ✓ | 2000 W HAL | 290 | 38300 | 132 | 3000 | 70000 | 60 × 60 | 567 × 465 × 97 | **1000,20** |
| FL PFM SYM 60 290 W 4000 K BK | **5737028** | 4058075**541030** | ✓ | 2000 W HAL | 290 | 40600 | 140 | 4000 | 70000 | 60 × 60 | 567 × 465 × 97 | **1000,20** |

[1] Gilt für 100W-200W | [2] Die genauen Bedingungen finden Sie unter www.ledvance.de/garantie
[3] t[h]: L70 / B50 @ 25 °C ($T_a$) / t[h]: L80 / B10 @ 25 °C ($T_a$) | [4] Unverbindliche Preisempfehlung exkl. MwSt., Änderungen vorbehalten

## FLOODLIGHT PERFORMANCE DALI ASYM 55 × 110

BEG-FÖRDERFÄHIG

DALI 2.0 basierter Scheinwerfer mit breitstrahlender, asymmetrischer Lichtverteilung für verschiedene Anwendungsbereiche

PERFORMANCE CLASS | VIVA RES | EN EC | TÜV SÜD | FLIMMERWERT <10% | CRI >80 | IP66 | IK08 | LEDVANCE 5 JAHRE GARANTIE [1]

| Produktbezeichnung | Art.Nr. | EAN (GTIN) | BEG-FÖRDERFÄHIG | Ersatz für | W | lm | lm/W | K | L80 [2] | ° | | L × B × H [mm] Ø × H [mm] | UVP [EUR] [3] |
|---|---|---|---|---|---|---|---|---|---|---|---|---|---|
| FL PFM DA 50W 3000K ASYM 55X110 BK | **6375103** | 4058075**760523** | | 500 W HAL | 50 | 5800 | 116 | 3000 | 70000 | 55 × 110 | DALI-2 | 314 × 240 × 63 | **296,30** |
| FL PFM DA 50W 4000K ASYM 55X110 BK | **6375111** | 4058075**760530** | ✓ | 500 W HAL | 50 | 6300 | 126 | 4000 | 70000 | 55 × 110 | DALI-2 | 314 × 240 × 63 | **296,30** |
| FL PFM DA 100W 3000K ASYM 55X110 BK | **6375014** | 4058075**760547** | | 1000 W HAL | 100 | 11900 | 119 | 3000 | 70000 | 55 × 110 | DALI-2 | 418 × 330 × 77 | **395,40** |
| FL PFM DA 100W 4000K ASYM 55X110 BK | **6375022** | 4058075**760554** | ✓ | 1000 W HAL | 100 | 12900 | 129 | 4000 | 70000 | 55 × 110 | DALI-2 | 418 × 330 × 77 | **395,40** |
| FL PFM DA 150W 3000K ASYM 55X110 BK | **6375030** | 4058075**760561** | ✓ | 1500 W HAL | 150 | 18400 | 122 | 3000 | 70000 | 55 × 110 | DALI-2 | 451 × 330 × 77 | **559,70** |
| FL PFM DA 150W 4000K ASYM 55X110 BK | **6375049** | 4058075**760578** | ✓ | 1500 W HAL | 150 | 19900 | 132 | 4000 | 70000 | 55 × 110 | DALI-2 | 451 × 330 × 77 | **559,70** |
| FL PFM DA 200W 3000K ASYM 55X110 BK | **6375057** | 4058075**760585** | ✓ | 1500 W HAL | 200 | 24400 | 122 | 3000 | 70000 | 55 × 110 | DALI-2 | 494 × 395 × 87 | **738,40** |
| FL PFM DA 200W 4000K ASYM 55X110 BK | **6375065** | 4058075**760592** | ✓ | 1500 W HAL | 200 | 26400 | 132 | 4000 | 70000 | 55 × 110 | DALI-2 | 494 × 395 × 87 | **738,40** |
| FL PFM DA 290W 3000K ASYM 55X110 BK | **6375073** | 4058075**760608** | ✓ | 2000 W HAL | 290 | 35600 | 122 | 3000 | 70000 | 55 × 110 | DALI-2 | 567 × 465 × 97 | **1034,60** |
| FL PFM DA 290W 4000K ASYM 55X110 BK | **6375081** | 4058075**760615** | ✓ | 2000 W HAL | 290 | 38500 | 132 | 4000 | 70000 | 55 × 110 | DALI-2 | 567 × 465 × 97 | **1034,60** |

## FLOODLIGHT PERFORMANCE DALI ASYM 45 × 140

BEG-FÖRDERFÄHIG

DALI 2.0 basierter Scheinwerfer mit sehr breitstrahlender, asymmetrischer Lichtverteilung zur Flächenbeleuchtung

PERFORMANCE CLASS | VIVA RES | EN EC | TÜV SÜD | FLIMMERWERT <10% | CRI >80 | IP66 | IK08 | LEDVANCE 5 JAHRE GARANTIE [1]

| Produktbezeichnung | Art.Nr. | EAN (GTIN) | BEG-FÖRDERFÄHIG | Ersatz für | W | lm | lm/W | K | L80 [2] | ° | | L × B × H [mm] Ø × H [mm] | UVP [EUR] [3] |
|---|---|---|---|---|---|---|---|---|---|---|---|---|---|
| FL PFM DA 50W 3000K ASYM 45X140 BK | **6374999** | 4058075**760622** | | 500 W HAL | 50 | 5700 | 114 | 3000 | 70000 | 45 × 140 | DALI-2 | 314 × 240 × 63 | **296,30** |
| FL PFM DA 50W 4000K ASYM 45X140 BK | **6375006** | 4058075**760639** | ✓ | 500 W HAL | 50 | 6200 | 124 | 4000 | 70000 | 45 × 140 | DALI-2 | 314 × 240 × 63 | **296,30** |
| FL PFM DA 100W 3000K ASYM 45X140 BK | **6374905** | 4058075**760646** | | 1000 W HAL | 100 | 11800 | 118 | 3000 | 70000 | 45 × 140 | DALI-2 | 418 × 330 × 77 | **395,40** |
| FL PFM DA 100W 4000K ASYM 45X140 BK | **6374913** | 4058075**760653** | ✓ | 1000 W HAL | 100 | 12800 | 128 | 4000 | 70000 | 45 × 140 | DALI-2 | 418 × 330 × 77 | **395,40** |
| FL PFM DA 150W 3000K ASYM 45X140 BK | **6374921** | 4058075**760660** | ✓ | 1500 W HAL | 150 | 18300 | 122 | 3000 | 70000 | 45 × 140 | DALI-2 | 451 × 330 × 77 | **559,70** |
| FL PFM DA 150W 4000K ASYM 45X140 BK | **6374948** | 4058075**760677** | ✓ | 1500 W HAL | 150 | 19800 | 132 | 4000 | 70000 | 45 × 140 | DALI-2 | 451 × 330 × 77 | **559,70** |
| FL PFM DA 200W 3000K ASYM 45X140 BK | **6374956** | 4058075**760684** | ✓ | 1500 W HAL | 200 | 24200 | 121 | 3000 | 70000 | 45 × 140 | DALI-2 | 494 × 395 × 87 | **738,40** |
| FL PFM DA 200W 4000K ASYM 45X140 BK | **6374964** | 4058075**760691** | ✓ | 1500 W HAL | 200 | 26200 | 131 | 4000 | 70000 | 45 × 140 | DALI-2 | 494 × 395 × 87 | **738,40** |
| FL PFM DA 290W 3000K ASYM 45X140 BK | **6374972** | 4058075**760707** | ✓ | 2000 W HAL | 290 | 35300 | 121 | 3000 | 70000 | 45 × 140 | DALI-2 | 567 × 465 × 97 | **1034,60** |
| FL PFM DA 290W 4000K ASYM 45X140 BK | **6374980** | 4058075**760714** | ✓ | 2000 W HAL | 290 | 38200 | 131 | 4000 | 70000 | 45 × 140 | DALI-2 | 567 × 465 × 97 | **1034,60** |

[1] Die genauen Bedingungen finden Sie unter www.ledvance.de/garantie
[2] t[h]: L90 / B10 @ 25 °C ($T_a$)
[3] Unverbindliche Preisempfehlung exkl. MwSt., Änderungen vorbehalten

## FLOODLIGHT PERFORMANCE DALI SYM R30

DALI 2.0 basierter Scheinwerfer mit rotationssymmetrischer Lichtverteilung für hohe Mastflächenbeleuchtung

BEG-FÖRDERFÄHIG

PERFORMANCE CLASS | VIVA RES | EN EC | TÜV SÜD | FLIMMERWERT <10 % | CRI >80 | IP66 | IK08 | LEDVANCE 5 JAHRE GARANTIE [1]

| Produktbezeichnung | Art.Nr. | EAN (GTIN) | BEG-FÖRDERFÄHIG | Ersatz für | W | lm | lm/W | K | L80 [2] | ° | | L × B × H [mm] Ø × H [mm] | UVP [EUR] [3] |
|---|---|---|---|---|---|---|---|---|---|---|---|---|---|
| FL PFM DA 150W 3000K SYM R30 BK | **6375197** | 4058075**760721** | ✓ | 1500 W HAL | 150 | 18700 | 124 | 3000 | 70000 | 30 | DALI-2 | 451 × 330 × 77 | **559,70** |
| FL PFM DA 150W 4000K SYM R30 BK | **6375200** | 4058075**760738** | ✓ | 1500 W HAL | 150 | 20200 | 134 | 4000 | 70000 | 30 | DALI-2 | 451 × 330 × 77 | **559,70** |
| FL PFM DA 200W 3000K SYM R30 BK | **6375219** | 4058075**760745** | ✓ | 1500 W HAL | 200 | 24800 | 124 | 3000 | 70000 | 30 | DALI-2 | 494 × 395 × 87 | **738,40** |
| FL PFM DA 200W 4000K SYM R30 BK | **6375227** | 4058075**760752** | ✓ | 1500 W HAL | 200 | 26800 | 134 | 4000 | 70000 | 30 | DALI-2 | 494 × 395 × 87 | **738,40** |
| FL PFM DA 290W 3000K SYM R30 BK | **6375235** | 4058075**760769** | ✓ | 2000 W HAL | 290 | 36200 | 124 | 3000 | 70000 | 30 | DALI-2 | 567 × 465 × 97 | **1034,60** |
| FL PFM DA 290W 4000K SYM R30 BK | **6375243** | 4058075**760776** | ✓ | 2000 W HAL | 290 | 39100 | 134 | 4000 | 70000 | 30 | DALI-2 | 567 × 465 × 97 | **1034,60** |

## FLOODLIGHT PERFORMANCE DALI SYM 60

DALI 2.0 basierter Scheinwerfer mit symmetrischer Lichtverteilung für mittlere bis hohe Mastflächenbeleuchtung

BEG-FÖRDERFÄHIG

PERFORMANCE CLASS | VIVA RES | EN EC | TÜV SÜD | FLIMMERWERT <10 % | CRI >80 | IP66 | IK08 | LEDVANCE 5 JAHRE GARANTIE [1]

| Produktbezeichnung | Art.Nr. | EAN (GTIN) | BEG-FÖRDERFÄHIG | Ersatz für | W | lm | lm/W | K | L80 [2] | ° | | L × B × H [mm] Ø × H [mm] | UVP [EUR] [3] |
|---|---|---|---|---|---|---|---|---|---|---|---|---|---|
| FL PFM DA 150W 3000K SYM 60 BK | **6375138** | 4058075**760783** | ✓ | 1500 W HAL | 150 | 19800 | 132 | 3000 | 70000 | 60 × 60 | DALI-2 | 451 × 330 × 77 | **559,70** |
| FL PFM DA 150W 4000K SYM 60 BK | **6375146** | 4058075**760790** | ✓ | 1500 W HAL | 150 | 21000 | 140 | 4000 | 70000 | 60 × 60 | DALI-2 | 451 × 330 × 77 | **559,70** |
| FL PFM DA 200W 3000K SYM 60 BK | **6375154** | 4058075**760837** | ✓ | 1500 W HAL | 200 | 26400 | 132 | 3000 | 70000 | 60 × 60 | DALI-2 | 494 × 395 × 87 | **738,40** |
| FL PFM DA 200W 4000K SYM 60 BK | **6375162** | 4058075**760844** | ✓ | 1500 W HAL | 200 | 28000 | 140 | 4000 | 70000 | 60 × 60 | DALI-2 | 494 × 395 × 87 | **738,40** |
| FL PFM DA 290W 3000K SYM 60 BK | **6375170** | 4058075**760851** | ✓ | 2000 W HAL | 290 | 38300 | 132 | 3000 | 70000 | 60 × 60 | DALI-2 | 567 × 465 × 97 | **1034,60** |
| FL PFM DA 290W 4000K SYM 60 BK | **6375189** | 4058075**760868** | ✓ | 2000 W HAL | 290 | 40600 | 140 | 4000 | 70000 | 60 × 60 | DALI-2 | 567 × 465 × 97 | **1034,60** |

[1] Die genauen Bedingungen finden Sie unter www.ledvance.de/garantie
[2] t[h]: L70/B50 @ 25 °C ($T_a$)/t[h]: L80/B10 @ 25 °C ($T_a$)
[3] Unverbindliche Preisempfehlung exkl. MwSt., Änderungen vorbehalten

# FLOODLIGHT AREA

Scheinwerfer mit linsenbasierender Lichtverteilung bis zu 140 lm/W

## PRODUKTEIGENSCHAFTEN

- Asymmetrische Lichtverteilung: 48° × 92°
- Robustes Design: IP65, IK08, –30 °C bis +50 °C Temperaturbeständigkeit, bis 6 kV Überspannungsschutz (L/N-PE)
- Integrierte Klimamembran zur Verhinderung von Kondensatbildung im Inneren der Leuchte
- Vorinstalliertes, flexibles 1-m-Kabel (H05RN-F)

## PRODUKTVORTEILE

- Energieersparnis von bis zu 90 % verglichen mit Halogenlampen-Einbaustrahlern
- Bis zu 45 % Energieersparnis verglichen mit Leuchten, die herkömmliche Entladungslampen nutzen
- Hohe Lichthomogenität
- Kein Lichtaustritt im oberen Halbraum (ULOR 0%) bei 0° Aufneigung
- 5 Jahre Garantie

## ANWENDUNGSBEREICHE

- Direkter Ersatz für Leuchten, die HID-Lampen verwenden
- Außenanwendung (IP65)
- Öffentliche Bereiche und Parkplätze
- Industrie
- Sportstätten

## WEITERE PRODUKTDETAILS

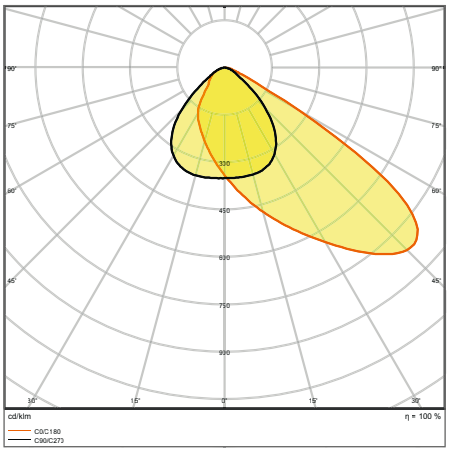


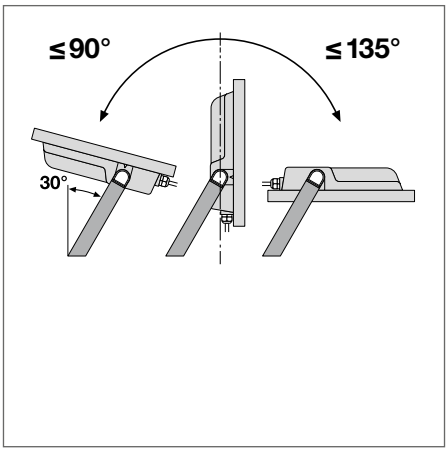


FL AREA 105W 840 ASYM 48X92 BK

Die im Katalog gezeigten Bilder dienen nur zu Illustrationszwecke. Informationen zu Größe und Farbe entnehmen Sie bitte der Produkttabelle.

# FLOODLIGHT AREA

Scheinwerfer mit linsenbasierender Lichtverteilung bis zu 140 lm/W

BEG-FÖRDERFÄHIG

VALUE CLASS

FLIMMER-WERT <10 % | CRI ≥80 | IP65 | IK08 | LEDVANCE 5 JAHRE GARANTIE [1]

| Produktbezeichnung | Art.Nr. | EAN (GTIN) | BEG-FÖRDERFÄHIG | Ersatz für | W | lm | lm/W | K | L80 [2] | ° | L × B × H [mm] Ø × H [mm] | UVP [EUR] [3] |
|---|---|---|---|---|---|---|---|---|---|---|---|---|
| FL AREA ASYM 48x92 72 W 3000 K BK | **5626919** | 4058075**539730** | ✓ | 750 W HAL | 72 | 9200 | 129 | 3000 | 50000 | 48 × 92 | 381 × 290 × 59 | **248,30** |
| FL AREA ASYM 48x92 72 W 4000 K BK | **5626927** | 4058075**539747** | ✓ | 750 W HAL | 72 | 10000 | 139 | 4000 | 50000 | 48 × 92 | 381 × 290 × 59 | **248,30** |
| FL AREA ASYM 48x92 105 W 3000 K BK | **5626935** | 4058075**539754** | ✓ | 1000 W HAL | 105 | 13750 | 132 | 3000 | 50000 | 48 × 92 | 418 × 322 × 60 | **316,10** |
| FL AREA ASYM 48x92 105 W 4000 K BK | **5626943** | 4058075**539761** | ✓ | 1000 W HAL | 105 | 15000 | 143 | 4000 | 50000 | 48 × 92 | 418 × 322 × 60 | **316,10** |
| FL AREA ASYM 48x92 145 W 3000 K BK | **5626951** | 4058075**539778** | ✓ | 1500 W HAL | 145 | 18400 | 129 | 3000 | 50000 | 48 × 92 | 454 × 354 × 62 | **428,90** |
| FL AREA ASYM 48x92 145 W 4000 K BK | **5626978** | 4058075**539785** | ✓ | 1500 W HAL | 145 | 20000 | 138 | 4000 | 50000 | 48 × 92 | 454 × 354 × 62 | **428,90** |

[1] Die genauen Bedingungen finden Sie unter www.ledvance.de/garantie
[2] t[h]: L90 / B10 @ 25 °C ($T_a$)
[3] Unverbindliche Preisempfehlung exkl. MwSt., Änderungen vorbehalten

# STRASSENBELEUCHTUNG

## VIELSEITIGE, LANGLEBIGE UND ÄUSSERST NACHHALTIGE BELEUCHTUNG URBANER RÄUME

### STREETLIGHT FLEX

PERFOR-MANCE CLASS

Seite 228

STREETLIGHT FLEX
SMALL, MEDIUM & LARGE

**HOCHFLEXIBLES UND EFFIZIENTES STREETLIGHT**
- Modernes und langlebiges Design für lang anhaltende Leistung, bis zu 100 000 h L90/B10 (bei 25 °C)
- Extrem hohe Effizienz, bis zu 155 lm/W , für hervorragende Gesamtbetriebskosten in jedem Austauschszenario
- Breitgefächertes Sortiment für vielseitige Anwendung in Straßenbeleuchtung und Parkraumbeleuchtung: 7 LED-Konfigurationen, 3 CCTs, 2 Abstrahlwinkel

### STREETLIGHT FLEX ZUBEHÖR

PERFOR-MANCE CLASS

Seite 234

**MONTAGEZUBEHÖR FÜR ERHÖHTE VIELSEITIGKEIT**
- Großer Mastadapter, passend für 76 mm Stangen
- Reduzierstück zur Montage des Standardadapters auf 42-mm-Stangen
- Für sämtliche Produkte der Streetlight Flex Familie geeignet

### SEHR EINFACHE UND FLEXIBLE INSTALLATION

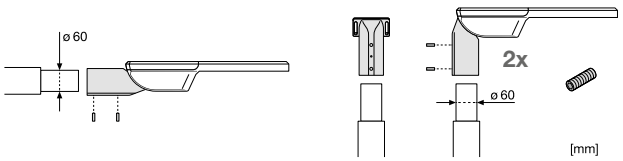


- Mastadapter für 60 mm Mastdurchmesser ist bei allen Streetlight Flex Leuchten serienmäßig dabei
- Das flexible Design ermöglicht die Installation der Leuchte wahlweise seitlich oder durch Mastaufsatz
- +/- 15° Neigungsverstellung, bei geschlossenem Gehäuse

### URBAN LANTERN

VALUE CLASS

Seite 236

**HOCHFLEXIBLES UND EFFIZIENTES STREETLIGHT**
- Leuchte mit elliptischer Lichtverteilung für Flächenbeleuchtung
- Sehr vielseitig durch eine wählbare CCT und Wattageneinstellung (Power Select - PS)
- Flimmerarmes Licht dank speziellem elektronischen Vorschaltgerät

# STREETLIGHT FLEX: EFFIZIENT, LANGLEBIG, FLEXIBEL

Konzipiert für einfache Montage, hochwertigste Materialien, extrem lange Lebensdauer und zwei unterschiedliche Lichtverteilungen ist Streetlight Flex unsere effiziente und flexible Antwort auf die hohen Anforderungen an eine moderne Straßen- und Parkplatzbeleuchtung.

## MÖGLICHKEITEN DER LICHTVERTEILUNG

**RV25ST light distribution**
- Für normale Straßen mit einer typischen Breite gleich oder größer als die Straßenhöhe (Breite ca. 1 bis 1,25 × Masthöhe)
- Für rechteckige Parkflächen vor dem Mast

**RW35ST light distribution**
- Für sehr breite Straßen mit einer Straßenbreite größer als die Masthöhe
- Für quadratische Park- und Flächenbeleuchtung vor dem Mast

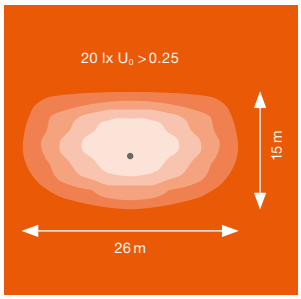


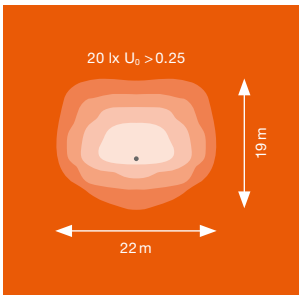

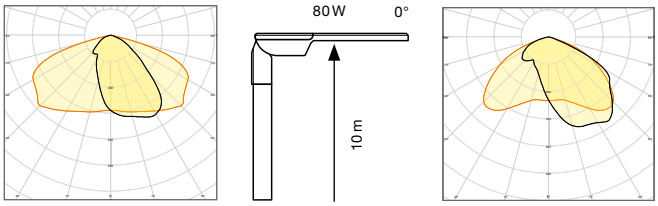


## VERKABELUNG IST WERKZEUGLOS, SCHNELL UND BEQUEM

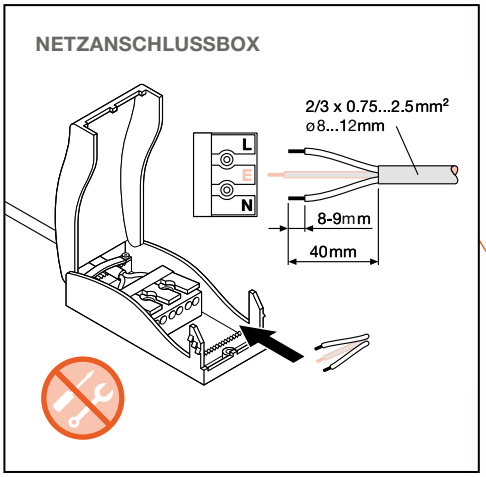


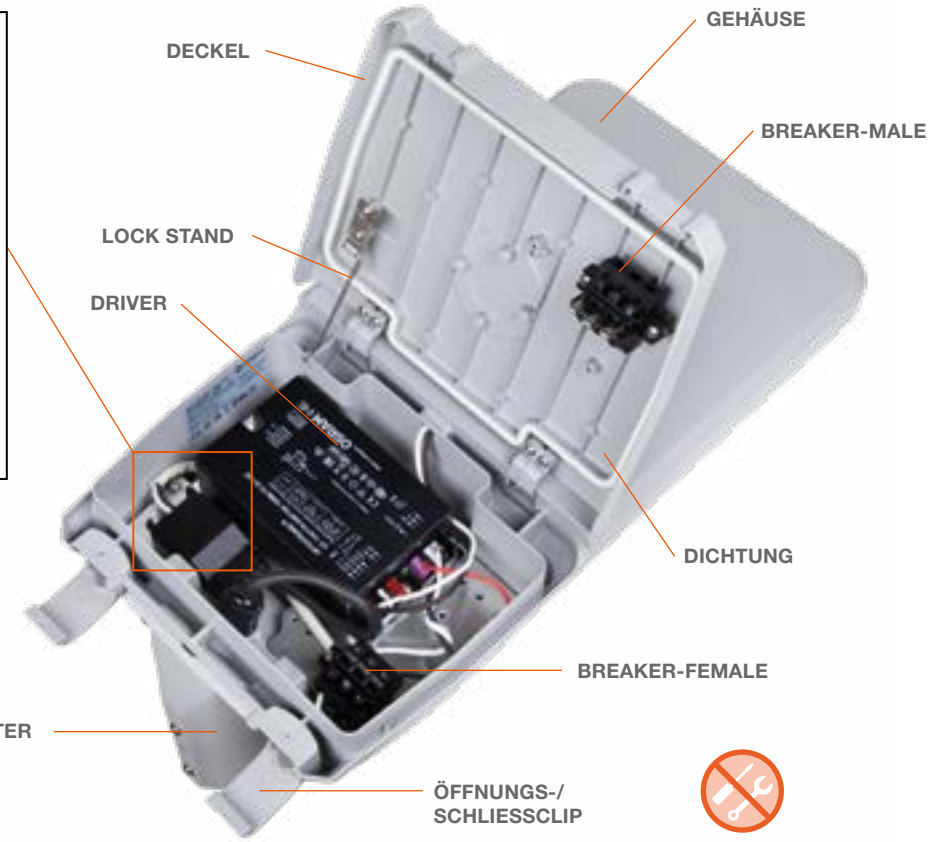

# STREETLIGHT FLEX SMALL

IP66 streetlight with bis zu 144 lm/W

## PRODUKTEIGENSCHAFTEN

- Hohe Lichtausbeute: bis zu 144 lm/W
- Sehr lange Lebensdauer (L90/B10): bis zu 100 000 h (bei 25°C)
- Mastadapter im Lieferumfang enthalten, geeignet für Masten mit 48…60 mm Mastdurchmesser
- Einstellbarer Mastadapter, geeignet für Mastansatz- und Mastaufsatzmontage
- +/- 15° Neigungsverstellung, bei geschlossenem Gehäuse

## PRODUKTVORTEILE

- Robustes Design und höchste Komponentenqualität für eine langanhaltende Produktleistung
- Einfache Installation durch werkzeuglose Gehäuseöffnung und Druckknopf-Anschlussklemme
- Hohe Lichthomogenität
- Kein Lichtaustritt im oberen Halbraum (ULOR 0%) bei 0° Aufneigung
- 5 Jahre Garantie

## ANWENDUNGSBEREICHE

- Außenanwendung (IP66)
- Straßen der Klassen M, C und P gem. EN 13201
- Parkplätze
- Öffentliche Bereiche
- Industrie

## AUSSTATTUNG / ZUBEHÖR

- Mastadapter für 42 und 76 mm Masten separat erhältlich

## WEITERE PRODUKTDETAILS

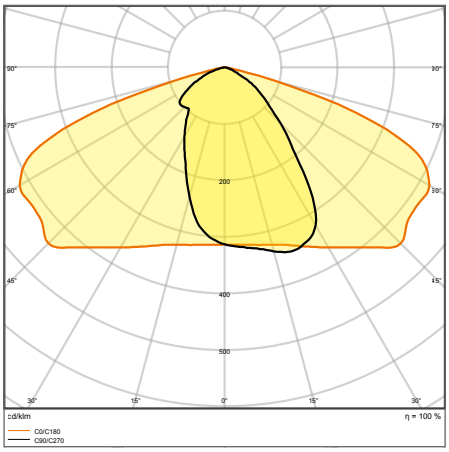


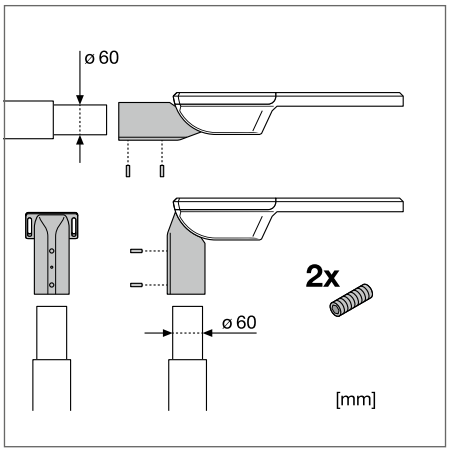


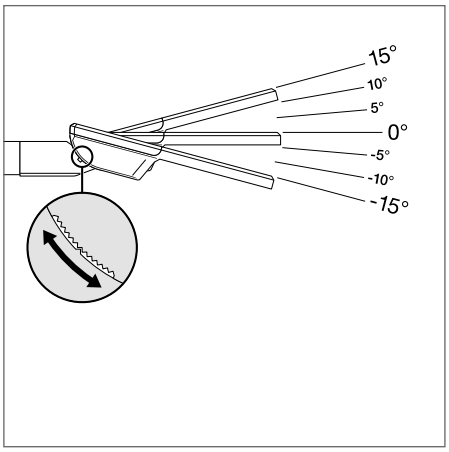


SL FLEX SM RV25ST P 36W 740 WAL

Die im Katalog gezeigten Bilder dienen nur zu Illustrationszwecke. Informationen zu Größe und Farbe entnehmen Sie bitte der Produkttabelle.

# STREETLIGHT FLEX SMALL RV25ST

Sehr breite Lichtverteilung für allgemeine Straßenbeleuchtung

BEG-FÖRDERFÄHIG

PERFOR-MANCE CLASS

FLIMMER-WERT ≤10%

IP66

IK08

LEDVANCE 5 JAHRE GARANTIE [1]

| Produktbezeichnung | Art.Nr. | EAN (GTIN) | BEG-FÖRDERFÄHIG | W | lm | lm/W | K | L90 [2] | ° | CRI | L × B × H [mm] Ø × H [mm] | UVP [EUR] [3] |
|---|---|---|---|---|---|---|---|---|---|---|---|---|
| SL FLEX SM RV25ST P 13W 727 WAL | **5866626** | 4058075**552234** | ✓ | 13 | 1650 | 127 | 2700 | 100000 | 25 × 145 | 70 | 445 × 250 × 90 | **352,70** |
| SL FLEX SM RV25ST P 13W 730 WAL | **5866634** | 4058075**552241** | ✓ | 13 | 1700 | 131 | 3000 | 100000 | 25 × 145 | 70 | 445 × 250 × 90 | **352,70** |
| SL FLEX SM RV25ST P 13W 740 WAL | **5866642** | 4058075**552258** | ✓ | 13 | 1780 | 137 | 4000 | 100000 | 25 × 145 | 70 | 445 × 250 × 90 | **352,70** |
| SL FLEX SM RV25ST P 25W 727 WAL | **5866650** | 4058075**552265** | ✓ | 25 | 3270 | 131 | 2700 | 100000 | 25 × 145 | 70 | 445 × 250 × 90 | **388,30** |
| SL FLEX SM RV25ST P 25W 730 WAL | **5866669** | 4058075**552272** | ✓ | 25 | 3370 | 135 | 3000 | 100000 | 25 × 145 | 70 | 445 × 250 × 90 | **388,30** |
| SL FLEX SM RV25ST P 25W 740 WAL | **5866677** | 4058075**552289** | ✓ | 25 | 3550 | 141 | 4000 | 100000 | 25 × 145 | 70 | 445 × 250 × 90 | **388,30** |
| SL FLEX SM RV25ST P 36W 727 WAL | **5866685** | 4058075**552296** | ✓ | 36 | 4850 | 135 | 2700 | 100000 | 25 × 145 | 70 | 445 × 250 × 90 | **470,70** |
| SL FLEX SM RV25ST P 36W 730 WAL | **5866693** | 4058075**552302** | ✓ | 36 | 4950 | 138 | 3000 | 100000 | 25 × 145 | 70 | 445 × 250 × 90 | **470,70** |
| SL FLEX SM RV25ST P 36W 740 WAL | **5866707** | 4058075**552319** | ✓ | 36 | 5180 | 144 | 4000 | 100000 | 25 × 145 | 70 | 445 × 250 × 90 | **470,70** |

[1] Die genauen Bedingungen finden Sie unter www.ledvance.de/garantie
[2] t[h]: L90 / B10 @ 25 °C ($T_a$)
[3] Unverbindliche Preisempfehlung exkl. MwSt., Änderungen vorbehalten

# STREETLIGHT FLEX MEDIUM

IP66 Straßenlaterne mit bis zu 147 lm/W

## PRODUKTEIGENSCHAFTEN

- Hohe Lichtausbeute: bis zu 147 lm/W
- Sehr lange Lebensdauer (L90/B10): bis zu 100 000 h (bei 25°C)
- Mastadapter im Lieferumfang enthalten, geeignet für Masten mit 48…60 mm Mastdurchmesser
- Einstellbarer Mastadapter, geeignet für Mastansatz- und Mastaufsatzmontage
- +/- 15° Neigungsverstellung, bei geschlossenem Gehäuse

## PRODUKTVORTEILE

- Robustes Design und höchste Komponentenqualität für eine langanhaltende Produktleistung
- Einfache Installation durch werkzeuglose Gehäuseöffnung und Druckknopf-Anschlussklemme
- Hohe Lichthomogenität
- Kein Lichtaustritt im oberen Halbraum (ULOR 0%) bei 0° Aufneigung
- 5 Jahre Garantie

## ANWENDUNGSBEREICHE

- Außenanwendung (IP66)
- Straßen der Klassen M, C und P gem. EN 13201
- Parkplätze
- Öffentliche Bereiche

## AUSSTATTUNG / ZUBEHÖR

- Mastadapter für 42 und 76 mm Masten separat erhältlich

## WEITERE PRODUKTDETAILS

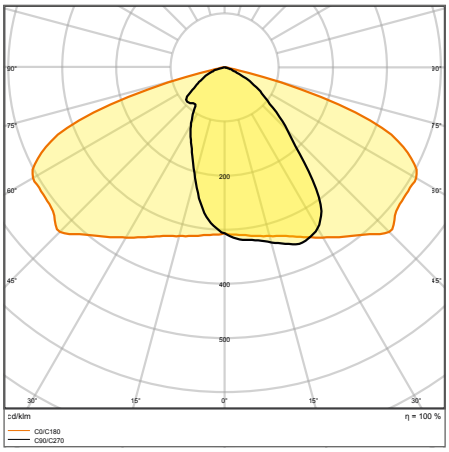


SL FLEX MD RV25ST P 80W 740 WAL

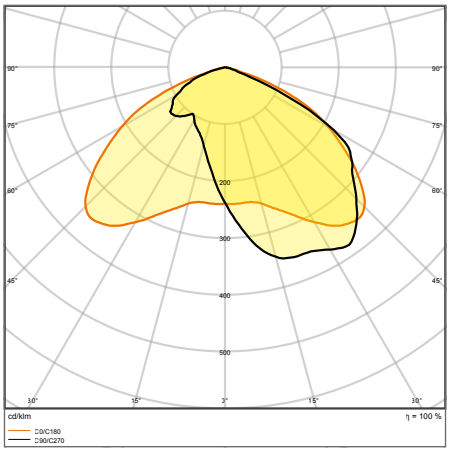


SL FLEX MD RW35ST P 80W 740 WAL

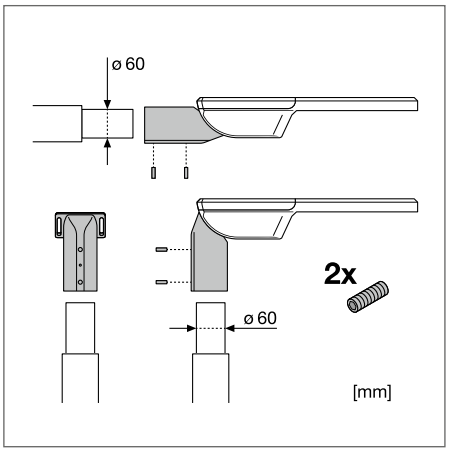


Die im Katalog gezeigten Bilder dienen nur zu Illustrationszwecke. Informationen zu Größe und Farbe entnehmen Sie bitte der Produkttabelle.

## STREETLIGHT FLEX MEDIUM RV25ST

Sehr breite Lichtverteilung für allgemeine Straßenbeleuchtung

BEG-FÖRDERFÄHIG

PERFOR-MANCE CLASS

FLIMMER-WERT ≤10% | IP66 | IK08 | LEDVANCE 5 JAHRE GARANTIE [1]

| Produktbezeichnung | Art.Nr. | EAN (GTIN) | BEG-FÖRDERFÄHIG | W | lm | lm/W | K | L90 [2] | ° | CRI | L × B × H [mm] Ø × H [mm] | UVP [EUR] [3] |
|---|---|---|---|---|---|---|---|---|---|---|---|---|
| SL FLEX MD RV25ST P 58W 727 WAL | **5866715** | 4058075**552326** | ✓ | 58 | 7750 | 134 | 2700 | 100000 | 25 × 145 | 70 | 496 × 250 × 90 | **588,70** |
| SL FLEX MD RV25ST P 58W 730 WAL | **5866723** | 4058075**552333** | ✓ | 58 | 8250 | 142 | 3000 | 100000 | 25 × 145 | 70 | 496 × 250 × 90 | **588,70** |
| SL FLEX MD RV25ST P 58W 740 WAL | **5866731** | 4058075**552340** | ✓ | 58 | 8500 | 147 | 4000 | 100000 | 25 × 145 | 70 | 496 × 250 × 90 | **588,70** |
| SL FLEX MD RV25ST P 80W 727 WAL | **5866758** | 4058075**552357** | ✓ | 80 | 10550 | 132 | 2700 | 100000 | 25 × 145 | 70 | 496 × 250 × 90 | **647,70** |
| SL FLEX MD RV25ST P 80W 730 WAL | **5866774** | 4058075**552371** | ✓ | 80 | 11400 | 143 | 3000 | 100000 | 25 × 145 | 70 | 496 × 250 × 90 | **647,70** |
| SL FLEX MD RV25ST P 80W 740 WAL | **5866790** | 4058075**552395** | ✓ | 80 | 11650 | 146 | 4000 | 100000 | 25 × 145 | 70 | 496 × 250 × 90 | **647,70** |

## STREETLIGHT FLEX MEDIUM RW35ST

Lichtverteilung für breite Straßen und die Flächenbeleuchtung

BEG-FÖRDERFÄHIG

PERFOR-MANCE CLASS

FLIMMER-WERT ≤10% | IP66 | IK08 | LEDVANCE 5 JAHRE GARANTIE [1]

| Produktbezeichnung | Art.Nr. | EAN (GTIN) | BEG-FÖRDERFÄHIG | W | lm | lm/W | K | L90 [2] | ° | CRI | L × B × H [mm] Ø × H [mm] | UVP [EUR] [3] |
|---|---|---|---|---|---|---|---|---|---|---|---|---|
| SL FLEX MD RW35ST P 80W 727 WAL | **5866766** | 4058075**552364** | ✓ | 80 | 10500 | 131 | 2700 | 100000 | 35 × 135 | 70 | 496 × 250 × 90 | **647,70** |
| SL FLEX MD RW35ST P 80W 730 WAL | **5866782** | 4058075**552388** | ✓ | 80 | 11300 | 141 | 3000 | 100000 | 35 × 135 | 70 | 496 × 250 × 90 | **647,70** |
| SL FLEX MD RW35ST P 80W 740 WAL | **5866804** | 4058075**552401** | ✓ | 80 | 11500 | 144 | 4000 | 100000 | 35 × 135 | 70 | 496 × 250 × 90 | **647,70** |

[1] Die genauen Bedingungen finden Sie unter www.ledvance.de/garantie
[2] t[h]: L90 / B10 @ 25 °C ($T_a$)
[3] Unverbindliche Preisempfehlung exkl. MwSt., Änderungen vorbehalten

# STREETLIGHT FLEX LARGE

IP66 Streetlight mit bis zu 155 lm/W

## PRODUKTEIGENSCHAFTEN

- Hohe Lichtausbeute: bis zu 155 lm/W
- Sehr lange Lebensdauer (L90/B10): bis zu 100 000 h (bei 25°C)
- Mastadapter im Lieferumfang enthalten, geeignet für Masten mit 48…60 mm Mastdurchmesser
- Einstellbarer Mastadapter, geeignet für Mastansatz- und Mastaufsatzmontage
- +/- 15° Neigungsverstellung, bei geschlossenem Gehäuse

## PRODUKTVORTEILE

- Robustes Design und höchste Komponentenqualität für eine langanhaltende Produktleistung
- Einfache Installation durch werkzeuglose Gehäuseöffnung und Druckknopf-Anschlussklemme
- Hohe Lichthomogenität
- Kein Lichtaustritt im oberen Halbraum (ULOR 0%) bei 0° Aufneigung
- 5 Jahre Garantie

## ANWENDUNGSBEREICHE

- Außenanwendung (IP66)
- Straßen der Klassen M, C und P gem. EN 13201
- Parkplätze
- Öffentliche Bereiche
- Industrie

## AUSSTATTUNG / ZUBEHÖR

- Mastadapter für 42 und 76 mm Masten
- separat erhältlich

## WEITERE PRODUKTDETAILS

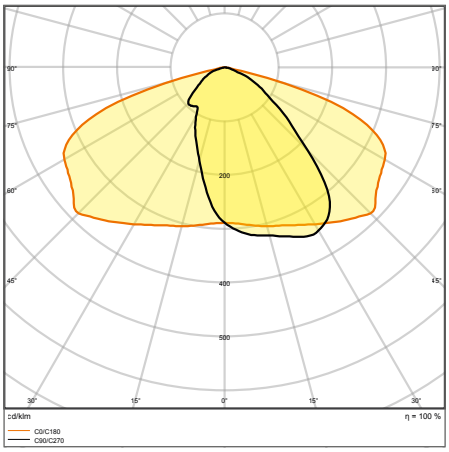


SL FLEX LA RV25ST P 158W 740 WAL

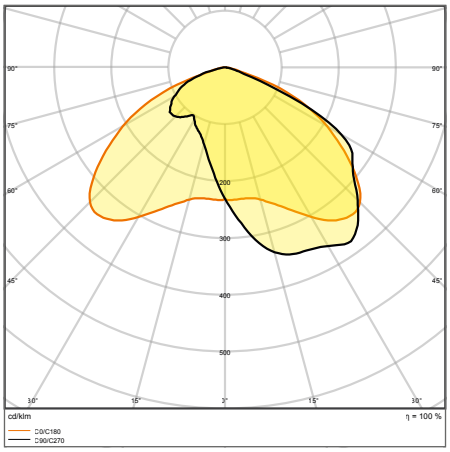


SL FLEX LA RW35ST P 158W 740 WAL

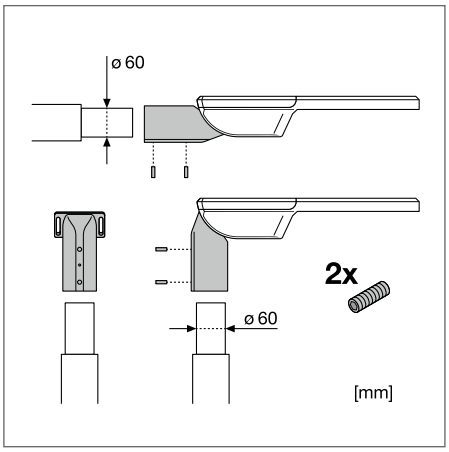


Die im Katalog gezeigten Bilder dienen nur zu Illustrationszwecke. Informationen zu Größe und Farbe entnehmen Sie bitte der Produkttabelle.

## STREETLIGHT FLEX LARGE RV25ST

Sehr breite Lichtverteilung für allgemeine Straßenbeleuchtung

BEG-FÖRDERFÄHIG

PERFOR-MANCE CLASS

FLIMMER-WERT ≤10% | IP66 | IK08 | LEDVANCE 5 JAHRE GARANTIE [1]

| Produktbezeichnung | Art.Nr. | EAN (GTIN) | BEG-FÖRDERFÄHIG | W | lm | lm/W | K | L90 [2] | ° | CRI | L × B × H [mm] Ø × H [mm] | UVP [EUR] [3] |
|---|---|---|---|---|---|---|---|---|---|---|---|---|
| SL FLEX LA RV25ST P 110W 727 WAL | **5866812** | 4058075**552418** | ✓ | 110 | 15250 | 139 | 2700 | 100000 | 25 × 145 | 70 | 617 × 300 × 90 | **706,60** |
| SL FLEX LA RV25ST P 110W 730 WAL | **5866839** | 4058075**552432** | ✓ | 110 | 16500 | 150 | 3000 | 100000 | 25 × 145 | 70 | 617 × 300 × 90 | **706,60** |
| SL FLEX LA RV25ST P 110W 740 WAL | **5866855** | 4058075**552456** | ✓ | 110 | 16800 | 153 | 4000 | 100000 | 25 × 145 | 70 | 617 × 300 × 90 | **706,60** |
| SL FLEX LA RV25ST P 158W 727 WAL | **5866871** | 4058075**552470** | ✓ | 158 | 21150 | 134 | 2700 | 100000 | 25 × 145 | 70 | 617 × 300 × 90 | **765,60** |
| SL FLEX LA RV25ST P 158W 730 WAL | **5866901** | 4058075**552494** | ✓ | 158 | 23350 | 148 | 3000 | 100000 | 25 × 145 | 70 | 617 × 300 × 90 | **765,60** |
| SL FLEX LA RV25ST P 158W 740 WAL | **5866936** | 4058075**552517** | ✓ | 158 | 24450 | 155 | 4000 | 100000 | 25 × 145 | 70 | 617 × 300 × 90 | **765,60** |

## STREETLIGHT FLEX LARGE RW35ST

Lichtverteilung für breite Straßen und die Flächenbeleuchtung

BEG-FÖRDERFÄHIG

PERFOR-MANCE CLASS

FLIMMER-WERT ≤10% | IP66 | IK08 | LEDVANCE 5 JAHRE GARANTIE [1]

| Produktbezeichnung | Art.Nr. | EAN (GTIN) | BEG-FÖRDERFÄHIG | W | lm | lm/W | K | L90 [2] | ° | CRI | L × B × H [mm] Ø × H [mm] | UVP [EUR] [3] |
|---|---|---|---|---|---|---|---|---|---|---|---|---|
| SL FLEX LA RW35ST P 110W 727 WAL | **5866820** | 4058075**552425** | ✓ | 110 | 15200 | 138 | 2700 | 100000 | 35 × 135 | 70 | 617 × 300 × 90 | **706,60** |
| SL FLEX LA RW35ST P 110W 730 WAL | **5866847** | 4058075**552449** | ✓ | 110 | 16350 | 149 | 3000 | 100000 | 35 × 135 | 70 | 617 × 300 × 90 | **706,60** |
| SL FLEX LA RW35ST P 110W 740 WAL | **5866863** | 4058075**552463** | ✓ | 110 | 16650 | 151 | 4000 | 100000 | 35 × 135 | 70 | 617 × 300 × 90 | **706,60** |
| SL FLEX LA RW35ST P 158W 727 WAL | **5866898** | 4058075**552487** | ✓ | 158 | 21000 | 133 | 2700 | 100000 | 35 × 135 | 70 | 617 × 300 × 90 | **765,60** |
| SL FLEX LA RW35ST P 158W 730 WAL | **5866928** | 4058075**552500** | ✓ | 158 | 23200 | 147 | 3000 | 100000 | 35 × 135 | 70 | 617 × 300 × 90 | **765,60** |
| SL FLEX LA RW35ST P 158W 740 WAL | **5866944** | 4058075**552524** | ✓ | 158 | 23900 | 151 | 4000 | 100000 | 35 × 135 | 70 | 617 × 300 × 90 | **765,60** |

[1] Die genauen Bedingungen finden Sie unter www.ledvance.de/garantie
[2] t[h]: L90 / B10 @ 25 °C ($T_a$)
[3] Unverbindliche Preisempfehlung exkl. MwSt., Änderungen vorbehalten

# STREETLIGHT FLEX ZUBEHÖR

Montagezubehör für STREETLIGHT FLEX Leuchten

1

2

- Großer Mastadapter für 76 mm Masten
- Reduzierungsstück, zur Montage des Standardmastadapers an 42 mm Masten
- Für sämtliche Produkte der Streetlight Flex Familie geeignet

## WEITERE PRODUKTDETAILS

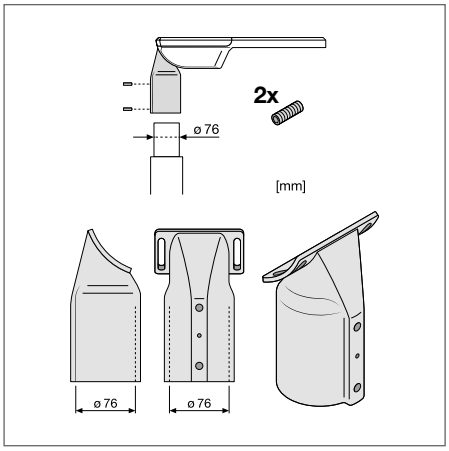


ADAPTER FÜR 76 MM MASTEN

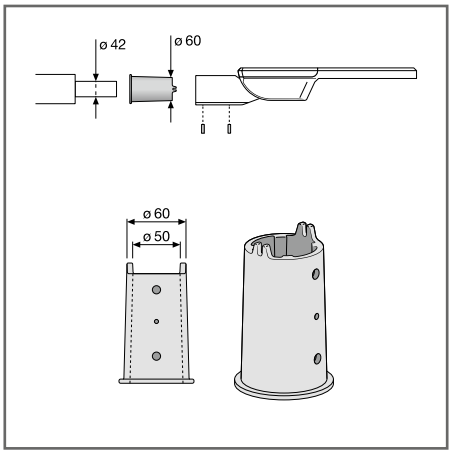


REDUZIERUNGSADAPTER FÜR 42 MM MASTEN

LEDVANCE 5 JAHRE GARANTIE [1]

| Produktbezeichnung | Art.Nr. | EAN (GTIN) | L × B × H [mm] Ø × H [mm] | MATERIAL | FARBE | No. | UVP [EUR] [2] |
|---|---|---|---|---|---|---|---|
| SL FLEX SPIGOT 76MM WAL | **5866421** | 4058075**552531** | 191 × 114 × 91 | Aluminum | Weißaluminium | 1 | **35,50** |
| SL FLEX REDUCTION 60 TO 42MM WAL | **5866448** | 4058075**552579** | 76 × 122 | Aluminum | Weißaluminium | 2 | **29,50** |

[1] Die genauen Bedingungen finden Sie unter www.ledvance.de/garantie
[2] Unverbindliche Preisempfehlung exkl. MwSt., Änderungen vorbehalten
Die im Katalog gezeigten Bilder dienen nur zu Illustrationszwecke. Informationen zu Größe und Farbe entnehmen Sie bitte der Produkttabelle.

P

# URBAN LANTERN

Leuchte mit elliptischer Lichtverteilung für Flächenbeleuchtung

## PRODUKTEIGENSCHAFTEN

- Schutzklasse: II
- Lebensdauer (L80/B10): bis zu 100.000 h (bei 25 °C)
- Schutzart: IP66
- Stoßfestigkeit: IK10
- Symmetrische oder Asymmetrische Lichtverteilung

## PRODUKTVORTEILE

- Sehr vielseitig durch Multi Lumen und Multi ColorFlimmerarmes Licht dank speziellem elektronischen Vorschaltgerät
- Energieeinsparung dank Systemlicht-ausbeute von bis zu 139 lm/W
- Lichtstark, robust und langlebig
- 5 Jahre Garantie

## ANWENDUNGSBEREICHE

- Ersatz für Leuchten mit Quecksilber-dampf- oder Halogen-Metalldampflampen
- Straßen und Fußgängerzonen
- Installationen auf Wohngebäuden
- Parks
- Öffentlicher Raum

## WEITERE PRODUKTDETAILS

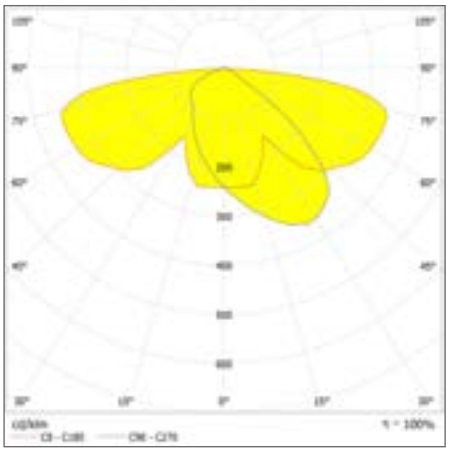

URB LTRN V 29/59W ASYMPS

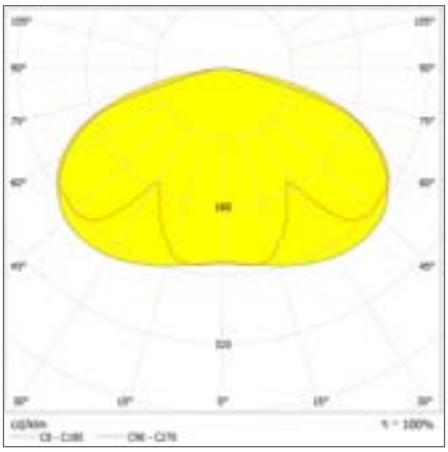

URB LTRN V 29/59W SYMPS

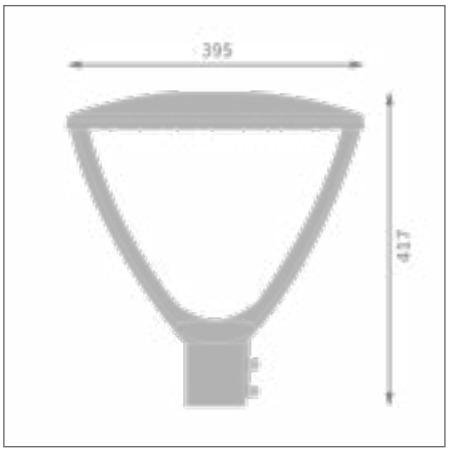


Die im Katalog gezeigten Bilder dienen nur zu Illustrationszwecke. Informationen zu Größe und Farbe entnehmen Sie bitte der Produkttabelle.

## URBAN LANTERN SYMMETRISCH

Beleuchtung von Flächenanwendungen

VALUE CLASS | MULTI SELECT | BEG-FÖRDERFÄHIG | FLIMMER-WERT ≤10% | IP66 | IK10 | LEDVANCE 5 JAHRE GARANTIE [1]

| | Produktbezeichnung | Art.Nr. | EAN (GTIN) | BEG-FÖRDERFÄHIG | W | lm | lm/W | K | L90 [2] | FARBE | CRI | Ø × H [mm] | UVP [EUR] [3] |
|---|---|---|---|---|---|---|---|---|---|---|---|---|---|
| NEU | URB LTRN V 29WSYMPS830-840IP66GY | **7430973** | 4099854**246838** | ✓ | 15/ 20/ 25/ 29 | 2040/ 2720/ 3400/ 3945 | 136 | 3000/4000 | 68000 | Grau | 80 | 395 × 417 | **250,00** |
| NEU | URB LTRN V 29WSYMPS830-840IP66BK | **7430981** | 4099854**246845** | ✓ | 15/ 20/ 25/ 29 | 2040/ 2720/ 3400/ 3945 | 136 | 3000/4000 | 68000 | Schwarz | 80 | 395 × 417 | **250,00** |
| NEU | URB LTRN V 59WSYMPS830-840IP66GY | **7431007** | 4099854**246791** | ✓ | 34/ 42/ 49/ 59 | 4730/ 5840/ 6800/ 8200 | 139 | 3000/4000 | 63000 | Grau | 80 | 395 × 417 | **290,00** |
| NEU | URB LTRN V 59WSYMPS830-840IP66BK | **7431015** | 4099854**246807** | ✓ | 34/ 42/ 49/ 59 | 4730/ 5840/ 6800/ 8200 | 139 | 3000/4000 | 63000 | Schwarz | 80 | 395 × 417 | **290,00** |

## URBAN LANTERN ASYMMETRISCH

Einbau von Beleuchtungsanlagen für Geh- und Radwege

VALUE CLASS | MULTI SELECT | BEG-FÖRDERFÄHIG | FLIMMER-WERT ≤10% | IP66 | IK10 | LEDVANCE 5 JAHRE GARANTIE [1]

| | Produktbezeichnung | Art.Nr. | EAN (GTIN) | BEG-FÖRDERFÄHIG | W | lm | lm/W | K | L90 [2] | FARBE | CRI | Ø × H [mm] | UVP [EUR] [3] |
|---|---|---|---|---|---|---|---|---|---|---|---|---|---|
| NEU | URB LTRN V29WASYMPS830-840IP66GY | **7430930** | 4099854**246852** | ✓ | 15/ 20/ 25/ 29 | 2040/ 2720/ 3400/ 3945 | 136 | 3000/4000 | 68000 | Grau | 80 | 395 × 417 | **250,00** |
| NEU | URB LTRN V29WASYMPS830-840IP66BK | **7430949** | 4099854**246784** | ✓ | 15/ 20/ 25/ 29 | 2040/ 2720/ 3400/ 3945 | 136 | 3000/4000 | 68000 | Schwarz | 80 | 395 × 417 | **250,00** |
| NEU | URB LTRN V59WASYMPS830-840IP66GY | **7430957** | 4099854**246814** | ✓ | 34/ 42/ 49/ 59 | 4730/ 5840/ 6800/ 8200 | 139 | 3000/4000 | 68000 | Grau | 80 | 395 × 417 | **290,00** |
| NEU | URB LTRN V59WASYMPS830-840IP66BK | **7430965** | 4099854**246821** | ✓ | 34/ 42/ 49/ 59 | 4730/ 5840/ 6800/ 8200 | 139 | 3000/4000 | 68000 | Schwarz | 80 | 395 × 417 | **290,00** |

[1] Die genauen Bedingungen finden Sie unter www.ledvance.de/garantie
[2] t[h]: L90 / B10 @ 25 °C ($T_a$)
[3] Unverbindliche Preisempfehlung exkl. MwSt., Änderungen vorbehalten

# NOTBELEUCHTUNG

## SICHERHEIT: EINE FRAGE DES LICHTS

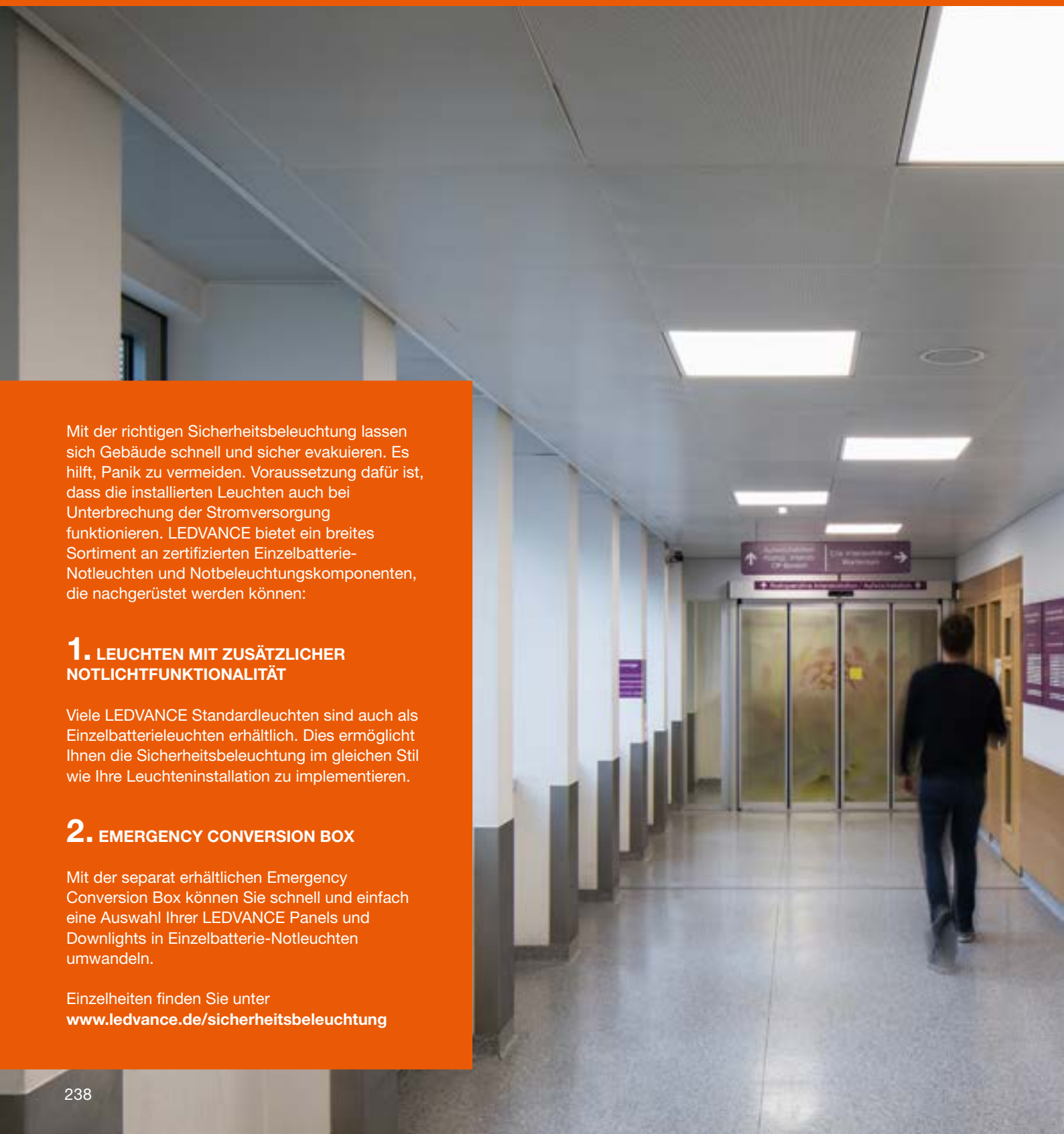

Mit der richtigen Sicherheitsbeleuchtung lassen sich Gebäude schnell und sicher evakuieren. Es hilft, Panik zu vermeiden. Voraussetzung dafür ist, dass die installierten Leuchten auch bei Unterbrechung der Stromversorgung funktionieren. LEDVANCE bietet ein breites Sortiment an zertifizierten Einzelbatterie-Notleuchten und Notbeleuchtungskomponenten, die nachgerüstet werden können:

### 1. LEUCHTEN MIT ZUSÄTZLICHER NOTLICHTFUNKTIONALITÄT

Viele LEDVANCE Standardleuchten sind auch als Einzelbatterieleuchten erhältlich. Dies ermöglicht Ihnen die Sicherheitsbeleuchtung im gleichen Stil wie Ihre Leuchteninstallation zu implementieren.

### 2. EMERGENCY CONVERSION BOX

Mit der separat erhältlichen Emergency Conversion Box können Sie schnell und einfach eine Auswahl Ihrer LEDVANCE Panels und Downlights in Einzelbatterie-Notleuchten umwandeln.

Einzelheiten finden Sie unter
**www.ledvance.de/sicherheitsbeleuchtung**

## STANDARDLEUCHTEN MIT NOTLICHTFUNKTIONALITÄT

1



SURFACE BULKHEAD EM

PANEL INDIVILED EM

DAMP PROOF LED EM

DAMP PROOF HOUSING EM

LINEAR SURFACE IP44 EM

TRUSYS FLEX EM

LINEAR ULTRA OUTPUT EM

LEDVANCE BIETET EIN UMFANGREICHES PORTFOLIO AN EINZELBATTERIE-NOTLEUCHTEN

- Notleuchten zertifiziert nach EN 60598-2-22
- Integrierte automatische Testfunktion zum einfachen Testen des Notlichtbetriebs
- Notlicht- und Batteriezustandsanzeige durch integrierte Status-LED
- Notbeleuchtung betrieben mit langlebigem LiFePO4-Akku (3 h Entladezeit)

Details zu den verfügbaren EANs finden Sie in den jeweiligen Produktbereichen der angezeigten Leuchten.

## LEUCHTEN-UPGRADES MIT DER EMERGENCY CONVERSION BOX

2

Mit unserer Emergency Conversion Box, können zertifizierte Leuchten mit Einzelbatterien-Notfunktion ausgestattet werden. Eine aktuelle Kompatibilitätsliste ist auf unserer Website verfügbar.

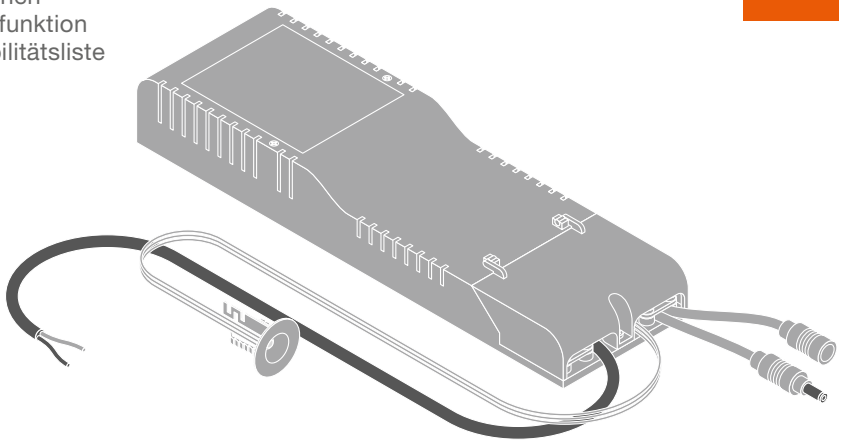

**IHRE VORTEILE BEIM UPGRADE MIT DER EMERGENCY CONVERSION BOX:**

- Plug-and-Play-System ermöglicht einfache Installation und schnelle Umrüstung bestehender Leuchten
- Notlichtmodul reduziert Lagerhaltungsaufwand für Notleuchten
- Integrierte automatische Testfunktion zum einfachen Testen des Notlichtbetriebs
- Sicherheitsbeleuchtung betrieben mit langlebigem LiFePO4-Akku (3 h Entladezeit)

# DAMP PROOF LED EMERGENCY: PLANUNGSBEISPIEL FÜR ANTIPANIK- UND FLUCHTWEGBELEUCHTUNG

DAMP PROOF LED EM

**Weitere Informationen und Planungshilfen für Notleuchten finden Sie im eKatalog unter www.ledvance.de/professional**

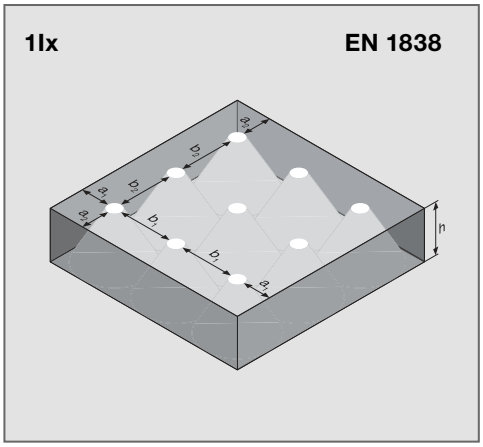


## ANTI-PANIK-BELEUCHTUNG

| h [m] | $a_1$ [m] | $b_1$ [m] | $a_2$ [m] | $b_2$ [m] |
|---|---|---|---|---|
| 2.5 | 4.0 | 9.5 | 4.0 | 9.0 |
| 3.0 | 4.5 | 10.0 | 4.5 | 9.5 |
| 3.5 | 5.0 | 10.5 | 5.0 | 10.0 |
| 4.0 | 5.5 | 11.0 | 5.5 | 10.5 |

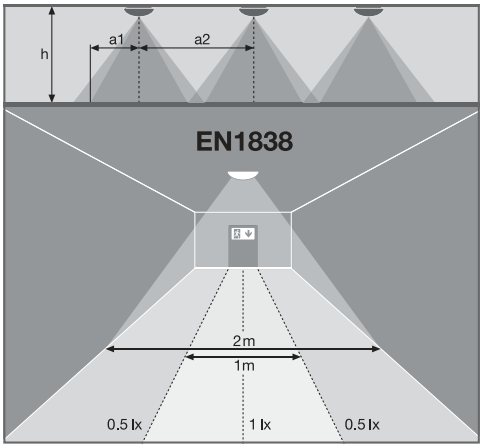


## RETTUNGSWEGBELEUCHTUNG

| h [m] | $a_1$ [m] | $a_2$ [m] |
|---|---|---|
| 2.5 | 4.0 | 9.0 |
| 3.0 | 4.5 | 9.5 |
| 3.5 | 5.0 | 10.0 |
| 4.0 | 5.5 | 10.5 |

# EMERGENCY CONVERSION BOX

Emergency Conversion Box für den Umbau von Einbauleuchten zu Sicherheitsleuchten mit Einzelbatterie

- Sicherheitsbeleuchtungs-Baustein mit Einzelbatterie
- Funktionstest der Sicherheitsbeleuchtung: automatisch (AT)
- Batterietechnologie: LiFePO4
- Für Deckeneinbau
- Umrüstung einer Auswahl von LEDVANCE Panels und Downlights zu Sicherheitsleuchten
- Sicherheitsbeleuchtungs-Baustein reduziert die Lagerhaltungkomplexität von Sicherheitsleuchten
- Plug-and-play-System ermöglicht einfache Installation
- Einfache Prüfung der Sicherheitsbeleuchtungs-Funktion durch integrierte automatische Testfunktion
- Betrieb der Sicherheitsbeleuchtungs-Funktion mit langlebiger LiFePO4 Batterie mit 3h Betriebsentladungszeit

LEDVANCE 3 JAHRE GARANTIE [1]

| Produktbezeichnung | Art.Nr. | EAN (GTIN) | L × B × H [mm] Ø × H [mm] | MATERIAL | FARBE | | UVP [EUR] [2] |
|---|---|---|---|---|---|---|---|
| EM Conversion Box | **5213231** | 4058075**237025** | 292 × 81 × 41 | — | — | 1 | **114,70** |

## NOTBELEUCHTUNGSEIGENSCHAFTEN

| Produktbezeichnung | Akkulaufzeit ein sicherheits Betriebsmodus | Art des Notfalls Betriebstest | Art des Notfalls leichter Betrieb | Lichtstrom im Notfall Betriebsmodus | Batterietyp |
|---|---|---|---|---|---|
| EM Conversion Box | 3h | Automatic | Gewartet/nicht gewartet | 300...480 lm (depending on the luminaire) | LiFePO4 |

[1] Die genauen Bedingungen finden Sie unter www.ledvance.de/garantie
[2] Unverbindliche Preisempfehlung exkl. MwSt., Änderungen vorbehalten
Die im Katalog gezeigten Bilder dienen nur zu Illustrationszwecke. Informationen zu Größe und Farbe entnehmen Sie bitte der Produkttabelle.

# HOCHWERTIG, KOMPAKT UND EFFIZIENT
# LEDVANCE LED-TREIBER FÜR KONSTANTSTROM

Auch für die Integration in LED-Leuchten oder den Betrieb von autarken Downlights/ Spotlights im Innenbereich bietet LEDVANCE mit seinen Treibern für Konstantstrom (CC) die passende Lösung.

Die große Auswahl an hochwertigen SELV-isolierten LEDVANCE Konstant-strom-LED-Treibern mit Ausgangsströmen von 250 mA bis 1 400 mA bietet Ihnen solide Möglichkeiten zum Betrieb nahezu aller gängigen LED-Module. Flexible Leistungseinstellungen ermöglichen eine korrekte Integration in verschiedene LED-Leuchten. Phasenanschnitt- und Phasenabschnittoptionen sind für Dim-manwendungen erhältlich. Das kompakte Gehäusedesign, optionale Kabelklemmen und die einfache Verdrahtung machen die Installation auch auf engstem Raum schnell und einfach und reduzieren Ihre Installationszeit und -kosten. Die Lebens-dauer von bis zu 50 000 Stunden ist ein weiteres starkes Argument.

## BEZEICHNUNG DER CC-TREIBER

Die Namen der CC-Treiber verraten ihre Eigenschaften:

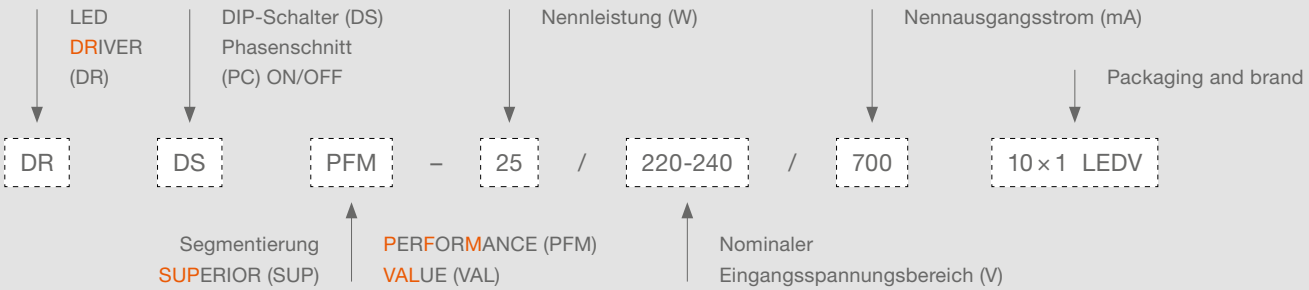

# LED DRIVER DALI PERFORMANCE G2

Kompakter Konstantstrom LED-Treiber mit DALI-Dimmschnittstelle

1

2

3

## PRODUKTEIGENSCHAFTEN

- Geringes Flackern ermöglicht hohe Lichtqualität sowie guten visuellen Komfort
- Push-DIM-Anwendung zur einfache Steuerung
- Hochqualitatives Dimmen von 1…100 %
- Flexible Dip-Schalter-Stromeinstellungen in 50-mA-Schritten
- Werkzeuglose Montage

## ANWENDUNGSBEREICHE

- Geeignet für SELV-Installationen im Innenbereich
- Für den Einsatz in Sicherheitsbeleuchtungssystemen geeignet (DC tauglich)
- Befestigung und Einbau in Möbel
- Lineare Lichtlösungen für Büros, Bildungsstätten, Lagerbereiche und Retail

PERFORMANCE CLASS · M M · UN-PROTECTED · DIM · CC 150–1400 mA · DALI-2 · IP 20 · LEDVANCE 5 JAHRE GARANTIE [1]

| Produktbezeichnung | Art.Nr. | EAN (GTIN) | W | V | $V_{OUT}$ | Hz | $I_{[mA]}$ |
|---|---|---|---|---|---|---|---|
| DR DALI-PFM-26/220-240/700 | **6171494** | 4058075**779631** | 26 | 220…240 | 9…52 | 50/60 | 150/200/250/300/350/400/450/500/550/600/650/700 |
| DR DALI-PFM-44/220-240/1050 | **6171516** | 4058075**779723** | 44 | 220…240 | 9…52 | 50/60 | 700/750/800/850/900/950/1000/1050 |
| DR DALI-PFM-60/220-240/1A4 | **6171508** | 4058075**779662** | 60 | 220…240 | 9…52 | 50/60 | 700/750/800/850/900/950/1000/1050/1100/1200/1250/1300/1350/1400 |

| Produktbezeichnung | | W | t[h] [2] | Ta | Tc | SCHUTZ-KLASSE | L × B × H [mm] Ø × H [mm] | No. | UVP [EUR] [3] |
|---|---|---|---|---|---|---|---|---|---|
| DR DALI-PFM-26/220-240/700 | +/– 5 | 1…100 | 50000 | –20…+50 | 85 | II | 98 × 44 × 32 | 1 | **47,90** |
| DR DALI-PFM-44/220-240/1050 | +/– 5 | 1…100 | 50000 | –20…+50 | 90 | II | 98 × 44 × 32 | 2 | **49,00** |
| DR DALI-PFM-60/220-240/1A4 | +/– 5 | 1…100 | 50000 | –20…+50 | 90 | II | 112 × 76 × 32 | 3 | **53,00** |

## AUSSTATTUNG/ZUBEHÖR

| | |
|---|---|
| **Produktbezeichnung** | DR AY ZB+DALI CLAMP DUO |
| **Beschreibung** | — |
| **Art.Nr.** | **5626757** |
| **GTIN (EAN)** | 4058075**483125** |
| **L × B × H [mm]** | 52.5 × 76 × 32 |
| **UVP [EUR]** | **4,85**[3] |

| | |
|---|---|
| **Produktbezeichnung** | DR AY ZB+DALI CLAMP |
| **Beschreibung** | — |
| **Art.Nr.** | **5626765** |
| **GTIN (EAN)** | 4058075**483149** |
| **L × B × H [mm]** | 50 × 44 × 32 |
| **UVP [EUR]** | **3,85**[3] |

[1] Die genauen Bedingungen finden Sie unter www.ledvance.de/garantie
[2] Bei maximale$_m$ Tc = 75 °C / 10 % Ausfallrate | [3] Unverbindliche Preisempfehlung exkl. MwSt., Änderungen vorbehalten
Die im Katalog gezeigten Bilder dienen nur zu Illustrationszwecke. Informationen zu Größe und Farbe entnehmen Sie bitte der Produkttabelle.

# LED DRIVER PHASE-CUT PERFORMANCE

Konstantstrom LED Treiber mit Phase-cut Dimminterface

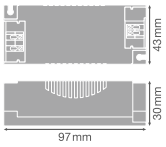


1

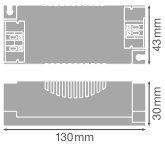


2

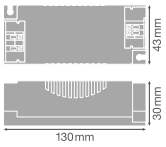


3

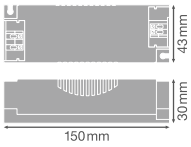


4

## PRODUKTEIGENSCHAFTEN

- Ermöglicht die Installation mit häufig verwendeten Phasenanschnitts- und abschnittsdimmer
- 5 Jahre Garantie
- Schlankes Gehäuse für schmale Installationen
- Hohe Effizienz und Zuverlässigkeit

## ANWENDUNGSBEREICHE

- Geeignet für LED-Leuchten und LED-Module
- Geeignet für Leuchten der Schutzklasse I und II
- Für SELV-Installationen in Innenräumen
- Büros, Einkaufszentren, Krankenhäuser, Restaurants, Hotels

PERFOR-MANCE CLASS | TÜV SÜD | UN-PROTECTED | PHASE CUT | DIM | CC 350 / 700 mA | IP 20 | LEDVANCE 5 JAHRE GARANTIE [1]

| Produktbezeichnung | Art.Nr. | EAN (GTIN) | W | V | $V_{OUT}$ | Hz | $I_{[mA]}$ | THD |
|---|---|---|---|---|---|---|---|---|
| DR PC-PFM-13/220-240/350 | **5215846** | 4058075**239814** | 13 | 220…240 | 17…36 | 50/60 | 350 | < 5 |
| DR PC-PFM-18/220-240/350 | **5215854** | 4058075**239838** | 18 | 220…240 | 32…54 | 50/60 | 350 | < 5 |
| DR PC-PFM-25/220-240/700 | **5215862** | 4058075**239852** | 25 | 220…240 | 20…36 | 50/60 | 700 | < 5 |
| DR PC-PFM-35/220-240/700 | **5215870** | 4058075**239876** | 35 | 220…240 | 30…50 | 50/60 | 700 | < 5 |

| Produktbezeichnung | W | t[h] [2] | Ta | Tc | SCHUTZ-KLASSE | L × B × H [mm] Ø × H [mm] | No. | UVP [EUR] [3] |
|---|---|---|---|---|---|---|---|---|
| DR PC-PFM-13/220-240/350 | 10…100 | 50000[a)] | –20…+50 | 75 | II | 97 × 43 × 30 | 1 | **16,45** |
| DR PC-PFM-18/220-240/350 | 10…100 | 50000[b)] | –20…+50 | 70 | II | 130 × 43 × 30 | 2 | **18,90** |
| DR PC-PFM-25/220-240/700 | 10…100 | 50000[a)] | –20…+50 | 75 | II | 130 × 43 × 30 | 3 | **20,60** |
| DR PC-PFM-35/220-240/700 | 10…100 | 50000[c)] | –20…+50 | 85 | II | 150 × 43 × 30 | 4 | **31,15** |

## AUSSTATTUNG/ZUBEHÖR

| | |
|---|---|
| **Produktbezeichnung** | DR AY PC-PFM-CLAMP DUO |
| **Beschreibung** | Cable clamps for Phase-Cut LED Drivers |
| **Art.Nr.** | **5217288** |
| **GTIN (EAN)** | 4058075**313170** |
| **L × B × H [mm]** | 38.3 x 34 x 28.5 |
| **UVP [EUR]** | **2,15**[3] |

[1] Die genauen Bedingungen finden Sie unter www.ledvance.de/garantie | [2] a) Bei maximale$_m$ Tc = 75 °C / 10 % Ausfallrate | [3] Unverbindliche Preisempfehlung exkl. MwSt., Änderungen vorbehalten, b) Bei maximaler $T_c$ = 70°C / 10% Ausfallrate, c) Bei maximaler $T_c$ = 85°C / 10% Ausfallrate
Die im Katalog gezeigten Bilder dienen nur zu Illustrationszwecke. Informationen zu Größe und Farbe entnehmen Sie bitte der Produkttabelle.

# LED DRIVER DIP-SWITCH

Konstantstrom-LED-Treiber mit Dip-Switch-Stromeinstellung

1

2

3

## PRODUKTEIGENSCHAFTEN

- Hohe Flexibilität durch einstellbare Ausgangsströme über Dip-Schalter
- Geringes Flackern ermöglicht hohe Lichtqualität sowie guten Sehkomfort
- 5 Jahre Garantie
- Schlankes Gehäuse für schmale Installationen
- Hohe Effizienz und Zuverlässigkeit

## ANWENDUNGSBEREICHE

- Geeignet für LED-Leuchten und LED-Module
- Einsetzbar für Leuchten der Schutzklassen I und II
- Geeignet für ein breites Leuchtenspektrum (durch breiten Bereich von Abblendströmen)
- Für SELV-Innenanlagen
- Büroräume, Einkaufszentren, Krankenhäuser, Restaurants, Hotels

PERFOR-MANCE CLASS

UN-PROTECTED | CC 150 – 1050 mA | IP 20 | LEDVANCE 5 JAHRE GARANTIE [1]

| | Produktbezeichnung | Art.Nr. | EAN (GTIN) | W | V | $V_{OUT}$ | Hz | $I_{[mA]}$ | |
|---|---|---|---|---|---|---|---|---|---|
| NEU | DR DS-P-20/220-240/500 | **6447767** | 4099854**077050** | 20 | 220…240 | 20…42 | 50/60 | 150/200/250/300/350/400/450/500 | ≤ 5 |
| NEU | DR DS-P-30/220-240/700 | **6447775** | 4099854**077081** | 30 | 220…240 | 25…42 | 50/60 | 350/400/450/500/550/600/650/700 | ≤ 5 |
| NEU | DR DS-P-40/220-240/1A0 | **6447783** | 4099854**077111** | 42 | 220…240 | 25…40 | 50/60 | 700/750/800/900/950/1000/1050 | ≤ 5 |

| Produktbezeichnung | $t_{[h]}$ [2] | $T_a$ | $T_c$ | SCHUTZ-KLASSE | L × B × H [mm] Ø × H [mm] | No. | UVP [EUR] [3] |
|---|---|---|---|---|---|---|---|
| DR DS-P-20/220-240/500 | 50000 | –20…+50 | < 90 | II | 98 × 44 × 26 | 1 | **16,60** |
| DR DS-P-30/220-240/700 | 50000 | –20…+50 | < 80 | II | 98 × 44 × 26 | 2 | **18,20** |
| DR DS-P-40/220-240/1A0 | 50000 | –20…+50 | 85 | II | 98 × 44 × 26 | 3 | **18,60** |

## AUSSTATTUNG/ZUBEHÖR

| | |
|---|---|
| **Produktbezeichnung** | DR AY DS-P-CLAMP DUO |
| **Beschreibung** | DS-P-CLAMP DUO<br>Kabelklemmen für DIP-Switch LED-Treiber |
| **Art.Nr.** | **6447791** |
| **GTIN (EAN)** | 4099854**077937** |
| **L × B × H [mm]** | 35 × 35 × 24 |
| **UVP [EUR]** | **3,20**[3] |

[1] Die genauen Bedingungen finden Sie unter www.ledvance.de/garantie | [2] Bei maximalem Tc = 75 °C / 10 % Ausfallrate | [3] Unverbindliche Preisempfehlung exkl. MwSt., Änderungen vorbehalten
Die im Katalog gezeigten Bilder dienen nur zu Illustrationszwecke. Informationen zu Größe und Farbe entnehmen Sie bitte der Produkttabelle.

SCHNELL & EINFACH

# MASSGESCHNEIDERTE LICHT-PLANUNGEN – MIT UNSEREM FAST LIGHT CALCULATIONTOOL ODER DIALUX/RELUX

Wir haben unsere Tools und Services zusammengestellt, um genaue Berechnungen für Ihre Projekte zu erhalten. Sie wollen schnelle Informationen mit dem Fast Light Calculation Tool oder eine professionelle Detailplanung mit DIALux und RELUX? Wir beraten Sie individuell und planen gemeinsam mit Ihnen die optimale Beleuchtung für Ihr Gesamtprojekt.

## FAST LIGHT CALCULATION TOOL

Mit dem praktischen Berechnungstool auf unserer Website bieten wir Installateuren und Lichtprofis eine schnelle und einfache Möglichkeit, Beleuchtungsprojekte erfolgreich zu planen. Die Ergebnisse werden in einem PDF-Dokument zusammengestellt, das Sie beispielsweise an Ihre E-Mail-Ausschreibungen anhängen können. Weitere Informationen finden Sie unter **ledvance.de/flct**

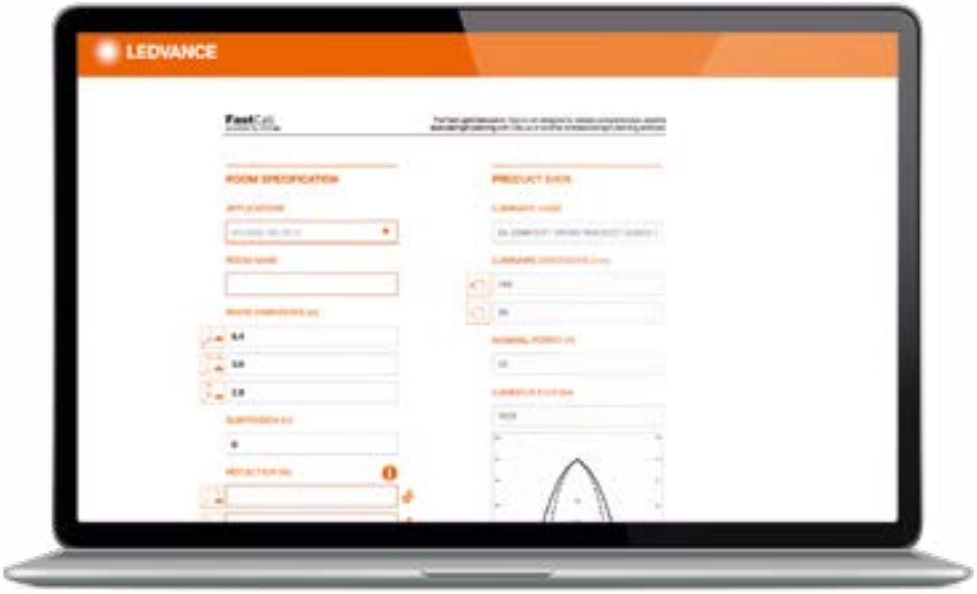


## DIE VOM TOOL BEREITGESTELLTEN INFORMATIONEN UMFASSEN FOLGENDES:

- Anzahl der benötigten Leuchten
- Grundriss, der die Verteilung der Leuchten zeigt
- Beleuchtungsstärke, Gesamtleistung (W) und spezifische Belastung (W/m2 )
- Lichtverteilungskurve für jede Leuchte

## MORE BENEFITS FOR YOU:

- Intuitive operation of the tool
- Preselection of application areas with minimum lux values
- Info boxes explaining the values to be entered
- Generation of a final PDF with the results, including a floor plan showing the distribution of the luminaires

* Das Fast Light Calculation Tool ist kein Ersatz für eine umfassende professionelle Planung mit DIALux oder einer anderen professionellen Lichtplanungssoftware.

PROFESSIONAL

## DIALUX UND RELUX

Gute Nachrichten für DIALux und RELUX Anwender: Seit Anfang 2018 arbeitet LEDVANCE mit den Softwareherstellern zusammen. DIALux und RELUX Nutzer können LEDVANCE Produkte jetzt ganz einfach in ihre Beleuchtungspläne integrieren. Auch unsere Leuchtendaten sind BIM-fähig.

Darüber hinaus unterstützen wir Anwender mit individueller Beratung bei der Planung ihrer Beleuchtungssysteme und bieten maßgeschneiderte Lösungen für die unterschiedlichsten Beleuchtungsanforderungen – alles aus einer Hand.

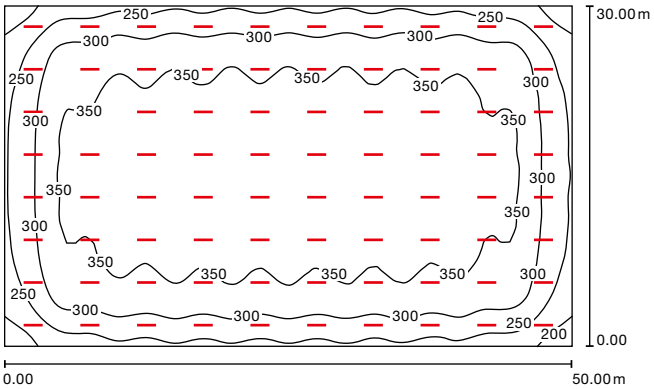


Werte in Lux, Maßstab 1:386
Spezifische Anschlussleistung:
2,67 W/m² = 0,82 W/m²/100 lx
(Grundfläche: 1 500 m²)

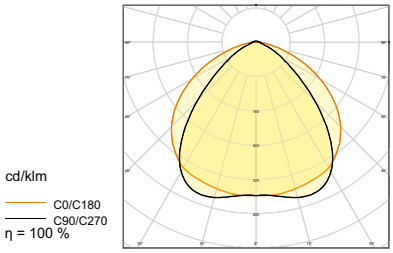


## BEISPIEL DIALUX-BERECHNUNG MIT TRUSYS PFM 50 W/4000 K

### RAUMDEFINITION
Industrielles Lager

### RAUMABMESSUNGEN
- Grundfläche: 1 500 m²
- Deckenhöhe: 8 m
- Installationshöhe: 7 m

### REFLEXION
- Obergrenze: 70 %
- Wände (4): 50 %
- Fußboden 20%

### GRUNDLAGE FÜR DIE BERECHNUNG
- Relevante Norm DIN EN12464-1
- Erforderliche Beleuchtungsstärke Em: 300 lx
- Erforderliche Homogenität Emin/Em: 0,40
- Wartungsfaktor 0,8
- Grenzzone: 0,00 m

## ERGEBNISSE: BELEUCHTUNGSSTÄRKE IN DEN LAGERRÄUMEN

| Bereich | Durchschnitt (Ziel) | Min | Max | Gleichmäßigkeit Emin/Em (Ziel) |
|---|---|---|---|---|
| Arbeitsebene, Lagerraum | **325 lx** (300 lx) | 168 lx | 385 lx | **0.516** (0.4) |

## IHRE VORTEILE AUF EINEN BLICK

Maßgeschneiderte Kalkulation für eine exakte Planung Ihres Projekts:

- Gleichmäßig gute Lichtverteilung
- Genaue Wattzahl pro qm
- Maximal effiziente Berechnung der benötigten Leuchtenanzahl

**Überzeugen Sie sich selbst.**

## FALLSTUDIE:

# EDUARDO TORROJA INSTITUT FÜR BAUWESEN SCIE

**DIE WICHTIGSTEN FAKTEN AUF EINEN BLICK:**

- Über 800 neue LED-Leuchten und Lampen installiert
- Modernisierung der Lichttechnik mit nahtloser Integration in das bestehende hausinterne Steuerungssystem
- Gesteigerte Effizienz, verbesserte Lichtqualität und reduzierte Wartungskosten
- Einhaltung von Arbeitsschutz- und Energieeffizienz-Vorschriften

# ENCES

## MODERNE LED-LÖSUNGEN AUS EINER HAND

**Das Eduardo-Torroja-Institut für Bauwissenschaften (IETCC) in Madrid konzentriert sich auf wissenschaftliche Forschung und technologische Fortschritte im Bauwesen und bei Materialien. Um seine Beleuchtung zu modernisieren und gleichzeitig das ursprüngliche architektonische Design und die Identität zu bewahren, wollte das Institut die historischen Gebäude mit energieeffizienter LED-Technologie umrüsten und diese in das Steuerungssystem integrieren.**

LEDVANCE rüstete die Beleuchtungsanlage in den Gebäuden erfolgreich mit über 800 modernen LED-Leuchten und -Lampen um, zum Beispiel in den Eingangshallen, Eingangsbereiche n, Fluren, Außenbereichen, der Kantine und der Vorstandslobby. Diese Modernisierung hat die Einhaltung der Vorschriften zur Arbeitssicherheit und Energieeffizienz gewährleistet, lieferte dem Kunden verbesserte Lichtqualität und geringere Wartungskosten.

### PROJEKT:

Umrüstung auf effiziente LED-Beleuchtung im historischen Institutsgebäude

VERTICAL: Gebäudemanagement - Bildungseinrichtungen
ANWENDUNG: Beleuchtung für Büro und Industrie
TECHNOLOGIE: LED-Technik

### LEDVANCE PRODUKTE:

LED Panel Comfort 1200

LED Tracklight Spot Zoom Dim

LED Damp Proof

LED Surface Compact

# RUNDUM GUTES LICHT
# DAS GESAMTE LEDVANCE-SORTIMENT

LEDVANCE bietet ein breites Portfolio an energieeffizienten und zukunftssicheren Beleuchtungslösungen. Ob Sie nun Leuchten, Lampen, HCL-Systeme, elektronische Komponenten, Lichtmanagementsysteme oder intelligente Produkte für den Wohnbereich benötigen - LEDVANCE ist Ihr kompetenter Partner für komplexe Beleuchtungsprojekte. Auf LEDVANCE können Sie sich immer verlassen, wenn es um exzellente Markenqualität, professionellen Service und ein gutes Preis-/Leistungsverhältnis geht.

## FUNKTIONALE ÄSTHETISCHE LEUCHTEN

Das umfangreiche Leuchtenportfolio deckt nahezu alle professionellen und private Anwendungen ab und bietet hervorragende Qualität und Funktionalität. LEDVANCE bietet eine ständig wachsende Anzahl von Leuchten, die über den DALI-Standard oder Zigbee-Protokoll kommunizieren. Bei Verwendung der richtigen Steuergeräte sind sogar IoT-Funktionen über Cloud-Services möglich. Unsere Systeme bieten dem Nutzer Tunable White Licht nach persönlichen Vorlieben oder sogar biologisch wirksames Licht für mehr Wohlbefinden. VIVARES ist die Dachmarke für all diese Lichtmanagement-Optionen aus einer Hand.

## HOCHEFFIZIENTE LAMPEN

Unser neues professionelles LEDVANCE LED-Lampenportfolio bietet Ihnen eine umfassende Auswahl an Formen und Sockelgrößen sowie Typen mit Zusatzfunktionen (z. B. Sensoren) für unterschiedlichste Anforderungen - alle EU-konform, zukunftssicher, energieeffizient und kosteneffizient.

## FLEXIBLES LED-STRIP SYSTEM

Das LED-Strip-System besteht aus einer großen Anzahl von flexiblen LED-Strips, Treibern und passendem Zubehör. Mit einer breiten Auswahl an Lichtströmen und Lichtfarben ermöglicht das System maßgeschneiderte Beleuchtungslösungen. Und mit unserem Cut-on-Demand Service entwerfen wir kundenspezifische Projektlösungen für praktisch jede Anwendung im Innen- und Außenbereich. Einfach zu planen, einfach zu kombinieren und einfach zu installieren - das ist das Prinzip.

## LICHTMANAGEMENT IST VIVARES

Mit den VIVARES Lichtmanagementsystemen (LMS) bietet LEDVANCE alles, was Sie brauchen, um Ihr Licht zu optimieren und gleichzeitig Energie, $CO_2$ und Kosten zu sparen. Sowohl Etagenlösungen bis zu 1 000 m² als auch Einzelraumlösungen bis zu 200 m² werden mit den passgenauen LMS-Komponenten und kompatiblen Leuchtmitteln abgedeckt. Die Systeme sind einfach in der Konfiguration und Inbetriebnahme von Plug and Play bis hin zu komplexeren, anpassbaren Lösungen oder App-Steuerung und werden mit einer 5-Jahres-Garantie ausgeliefert. Lichtmanagement ist einfach - mit allen Komponenten aus einer einzigen Quelle.

## INTELLIGENTE BELEUCHTUNG FÜR WOHNGEBÄUDE

Unsere intelligenten Produkte für den Wohnbereich bieten eine umfassende Kombination aus Innovation, Qualität, Zuverlässigkeit und Benutzerfreundlichkeit. Wir bieten eine passende Lösung für eine Vielzahl von Anforderungen, die eine intelligente Beleuchtung erfüllen muss.

## WEITERE INFORMATIONEN UND CLEVERE TOOLS

Unter ledvance.de finden Sie weitere Informationen über das umfangreiche Produktportfolio von LEDVANCE, clevere Apps und Tools, die Sie bei Ihrer täglichen Arbeit unterstützen.

**www.ledvance.de**

# IMMER UND ÜBERALL:
# DAS ONLINE-PORTAL MIT ALLEN INFORMATIONEN, BERATUNG UND FACHWISSEN

Suchen Sie Informationen zu unseren Produkten und Dienstleistungen? LEDVANCE hält Sie immer auf dem Laufenden: beim Großhandel, über unsere Vertriebsmitarbeiter oder über unser Kunden Service Center (E-Mail: contact@ledvance.com). Hier finden Sie einen Überblick über unsere Kompetenzseiten, Datenbanken und Tools.

- **PERFEKT GEFILTERT**
  Nutzen Sie die Online-Filter, um in unserem Leuchten-Portfolio genau das zu finden, was Sie suchen – Montageart, Schutzart, Lichtfarbe etc.: ledvance.de/leuchten

- **REFERENZEN GEBEN INSPIRATION**
  Eine Auswahl an Top-Beleuchtungsprojekten finden Sie unter ledvance.de/projekte

- **LEDVANCE SERVICE-PLUS**
  Unser spezialisierter Vertrieb unterstützt und berät unsere gewerblichen Endkunden – auch persönlich.
  Erfahren Sie alles Wissenswerte unter ledvance.de/vam

- **DOWNLOAD-CENTER**
  Kataloge, Kompatibilitätsübersichten, Broschüren und vieles mehr stehen in unserem Downloadcenter für Sie bereit: ledvance.de/download

- **UNSERE TOOLS FÜR SIE**
  Vom LED-Strip-Systemkonfigurator bis zum TCO-Rechner für Lampen finden Sie alle praktischen Tools, die Sie brauchen ledvance.de/tools

- **SERVICE AUF EINEN BLICK**
  Eine Übersicht aller unserer Leistungsangebote finden Sie unter ledvance.de/services

- **UNSERE AKTUELLEN NEUIGKEITEN FINDEN SIE AUF:**

## DIE ONLINE-TRAININGSPLATTFORM

Viele applikationsorientierte eLearnings für professionelle Anwender, praktische Ratschläge rund um die Installation, integrierter Normencheck, Planungstipps und vieles mehr.

Registrieren Sie sich und erfahren Sie mehr unter **training.ledvance.de**

## FAST LIGHT CALCULATOR

Das Lichtkalkulationstool – Berechnen Sie ganz bequem Ihren Leuchtenprojektbedarf unter Berücksichtigung relevanter Parameter wie der Raumgröße.[1] Direkt im E-Katalog verfügbar!

## LIGHT CALCULATION MIT DIALUX UND RELUX

DIALux- und RELUX-User können nun auch LEDVANCE Produkte ganz einfach in ihre Lichtplanung integrieren. Darüber hinaus unterstützen wir die Anwender durch Beratung, Berechnung und Aftersales-Support.

[1] Das Fast Light Calculation Tool ist kein Ersatz für eine umfassende professionelle Planung mit DIALux oder einer anderen professionellen Lichtplanungssoftware.

# EINLEUCHTENDE ZEICHEN, SYMBOLE UND ABKÜRZUNGEN

## ABKÜRZUNGSVERZEICHNIS

| | |
|---|---|
| **ASYM** | Asymmetrisch |
| **AT** | Automatischer Test |
| **BK** | Schwarz |
| **CCT** | Korrelierte Farbtemperatur |
| **D** | Direkt |
| **DA** | Doppelt asymmetrisch |
| **D/I** | Direkt/indirekt |
| **DEG** | Grad (Abstrahlwinkel |
| **DK** | Dunkles Licht (abgeschaltet) |
| **DL** | Downlight |
| **DN** | Nenndurchmesser |
| **DP** | Damp Proof |
| **DS** | Doppelt symmetrisch |
| **EM** | Notfall |
| **ER** | Energy Rail |
| **FL** | Flood (Abstrahlwinkel) |
| **Flood** | Floodlight |
| **FP** | Feuerfest (Brandschutzklasse bis…) |
| **GY** | Grau |
| **HB** | High Bay |
| **HO** | Hoher Output |
| **IND** | Indirekt |
| **INDV** | IndiviLED |
| **LN** | Linear |
| **MT** | Manueller Test |
| **MP** | Mikroprismatisch (= UGR < 19) |
| **N** | Eng (Abstrahlwinkel) |
| **NFL** | Flood eng (Abstrahlwinkel) |
| **O** | Outdoor |
| **OP** | Opal |
| **PFM** | Performance |
| **RD** | Rund |
| **S** | Sensor |
| **SF** | Surface |
| **SI** | Silber |
| **SP** | Spot |
| **SQ** | Quadratisch |
| **Surface-C** | Surface Circular |
| **SYM** | Symmetrisch |
| **TH** | Durchgangsverdrahtung |
| **Track** | Tracklight |
| **UGR** | Einheitliche Blendungsbewertung |
| **UO** | Ultra Output |
| **VAL** | Wert |
| **VN** | Sehr enger Abstrahlwinkel |
| **VW** | Sehr breiter Abstrahlwinkel |
| **W** | Breit (90° Winkel) |
| **WT** | Weiß |
| **WW** | Wandfluter = asymmetrisch |

| | |
|---|---|
| IP | Schutzart |
| IP 20 / IP 44 | Schutzart, hinten / vorne |
| IK | IK-Stoßfestigkeitsgrad |
| CRI | Farbwiedergabeindex |
| SDCM ≤3 | MacAdam-Farbkonsistenz |
| | Dimmbar oder DALI |
| lm | Lichtstrom in lm |
| W | Leistung in Watt |
| K | Farbtemperatur in K |
| lm/W | Lichtausbeute |
| LEDVANCE 5 JAHRE GARANTIE | Garantie |
| | Sensorversionen |
| | Bewegungs-/Lichtsensor |
| | Deckenausschnitt |
| ERSATZ FÜR | Ersatz für herkömmliche Lampentechnologie |
| L70 | t [h]: L70/B50 @ 25 °C ($T_a$) |

| | |
|---|---|
| L80 | t [h]: L80/B10 @ 25 °C ($T_a$) |
| L90 | t [h]: L90/B10 @ 25 °C ($T_a$) |
| | Ausstrahlungswinkel in ° |
| g | Gewicht |
| | Verpackungseinheit |
| No. | Bild-Nr. |
| MULTI SELECT | Multi Select = Multi Lumen / Multi Color |
| | Schutzklasse I |
| | Schutzklasse II |
| EN EC | ENEC-Zertifizierung |
| TÜV SÜD | TÜV Süd Zertifizierung |
| TÜVRheinland CERTIFIED | TÜV-Rheinland-Zertifizierung |
| VIVA RES | Kompatibel mit Lichtmanagementsystemen |
| IoT READY * | Kompatibel mit Cloud-Services |
| HCL | Human Centric Lighting |
| TW | Tunable White |

*IoT = = Internet der Dinge. Das bedeutet, dass die Systeme Auswertungen in Form von Dashboards liefern können oder mit Cloud-Lösungen verbunden werden, die zum Beispiel den Energieverbrauch und die Wartungszyklen überwachen.

# IMMER UND ÜBERALL:
# DAS ONLINE-PORTAL MIT ALLEN INFORMATIONEN, BERATUNG UND FACHWISSEN

Suchen Sie Informationen zu unseren Produkten und Dienstleistungen? LEDVANCE hält Sie immer auf dem Laufenden: beim Großhandel, über unsere Vertriebsmitarbeiter oder über unser Kunden Service Center (E-Mail: contact@ledvance.com). Hier finden Sie einen Überblick über unsere Kompetenzseiten, Datenbanken und Tools.

- **PERFEKT GEFILTERT**
  Nutzen Sie die Online-Filter, um in unserem Leuchten-Portfolio genau das zu finden, was Sie suchen – Montageart, Schutzart, Lichtfarbe etc.: ledvance.de/leuchten

- **REFERENZEN GEBEN INSPIRATION**
  Eine Auswahl an Top-Beleuchtungsprojekten finden Sie unter ledvance.de/projekte

- **LEDVANCE SERVICE-PLUS**
  Unser spezialisierter Vertrieb unterstützt und berät unsere gewerblichen Endkunden – auch persönlich.
  Erfahren Sie alles Wissenswerte unter ledvance.de/vam

- **DOWNLOAD-CENTER**
  Kataloge, Kompatibilitätsübersichten, Broschüren und vieles mehr stehen in unserem Downloadcenter für Sie bereit: ledvance.de/download

- **UNSERE TOOLS FÜR SIE**
  Vom LED-Strip-Systemkonfigurator bis zum TCO-Rechner für Lampen finden Sie alle praktischen Tools, die Sie brauchen ledvance.de/tools

- **SERVICE AUF EINEN BLICK**
  Eine Übersicht aller unserer Leistungsangebote finden Sie unter ledvance.de/services

- **UNSERE AKTUELLEN NEUIGKEITEN FINDEN SIE AUF:**

## DIE ONLINE-TRAININGSPLATTFORM

Viele applikationsorientierte eLearnings für professionelle Anwender, praktische Ratschläge rund um die Installation, integrierter Normencheck, Planungstipps und vieles mehr.

Registrieren Sie sich und erfahren Sie mehr unter **training.ledvance.de**

## FAST LIGHT CALCULATOR

Das Lichtkalkulationstool – Berechnen Sie ganz bequem Ihren Leuchtenprojektbedarf unter Berücksichtigung relevanter Parameter wie der Raumgröße.[1] Direkt im E-Katalog verfügbar!

## LIGHT CALCULATION MIT DIALUX UND RELUX

DIALux- und RELUX-User können nun auch LEDVANCE Produkte ganz einfach in ihre Lichtplanung integrieren. Darüber hinaus unterstützen wir die Anwender durch Beratung, Berechnung und Aftersales-Support.

[1] Das Fast Light Calculation Tool ist kein Ersatz für eine umfassende professionelle Planung mit DIALux oder einer anderen professionellen Lichtplanungssoftware.

7 x
in Österreich


NIEDERLASSUNG GÖTZIS
Tel.: +43 (0)5 01210 17
Fax: +43 (0)5 01210 17 025
schaecke.goetzis@rexel.at

NIEDERLASSUNG SALZBURG
Tel.: +43 (0)5 01210 14
Fax: +43 (0)5 01210 14 250
schaecke.salzburg@rexel.at

NIEDERLASSUNG VILLACH
Tel.: +43 (0)5 01210 18
Fax: +43 (0)5 01210 18 057
schaecke.villach@rexel.at

NIEDERLASSUNG WIEN
Tel.: +43 (0)5 01210 13
Fax: +43 (0)5 01210 13 134
schaecke.wien@rexel.at

NIEDERLASSUNG INNSBRUCK
Tel.: +43 (0)5 01210 16
Fax: +43 (0)5 01210 16 032
schaecke.innsbruck@rexel.at

NIEDERLASSUNG LINZ
Tel.: +43 (0)5 01210 12
Fax: +43 (0)5 01210 12 195
schaecke.linz@rexel.at

NIEDERLASSUNG GRAZ
Tel.: +43 (0)5 01210 15
Fax: +43 (0)5 01210 15 044
schaecke.graz@rexel.at

SCHÄCKE ONLINE
www.schaecke.at



Gültig bis 2025 | Satz- und Druckfehler vorbehalten. | Es gelten die AGB's der Rexel Austria GmbH, die Sie in der jeweils letztgültigen Fassung unter www.schaecke.at/AGB. Bildnachweis: LEDVANCE GmbH


LEDVANCE

SCHÄCKE

REXEL

SCHÄCKE ist eine Marke von REXEL Austria