Nockenschalter

BNS 819-D10-R16-100-10-FD
Bestellcode: BNS051R

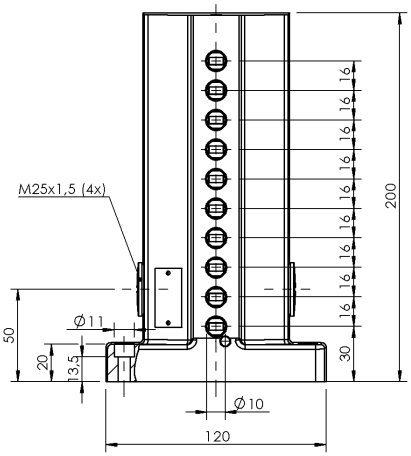

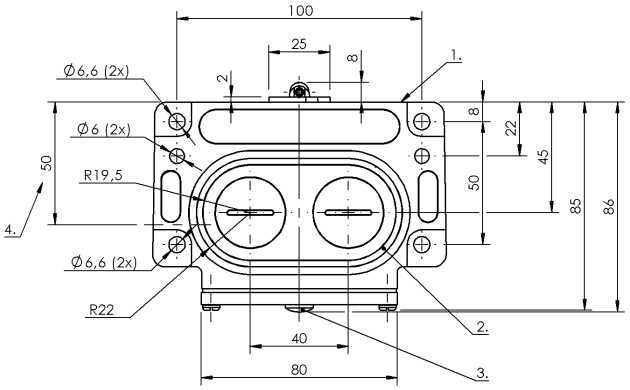

1) Bezugskante, 2) Dichtring, 3) Funktionsanzeige FD/FE/LL, 4) Kabeldurchlass

Allgemeine Merkmale

Ausführung	Sprungkontakt
DIN-Schalter	DIN 43697
Grundnorm	IEC 60947-5-1
Wirkprinzip	1-10. Schaltstelle: mechanisch
Zulassung/Konformität	CE CCC WEEE

Anzeige/Bedienung

Funktionsanzeige	1-10. Schaltstelle: FD - 6...60 V

Elektrische Merkmale

Bemessungsbetriebsspannung Ue	1-10. Schaltstelle: 250 V AC
Dauerstrom	1-10. Schaltstelle: 6 A
Schaltfunktion mechanisch	Zweikreiswechsler ein Schließer und ein Öffner galvanisch getrennt Doppelunterbrechung
Schalthäufigkeit	1-10. Schaltstelle: 300/min

Elektrischer Anschluss

Anschlussart	1-10. Schaltstelle: Schraubanschluss

Erfassungsbereich/Messbereich

Reproduzierbarkeit	1-10. Schaltstelle: ±0.01 mm

Funktionale Sicherheit

B10d (EN ISO 13849-1)	BSE 30.0: 30 Mio. Schaltzyklen

Material

Gehäusematerial	Aluminium, eloxiert
Gehäusematerial, Oberflächenschutz	eloxiert
Kontaktmaterial	1-10. Schaltstelle: Feinsilber, vergoldet
Stößelmaterial	1-10. Schaltstelle: Edelstahl (1.4034)

Mechanische Merkmale

Abstand Nocken - Bezugskante	1-10. Schaltstelle: 4.50...5.00 mm
Anfahrgeschwindigkeit	1-10. Schaltstelle: 60 m/min
Anfahrrichtung	längs, parallel zur Anschraubfläche
Anzahl der Schaltstellen	10x Rolle mechanisch
Einbau	senkrecht
Flansch, Durchführung	2 Gewindeausgänge M25
Lebensdauer mechanisch	1-10. Schaltstelle: 30 Mio. Schaltspiele
Schaltbetätigungskraft	1-10. Schaltstelle: 20 N
Schaltelement	1-10. Schaltstelle: BSE 30.0
Stößelform	1-10. Schaltstelle: Rolle

Umgebungsbedingungen

Schutzart	IP67
Umgebungstemperatur	-5...85 °C

Wiring Diagrams (Schematic)
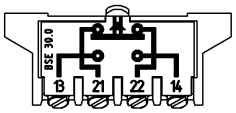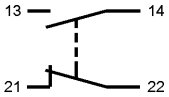
BSE 30.0