Nockenschalter

BNS 816-B04-TOB-08-603-11
Bestellcode: BNS03HF

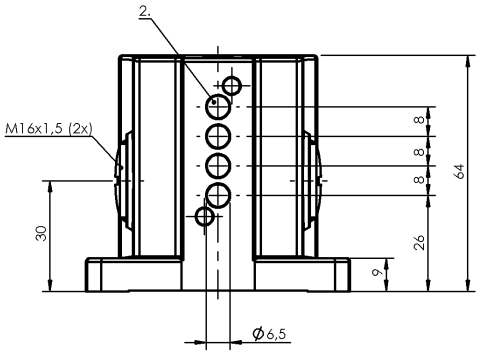

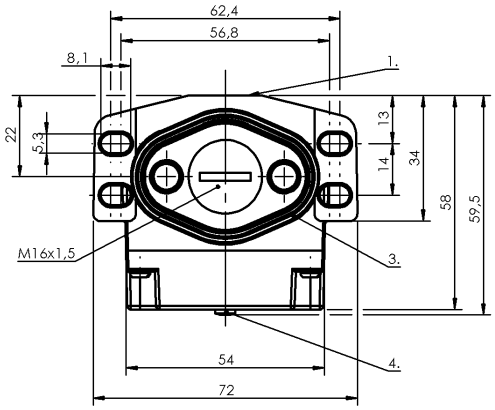

1) Bezugskante, 2) aktive Fläche, 3) Dichtring, 4) Funktionsanzeige FD/FE/LL

Allgemeine Merkmale

Ausführung	Induktiv
Grundnorm	IEC 60947-5-2
Wirkprinzip	1-4. Schaltstelle: induktiv
Zulassung/Konformität	CE UKCA WEEE

Anzeige/Bedienung

Funktionsanzeige	1-4. Schaltstelle: Lichtleiter

Elektrische Merkmale

Bemessungsbetriebsspannung Ue	1-4. Schaltstelle: 24 V DC
Dauerstrom	1-4. Schaltstelle: 0.13 A

Elektrischer Anschluss

Anschlussart	1-4. Schaltstelle: Schraubanschluss
Elektrische Ausführung	3-/4-Draht

Erfassungsbereich/Messbereich

Bemessungsschaltabstand Sn	1-4. Schaltstelle: 1.1 mm
Gesicherter Schaltabstand Sa	1-4. Schaltstelle: 0.9 mm
Reichweite	1.1 mm
Schaltstellenabstand	8 mm

Funktionale Sicherheit

MTTF (40 °C)	BES 517-312-Y: 1620 a

Material

Gehäusematerial	Aluminium, eloxiert
Gehäusematerial, Oberflächenschutz	eloxiert

Mechanische Merkmale

Abmessung	72 x 64 x 59.5 mm
Abstand Nocken - aktive Fläche	1-4. Schaltstelle: 0…0.90 mm
Einbau	senkrecht
Flansch, Durchführung	1 Gewindeausgang M16
Schaltelement	1-4. Schaltstelle: BES 517-312-Y
Stößelabstand 1. Schaltstelle	26 mm

Schnittstelle

Schaltausgang	PNP Schließer (NO)

Umgebungsbedingungen

Schutzart	IP67
Umgebungstemperatur	-25...70 °C
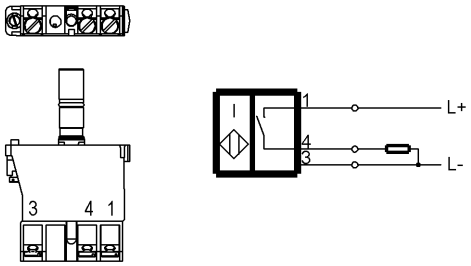
Wiring Diagrams (Schematic)