E/A-Module

BNI IOL-309-002-Z019
Bestellcode: BNI0093

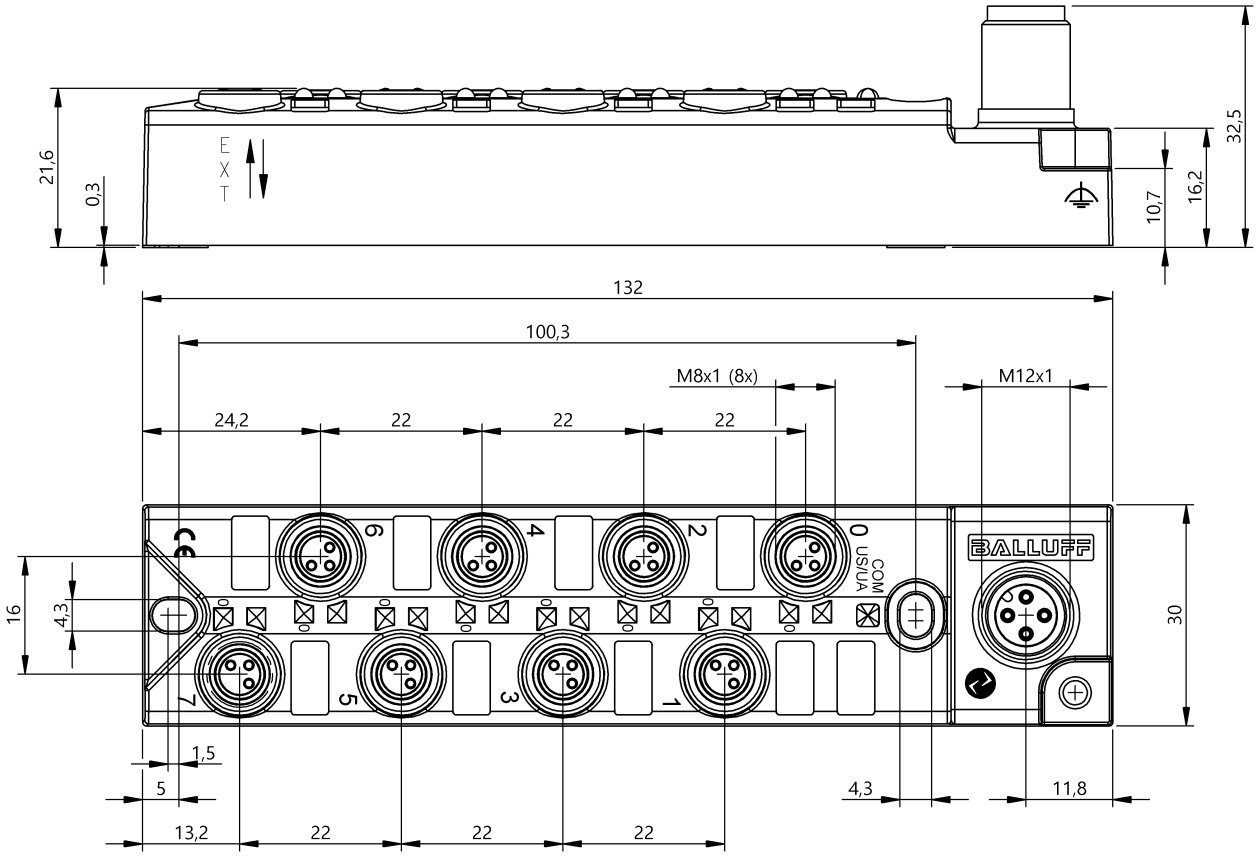

Allgemeine Merkmale

Form	zweireihig
Lieferumfang	Modul Blindstopfen M8 (4x) Erdungsband Federring Kurzanleitung Schraube M4x6
Zulassung/Konformität	CE UKCA cULus WEEE

Anzeige/Bedienung

Anzeige Aktorenversorgung UA	LED grün
Anzeige IO-Link-Kommunikation	LED grün
Anzeige Modulversorgung	LED grün
Anzeige Schaltfunktion	LED gelb
Anzeige Sensorenversorgung US	LED grün

Elektrische Merkmale

Bemessungsbetriebsspannung Ue DC	24 V
Betriebsspannung Ub	18...30.2 VDC
Ein-/Ausgänge konfigurierbar	ja
IO-Link-Funktion	Device
IO-Link-Ports, Anzahl	1
Schaltstrom	8x 300 mA
Stromaufnahme ohne Last max.	90 mA
Summenstrom UA, Aktor	4 A
Summenstrom US, Sensor	4 A

Elektrischer Anschluss

Anschluss (COM 1)	M12x1-Stecker, 4-polig, A-codiert
Anschluss Steckplätze	8x M8x1-Buchse, 3-polig
Kontakte, Oberflächenschutz	vernickelt 2 µm/vergoldet 0.4 µm

Funktionale Sicherheit

MTTF (40 °C)	66.1 a

IO-Link

IO-Link Profil IDs	N/A

Material

Dichtringmaterial	FKM 75
Gehäusematerial	Zinkdruckguss, vernickelt, vernickelt
Gehäusematerial, Oberflächenschutz	vernickelt
Gehäuseschirmung	ja
Oberflächenschutz	Cu 15 µm Ni 15 µm

Mechanische Merkmale

Abmessung	30 x 32.8 x 132 mm
Befestigung	2-Loch Schraubenbefestigung
Befestigung Erdungsband	M4 Innengewinde

Schnittstelle

Digitale Ausgänge	8x PNP
Digitale Eingänge	8x PNP, Typ3
Erweiterungsport	ja
IO-Link Version	1.1
Prozessdaten IN	1 Byte
Prozessdaten OUT	1 Byte
Prozessdatenzyklus min.	3.5 ms
Schnittstelle	IO-Link 1.1
Zykluszeit min.	3.5 ms
Übertragungsrate	COM2 (38.4 kBaud)

Umgebungsbedingungen

EN 60068-2-6, Vibration	5…61 Hz, konstante Amplitude 1 mm 61…500 Hz, konstante Beschleunigung 15 g
Lagertemperatur	-25...70 °C
Schutzart	IP67, verschraubter Zustand
Umgebungstemperatur	-5...70 °C
Umgebungstemperatur UL max.	45 °C

Zusatztext

siehe Kurzanleitung
Weitergehende Informationen zu MTTF bzw. B10d siehe MTTF / B10d Zertifikat

Die Angabe des MTTF- / B10d-Wertes stellt keine verbindlichen Beschaffenheits- und/oder Lebensdauerzusagen dar; es handelt sich lediglich um Erfahrungswerte ohne bindenden Charakter. Durch diese Wertangaben wird auch nicht die Verjährungsfrist von Mängelansprüchen verlängert oder sonst in irgend einer Form beeinflusst..

Connector Drawings

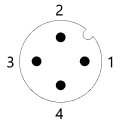

IO -Link
PIN 1: +24V, Controller
PIN 2: +24V, Aktoren
PIN 3: GND, Bezugspotential
PIN 4: C/Q, IO-Link DÜ-Kanal

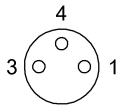

E/A Ports
PIN 1: +24V, 0,2A
PIN 3: 0V
PIN 4: Ein-/Ausgang