29.06.2017 - 13:53:43h

Datenblatt - MP-AZ/AZM300-1

Sicherheitszuhaltung / AZM300 / Zubehör AZM300

(Die Abbildung kann vom Original abweichen!)

Bestelldaten

Produkt-Typbezeichnung	MP-AZ/AZM300-1
Artikelnummer	103003172
EAN Code	
eCl@ss	27-27-92-91

Allgemeine Daten

Produkt-Name	Montageplatte
Gewicht	250 g

Abmessungen

Abmessungen	
- Breite	40 mm
- Höhe	98 mm
- Tiefe	18,5 mm

Abbildungen

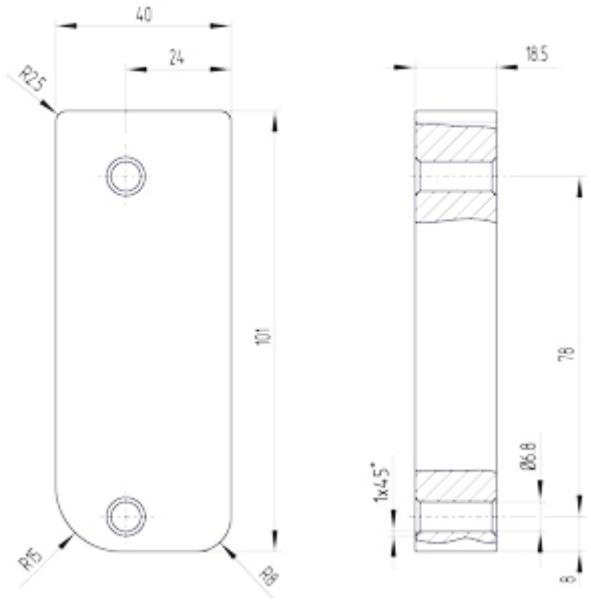

Maßzeichnung (Sonstige)

K.A. Schmersal GmbH & Co. KG, Möddinghofe 30, D-42279 Wuppertal
Die genannten Daten und Angaben wurden sorgfältig geprüft. Technische Änderungen und Irrtümer vorbehalten.
Generiert am 29.06.2017 - 13:53:43h Kasbase 3.2.7.F.64l