Schaltplan und DIP-Schalter Codierung 6601 SC / Circuit Diagram and DIP-switch coding 6601 SC/ Schéma Électrique et DIP-commutateur codage 6601 SC

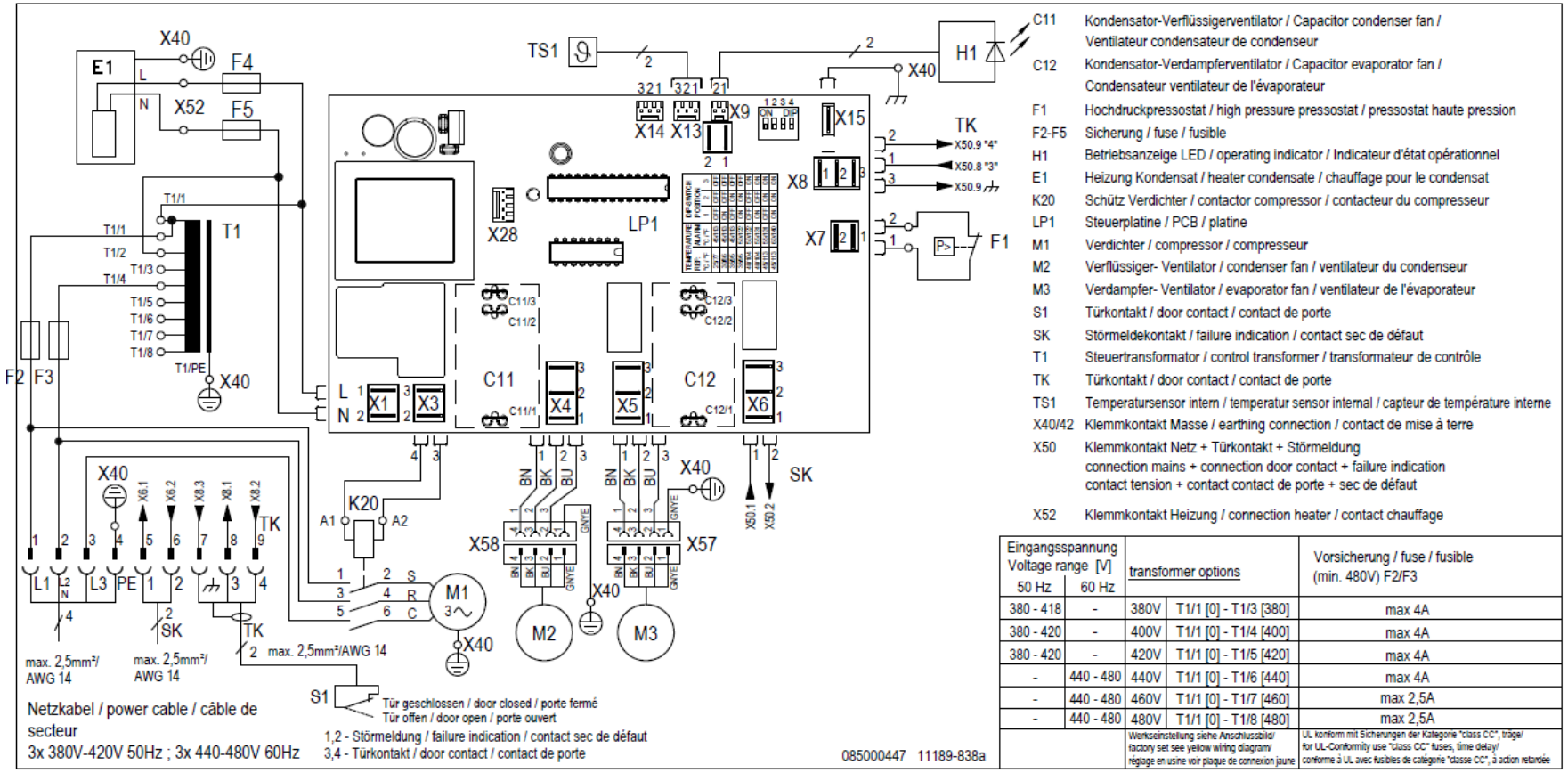

Türkontakt: Keine Fremdspannung anlegen
Door contact: No external voltage
Contacteur de porte: ne pas connecter de tension externe

Schaltplan 6601 MC / Circuit diagram 6601 MC / Schéma Électrique 6601 MC

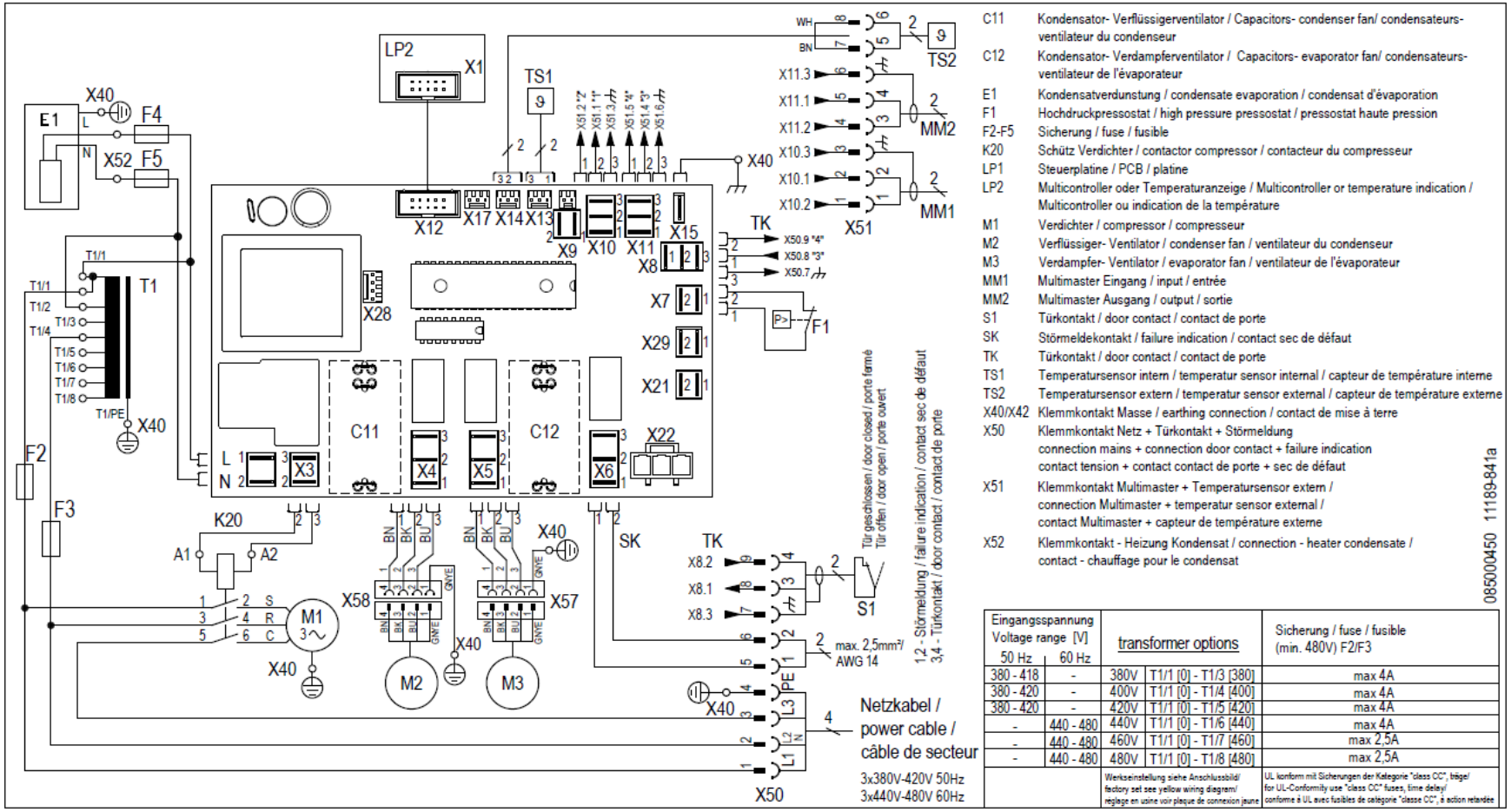

C11	Kondensator- Verflüssigerventilator / Capacitors- condenser fan/ condensateurs-ventilateur du condenseur
C12	Kondensator- Verdampferventilator / Capacitors- evaporator fan/ condensateurs-ventilateur de l'évaporateur
E1	Kondensatverdunstung / condensate evaporation / condensat d'évaporation
F1	Hochdruckpressostat / high pressure pressostat / pressostat haute pression
F2-F5	Sicherung / fuse / fusible
K20	Schütz Verdichter / contactor compressor / contacteur du compresseur
LP1	Steuerplatine / PCB / platine
LP2	Multicontroller oder Temperaturanzeige / Multicontroller or temperature indication / Multicontroller ou indication de la température
M1	Verdichter / compressor / compresseur
M2	Verflüssiger- Ventilator / condenser fan / ventilateur du condenseur
M3	Verdampfer- Ventilator / evaporator fan / ventilateur de l'évaporateur
MM1	Multimaster Eingang / input / entrée
MM2	Multimaster Ausgang / output / sortie
S1	Türkontakt / door contact / contact de porte
SK	Störmeldekontakt / failure indication / contact sec de défaut
TK	Türkontakt / door contact / contact de porte
TS1	Temperatursensor intern / temperatur sensor internal / capteur de température interne
TS2	Temperatursensor extern / temperatur sensor external / capteur de température externe
X40/X42	Klemmkontakt Masse / earthing connection / contact de mise à terre
X50	Klemmkontakt Netz + Türkontakt + Störmeldung connection mains + connection door contact + failure indication contact tension + contact contact de porte + sec de défaut
X51	Klemmkontakt Multimaster + Temperatursensor extern / connection Multimaster + temperatur sensor external / contact Multimaster + capteur de température externe
X52	Klemmkontakt - Heizung Kondensat / connection - heater condensate / contact - chauffage pour le condensat

Eingangsspannung Voltage range [V] 50 Hz	60 Hz	transformer options		Sicherung / fuse / fusible (min. 480V) F2/F3
380 - 418	-	380V	T1/1 [0] - T1/3 [380]	max 4A
380 - 420	-	400V	T1/1 [0] - T1/4 [400]	max 4A
380 - 420	-	420V	T1/1 [0] - T1/5 [420]	max 4A
-	440 - 480	440V	T1/1 [0] - T1/6 [440]	max 4A
-	440 - 480	460V	T1/1 [0] - T1/7 [460]	max 2,5A
-	440 - 480	480V	T1/1 [0] - T1/8 [480]	max 2,5A
		Werkseinstellung siehe Anschlussbild/ factory set see yellow wiring diagrem/ reglage en usine voir plaque de connexion jaune		UL konform mit Sicherungen der Kategorie "class CC", träge/ for UL-Conformity use "class CC" fuses, time delay/ conforme à UL avec fusibles de catégorie "classe CC", à action retardée

Türkontakt: Keine Fremdspannung anlegen
Door contact: No external voltage
Contacteur de porte: ne pas connecter de tension externe

Schaltplan und DIP-Schalter Codierung 6801 SC / Circuit Diagram and DIP-switch coding 6801 SC/ Schéma Électrique et DIP-commutateur codage 6801 SC

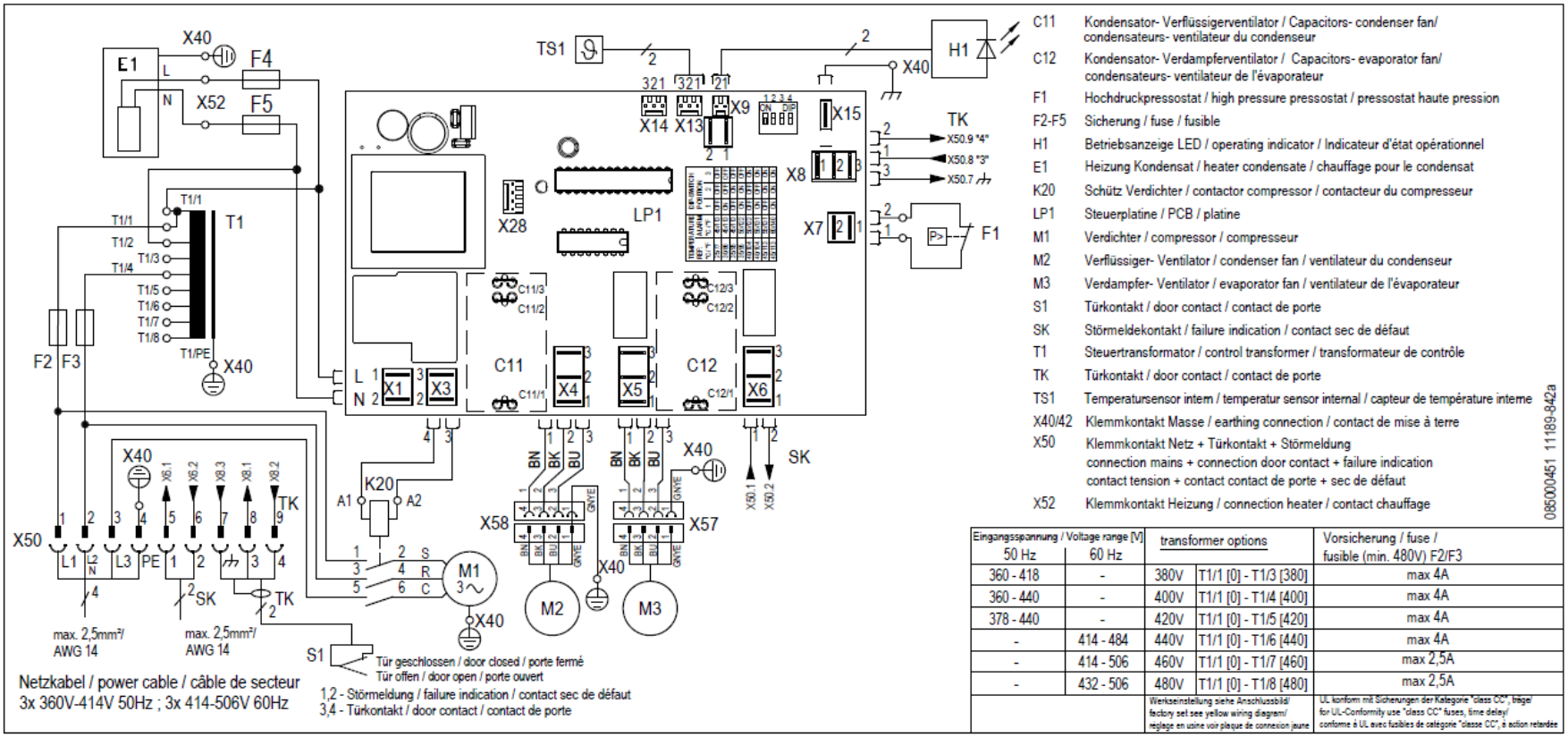

Türkontakt: Keine Fremdspannung anlegen
Door contact: No external voltage
Contacteur de porte: ne pas connecter de tension externe

Schaltplan 6801 MC / Circuit diagram 6801 MC / Schéma Électrique 6801 MC

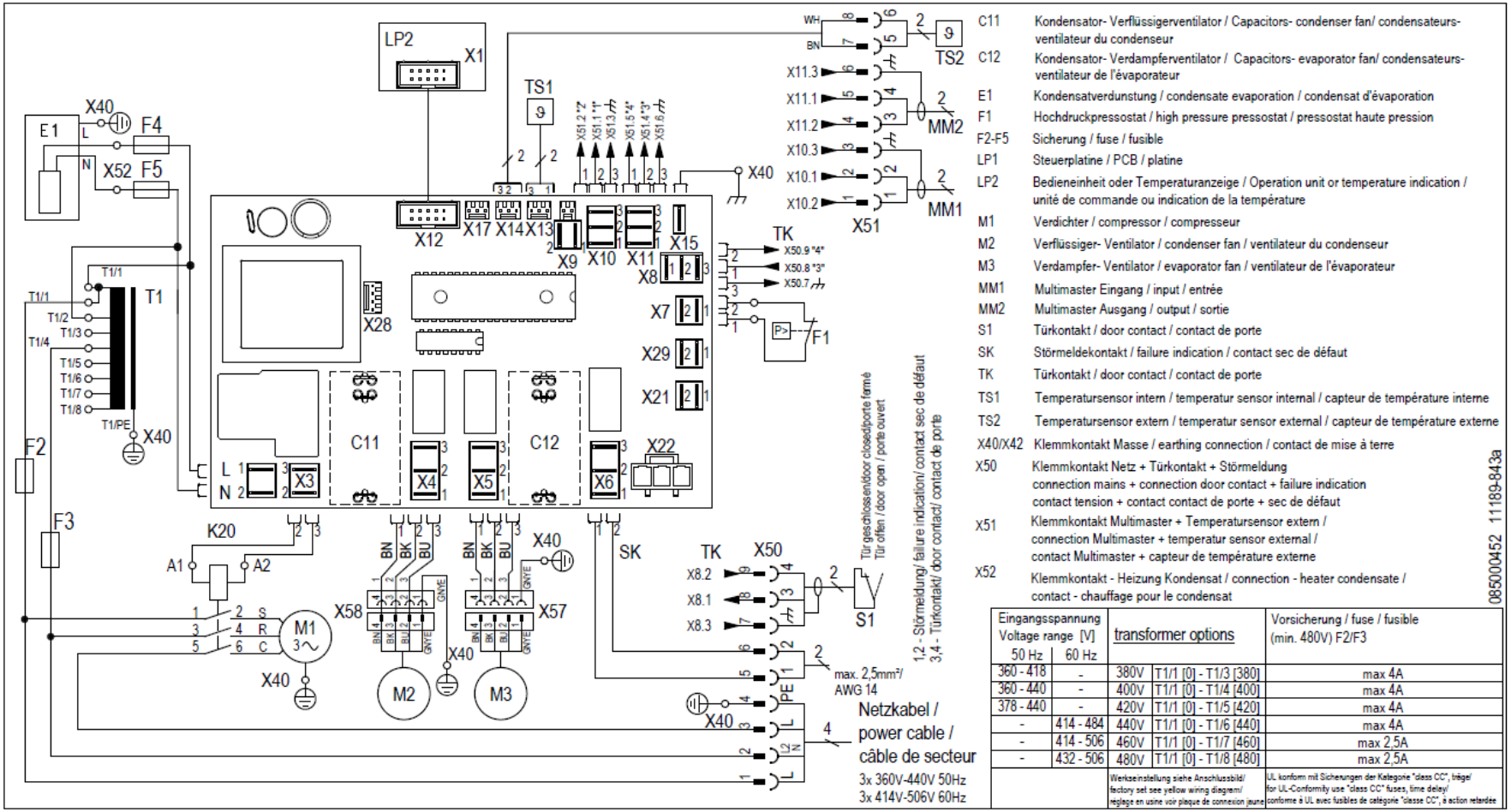

C11	Kondensator- Verflüssigerventilator / Capacitors- condenser fan/ condensateurs- ventilateur du condenseur
C12	Kondensator- Verdampferventilator / Capacitors- evaporator fan/ condensateurs- ventilateur de l'évaporateur
E1	Kondensatverdunstung / condensate evaporation / condensat d'évaporation
F1	Hochdruckpressostat / high pressure pressostat / pressostat haute pression
F2-F5	Sicherung / fuse / fusible
LP1	Steuerplatine / PCB / platine
LP2	Bedieneinheit oder Temperaturanzeige / Operation unit or temperature indication / unité de commande ou indication de la température
M1	Verdichter / compressor / compresseur
M2	Verflüssiger- Ventilator / condenser fan / ventilateur du condenseur
M3	Verdampfer- Ventilator / evaporator fan / ventilateur de l'évaporateur
MM1	Multimaster Eingang / input / entrée
MM2	Multimaster Ausgang / output / sortie
S1	Türkontakt / door contact / contact de porte
SK	Störmeldekontakt / failure indication / contact sec de défaut
TK	Türkontakt / door contact / contact de porte
TS1	Temperatursensor intern / temperatur sensor internal / capteur de température interne
TS2	Temperatursensor extern / temperatur sensor external / capteur de température externe
X40/X42	Klemmkontakt Masse / earthing connection / contact de mise à terre
X50	Klemmkontakt Netz + Türkontakt + Störmeldung connection mains + connection door contact + failure indication contact tension + contact contact de porte + sec de défaut
X51	Klemmkontakt Multimaster + Temperatursensor extern / connection Multimaster + temperatur sensor external / contact Multimaster + capteur de température externe
X52	Klemmkontakt - Heizung Kondensat / connection - heater condensate / contact - chauffage pour le condensat

Eingangsspannung Voltage range [V] 50 Hz	60 Hz	transformer options		Vorsicherung / fuse / fusible (min. 480V) F2/F3
360 - 418	-	380V	T1/1 [0] - T1/3 [380]	max 4A
360 - 440	-	400V	T1/1 [0] - T1/4 [400]	max 4A
378 - 440	-	420V	T1/1 [0] - T1/5 [420]	max 4A
-	414 - 484	440V	T1/1 [0] - T1/6 [440]	max 4A
-	414 - 506	460V	T1/1 [0] - T1/7 [460]	max 2,5A
-	432 - 506	480V	T1/1 [0] - T1/8 [480]	max 2,5A
		Werkseinstellung siehe Anschlussbild/ factory set see yellow wiring diagram/ reglage en usine voir plaque de connexion jaune		UL konform mit Sicherungen der Kategorie "class CC", träge/ for UL-Conformity use "class CC" fuses, time delay/ conforme à UL avec fusibles de catégorie "classe CC", à action retardée

Türkontakt: Keine Fremdspannung anlegen
Door contact: No external voltage
Contacteur de porte: ne pas connecter de tension externe

Ersatzteile / Spare parts / Pièces de rechange

Bitte geben Sie bei der Bestellung von Ersatzteilen die *Pfannenberg*-Teilenummer an. Please order your spare parts only with the *Pfannenberg*-parts-number. Lors d'une commande, utilisez SVP la référence *Pfannenberg* ci-dessous.

Interner Lüfter / Internal fan / Ventilateur intérieur	18811100078	Externer Lüfter / External fan / Ventilateur extérieure	18811000049
Anzeigeeinheit / Display unit / Unité d'affichage	18810000001	Haube / Cover / Capot	18810200140
Bedieneinheit / Control unit / Unité commande	18810000058	Edelstahl-Haube / Stainless steel cover / Capot acier fin	18810200143
Controller / Controller / contrôleur:	Ersatzteilnummer befindet sich auf dem Transformator des Controllers / Part number is located on the controller's transformer / La référence de la pièce de rechange se trouve sur le transformateur du contrôleur.		

Luftstrom - Prinzipbild / Airflow principle / Circulation d'air - l'image de principe

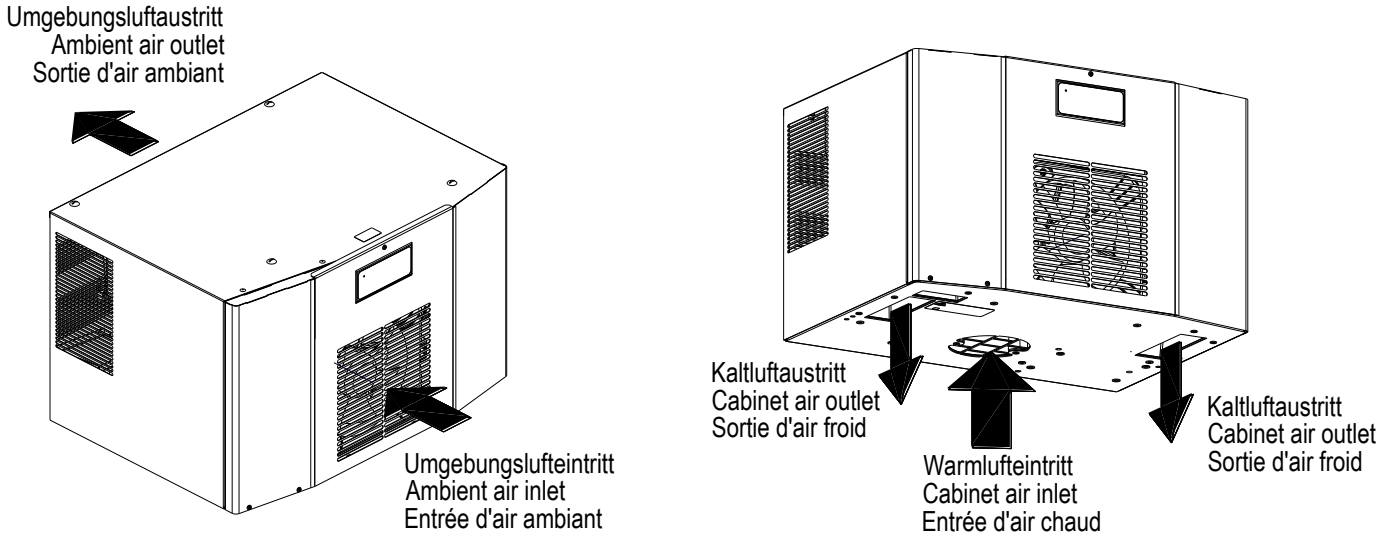

Schaltschrank-Ausschnitt / Switchgear cabinet cutout / Perçage du panneau de l'armoire de commande

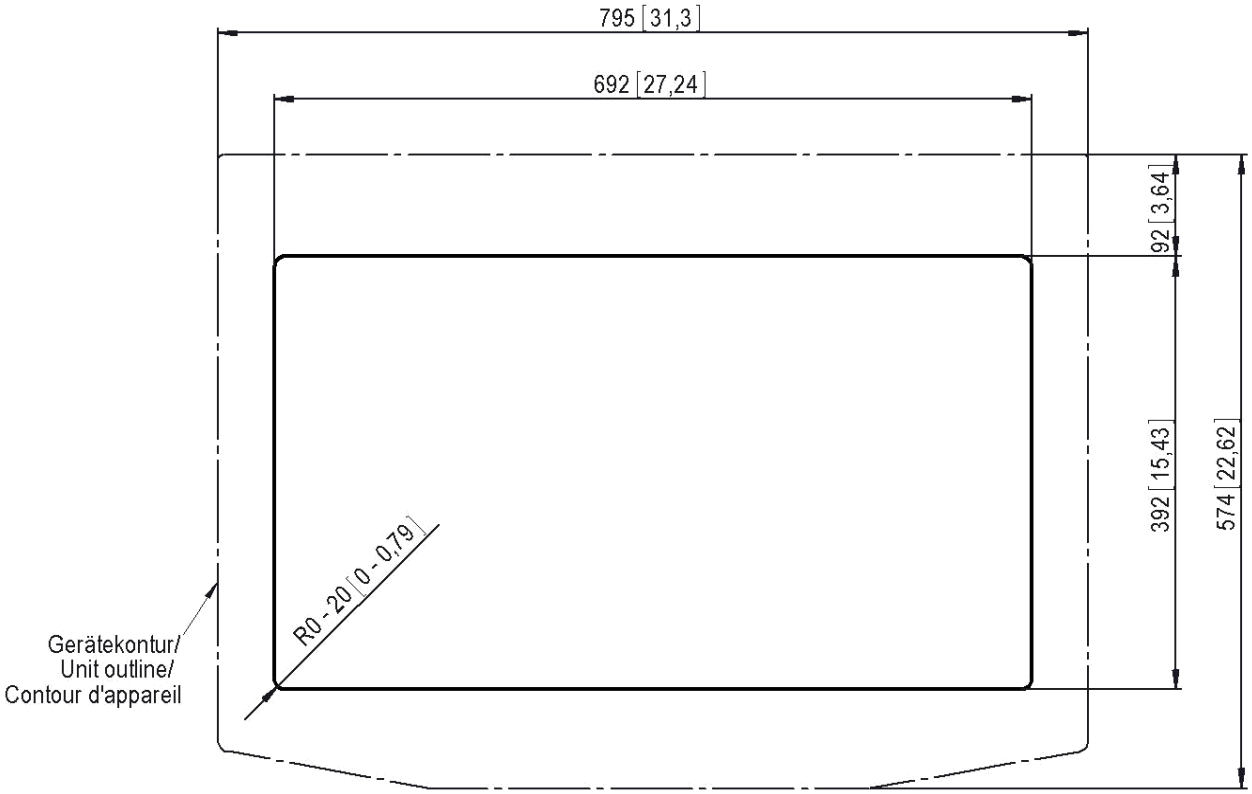

Lesen Sie dieses Beiblatt vollständig und aufmerksam durch, bevor das Gerät installiert wird. Das Beiblatt ist fester Bestandteil des Lieferumfangs und muss bis zum Abbau des Gerätes aufbewahrt werden.

Read this manual completely and carefully before installing the unit. This manual is an integral part of the scope of delivery and must be kept until the unit is disposed of.

Lisez consciencieusement ce manuel d'utilisation du début jusqu'à la fin avant d'installer l'appareil. Le manuel d'utilisation fait partie de la périphérie de livraison et il faut le conserver jusqu'au démontage de l'appareil.

Vor der Montage ist zu beachten, dass der Abstand der Geräte zueinander bzw. zur Wand mindestens 200 mm beträgt; Luftein- und -austritte innen nicht verbaut sind.

Prior to mounting, ensure that: the separation of the units from one another and from the wall should not be less than 200 mm; air inlet and outlet are not obstructed on the inside of the enclosure.

Avant de procéder au montage s'assurer que: un écartement d'au moins 200 mm soit respecté entre les différents appareils et entre les appareils et le mur; l'arrivée et la sortie d'air ne soient pas obstruées à l'intérieur de l'armoire.

Technische Daten / Technical Data / Caractéristiques Techniques

Model		**DTT 6601**		**DTT 6801**	
Kältetechnische Daten / Cooling data / Performances		**50 Hz**	**60 Hz**	**50 Hz**	**60 Hz**
Kälteleistung bei A35/A35 / Cooling capacity at A35/A35 / Puissance de réfrigération A35/A35 * **	Q_0	3000 W	3200 W	4000 W	4250 W
Kälteleistung bei A50/A35 / Cooling capacity at A50/A35 / Puissance de réfrigération A50/A35 * **	Q_0	2000 W	2250 W	3260 W	3495 W
Kältemittel-Typ / Refrigerant type / Liquide réfrigérant *		R 134a			
Kältemittelmenge / Refrigerant amount / quantité de liquide *		1250g			
Thermostateinstellung, (werkseitig eingestellt) / Thermostat setting, (factory set) / Thermostat, (pré-réglage en usine)		+35°C (+95°F)			
Störmeldung: Schaltschrank-Innentemp. (werkseitig eingestellt) / failure indication: Enclosure internal temp. (factory set) / signal de défaut: Température intérieure de l´armoire (pré-réglage en usine)		> +50°C (+122°F)			
Umgebungslufttemperatur / Ambient air temperature / Température ambiante		+15°C (+59°F) . . . +55°C (+131°F)			
Schaltschrank-Innentemp. / Enclosure internal temp. / Température intérieure de l´armoire		+25°C (+77°F) . . . +50°C (+122°F)			
Luftvolumenstrom, äußerer Kreislauf / Air volume, external circulation / débit d'air, circulation extérieure		1970 m³/h	2180 m³/h	1970 m³/h	2180 m³/h
Luftvolumenstrom, innerer Kreislauf / Air volume, internal circulation / débit d'air, circulation intérieure		1420 m³/h	1530 m³/h	1420 m³/h	1530 m³/h
Kondensatabscheidung / Condensation discharge / Protection anti-condensat		Kondensatverdunstung/ Condensate evaporation/ condensé évaporation			
Schalldruckpegel (1m) / Noise level (1m) / Puissance sonore (1m)		≤ 62 dB(A)			
Elektrische Kenndaten / Electrical data / Caractéristiques électriques					
Nennspannung / Rated voltage / Tension nominale *		400/460V 3~			
Nennfrequenz / Mains frequency / Fréquence nominale *		50 / 60Hz			
Funktionsbereich / Operating range / Tolérance		DIN IEC 60038			
		400V/50 Hz	460V/60 Hz	400V/50 Hz	460V/60 Hz
Leistungsaufnahme / Power consumption / Puissance électrique consommée *	P_{el} A35/A35	1700 W	2100 W	1601 W	1989 W
Nennstrom / Current capacity / Intensité *	$I_{nom\ max}$	3,16 A	4,5 A	4,6 A	4,5 A
Anlaufstrom / Starting current / Courant de démarrage *	$I_{Start\ max}$	8,9 A	9,9 A	17,1 A	19,5 A
Abmessungen / Dimensions / Dimensions					
Höhe / Height / Hauteur		485 mm			
Breite / Width / Largeur		795 mm			
Tiefe mit Haube und PFA / Depth with cover and PFA / Profondeur avec capot et PFA		575 mm			
Gewicht / Weight / Poids		75 kg		77 kg	
Einbaulage / Installation position / Position de montage		senkrecht / vertical / verticale			
Gerätekonstruktion / Unit construction / Carrosserie		Standard: Stahlblech/ steel/ Acier / Kunststoff/ plastic/ plastique			

Korrosionsschutz / Corrosion protection / Protection anti-corrosion	Standard: verzinkt, elektrostatisch pulverbeschichtet (200°C) galvanized, electrostatically powder coated (200°C) Zingué, laqué à four chaud (200°C)
Schutzart /	IP 54 gegenüber dem Schaltschrank (EN 60529), bei bestimmungsgemäßen Einsatz IP 34 gegenüber der Umgebung (EN 60 529), bei bestimmungsgemäßen Einsatz
Protection classification /	IP 54 against the enclosure (EN 60529), under correct operating conditions IP 34 against the environment (EN 60529), under correct operating conditions
Type de protection	IP 54 par rapport à l´armoire (EN 60529), à utilisation correcte IP 34 par rapport à l´environnement (EN 60529), à utilisation correcte

* Daten auf Typschild / ID Plate Information / Information de plaque

** Bei Einsatz mit Filtermatten (Option) verminderte Kühlleistung. / With application of filter mats (option) cooling performance reduced. / Avec une application de filtre (option), la capacité de refroidissement diminue.