SVK FL30 STTZN (308 230)

Abbildung unverbindlich

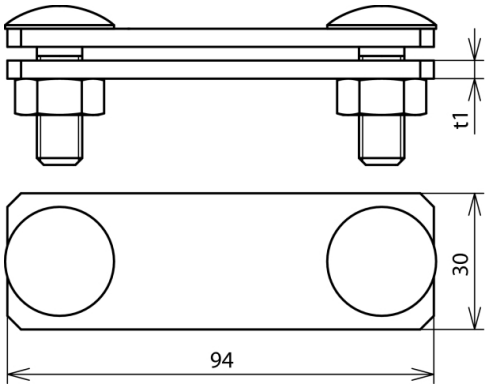

Typ Art.-Nr.	SVK FL30 STTZN 308 230
Werkstoff Klemme	St/tZn
Klemmbereich Fl / Fl	30 / 30 mm
Schraube	M10 x 30 mm
Werkstoff Schraube / Mutter	St/tZn
Abmessung (l1 x t1)	94 x 4 mm
Normenbezug	DIN EN 62561-1
Kurzschlussstrom (50 Hz) (1 s; ≤ 300 °C)	8,2 kA
Gewicht	241 g
Zolltarifnummer (Komb. Nomenklatur EU)	85389099
GTIN (EAN)	4013364090859
VPE	25 Stk.

Änderungen in Form und Technik, bei Maßen, Gewichten und Werkstoffen behalten wir uns im Sinne des Fortschrittes der Technik vor. Die Abbildungen sind unverbindlich.