SCHALLGEBER 120 dB(A)
BExS 120 D/E I BExDS 120 d/e

- 32 unterschiedliche Töne einstellbar, UKOOA/PFEER-konform.
- 120 dB(A) ± 3 dB(A) Schalldruck.
- 3 Töne extern anwählbar – positive und negative Ansteuerung bei DC-Geräten möglich.
- Quartzstabilisierte Tonsynchronisation.
- Lautstärke regulierbar (außer 12 V DC).
- ATEX und optional IECEx zugelassen.
- Gehäuse aus Aluminium-Druckguss LM6, Schalltrichter aus ABS.
- Edelstahl-Montagebügel für 360° Positionierung.
- Kategorien 2G und 3G (Zonen 1 und 2).
- Auch als Kategorien 2D & 3D (Zonen 21 & 22) für Staubzonen erhältlich.
- Amendment 2; erweiterter Zulassungs-/Temperaturbereich +70 °C.

IP 66 IP 67 — Schutzart

+70 °C / –50 °C — Betriebs-temperatur

EN 54-3 — Exd 24V DC

VdS G209081 — Exd 24V DC

EAC

PRODUKT	BExS 120 d/e I BExDS 120 d/e				
DATA					
Nennspannung	230 V	115 V	48 V	24 V	12 V
	AC 50 I 60 Hz		DC		
Funktionsbereich	±10 %		±25 %		
Nennstromaufnahme	90 mA	180 mA	420 mA	800 mA	850 mA

PRODUKT		BExS 120 d/e	BExDS 120 d/e
Schutzart		"d" = IP 67; oder "e" = IP 66	
Kennzeichnung		II 2G Ex d IIC T4 / II 2G Ex de IIC T4 II 2G Ex d IIB T4 / II 2G Ex de IIB T4	II 2G/D Ex d IIC T4 100°C / II 2G/D Ex de IIC T4 100°C II 2G/D Ex d IIB T4 115°C / II 2G/D Ex de IIB T4 115°C
Kategorie (Einsatzgebiete)		2G (Zone 1) 3G (Zone 2)	2G (Zone 1) / 2D (Zone 21) 3G (Zone 2) / 3D (Zone 22)
Konformitätsbescheinigung		KEMA 99 ATEX 7906	KEMA 99 ATEX 6312
Prüfstelle		KEMA	KEMA
Schalldruckpegel		120 dB(A) ±3 dB(A)	120 dB(A) ±3 dB(A)
Schalldruckpegel @DIN-tone		118 dB(A) ±3 dB(A)	118 dB(A) ±3 dB(A)
Schallpegelreduzierung		max. –9 dB	max. –9 dB
Temperaturklasse T		IIC: T4 @ –50 °C ... +55 °C Ta IIB: T4 @ –50 °C ... +70 °C Ta	T4 @ –50 °C ... +55 °C Ta
Lagertemperatur		–50 °C ... +70 °C	
Relative Feuchte		90 %	
Einschaltdauer		100 %	
Material	Gehäuse	Aluminium-Druckguss LM6, ähnlich RAL 3000 (feuerrot)	
	Horn	ABS selbstverlöschend, ähnlich UL 94 VO & 5VA FR ABS, Ex II 2D antistatik ABS, schwarz	
Anschlussklemmen	Exd	1x 4 mm² or 2x 2,5 mm²	
	Exde	2x 2,5 mm²	
Kabeleinführung		2 / 1x closed, 1x open (M20), optionally PG13.5 or 1/2" NPT	
Gewicht	Exd	AC: 3,88 kg I DC: 3,42 kg	
	Exde	AC: 4,14 kg I DC: 3,38 kg	

OPTIONEN/ZUBEHÖR

IECEx No. SIM 04.0001 — Exd BExDS

TONARTENTABELLE

NR.	NR. BESCHREIBUNG – GRUNDTON		STUFE 2	STUFE 3
1	Dauerton	1000 Hz	31	11
2[1]	Wechselton, UK BS5839-1 (Feueralarm, Bahnübergang)	1000 Hz / 800 Hz, 0.25 s, 0.25 s, EN 54-3	17	5
3	Ansteigender Ton	1200 Hz / 500 Hz, 3 s, 0.5 s	2	5
4	Wobbelton (schnell)	1000 Hz / 800 Hz, 10 ms, 10 ms	6	5
5	Dauerton	2400 Hz	3	27
6	Wobbelton	2900 Hz / 2400 Hz, 70 ms, 70 ms	7	5
7	Wobbelton (schnell)	2900 Hz / 2400 Hz, 10 ms, 10 ms	10	5
8	Wobbelton	1200 Hz / 500 Hz, 3 s, 3 s	2	5
9	Sägezahn, DIN-Ton 33404-3 Deutschland (Notsignal), PFEER PTAP	1200 Hz / 500 Hz, 1 s, EN54-3	15	2
10	Wechselton	2900 Hz / 2400 Hz, 0.25 s, 0.25 s	7	5
11	Unterbrochener Ton	1000 Hz, 0.25 s, 0.25 s	31	1
12	Wechselton	1000 Hz / 800 Hz, 1.14 s, 1.14 s	4	5
13	Unterbrochener Ton	2400 Hz, 10 ms, 10 ms	15	5
14	Unterbrochener Ton	800 Hz, 0.25 s, 1 s	4	5
15	Dauerton	800 Hz	2	5
16	Unterbrochener Ton	660 Hz, 150 ms, 150 ms, EN54-3	18	5
17	Wechselton, Frankreich NFS 32-001 (Feueralarm)	554 Hz / 440 Hz, 0.1 s, 0.4 s, EN 54-3	2	27

NR.	BESCHREIBUNG – GRUNDTON		STUFE 2	STUFE 3
18	Unterbrochener Ton, Schweden SS031711 (Fliegeralarm)	660 Hz, 1.8 s, 1.8 s	2	5
19	Wobbelton, Frankreich NFC48-265	1600 Hz / 1400 Hz, 1 s, 0.5 s	2	5
20	Dauerton, Schweden SS031711 (Entwarnungssignal)	660 Hz	2	5
21	Wechselton, Schweden SS031711	554 Hz / 440 Hz, 0.5 s, 0.5 s	2	5
22	Unterbrochener Ton	554 Hz, 0.875 s, 0.875 s	2	5
23	Unterbrochener Ton	800 Hz, 0.25 s, 0.25 s	6	5
24	Wobbelton (mittel), UK BS5839-1	1000 Hz / 800 Hz, 0.5 s, 0.5 s	29	5
25	Wobbelton	2900 Hz / 2400 Hz, 0.5 s, 0.5 s	29	5
26	Unterbrochener Ton, (schnell variabel), Glocke	1450 Hz, 0.69 ms	2	1
27	Dauerton	554 Hz	26	5
28	Dauerton	440 Hz	2	5
29	Wobbelton (schnell), UK BS5839-1	1000 Hz / 800 Hz, 70 ms, 70 ms	7	5
30	Unterbrochener Ton, Australien AS2220, AS1610, AS1670	420 Hz, 0.625 s, 0.625 s	32	5
31	Sägezahn, DIN-Ton 33404-3 Deutschland (Notsignal)	1200 Hz / 500 Hz, 1 s	11	1
32	Ansteigender Ton, Evakuierungsalarm Australien AS2220	1200 Hz / 500 Hz, 3.75 s, 0.25 s	26	1

[1] Werkseinstellung

Der Schallgeber kann auf die jeweiligen Töne der Stufe 2 + 3 extern umgestellt werden. Ton 2 ist voreingestellt.

ARTIKEL-NR.	BEXS 120D		BEXS 120E		BEXDS 120D	BEXDS 120E
Nennspannung	230 V AC	24 V DC	230 V AC	24 V DC	230 V AC	230 V AC
	32076100000	32076800000	32078100000	32078800000	32089100000	32081100000

ABMESSUNGEN

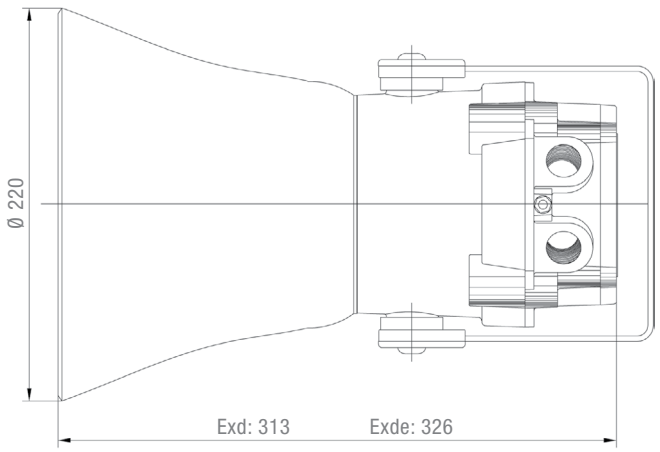

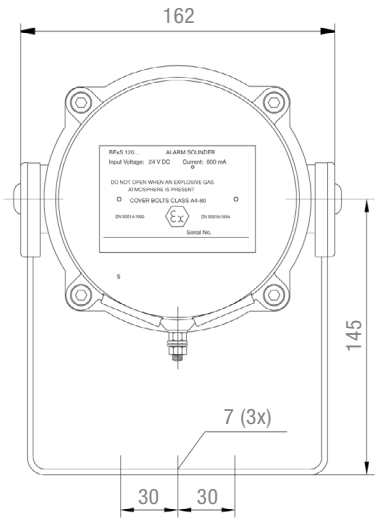

ANSCHLUSSBILDER
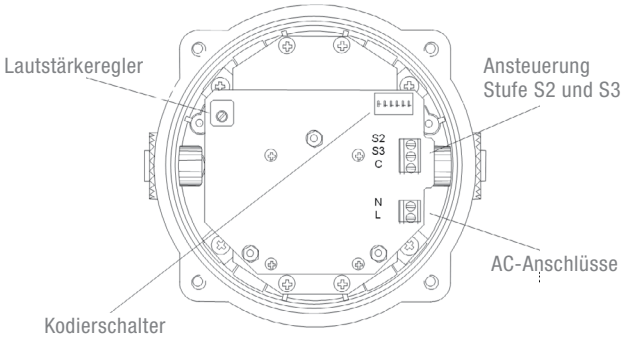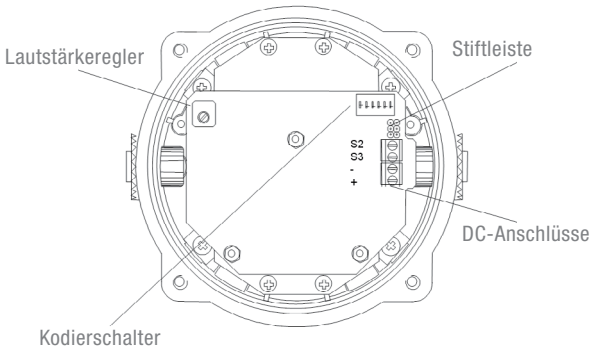
AC	DC