Technisches Datenblatt
Schutzleiteranschlusswinkel

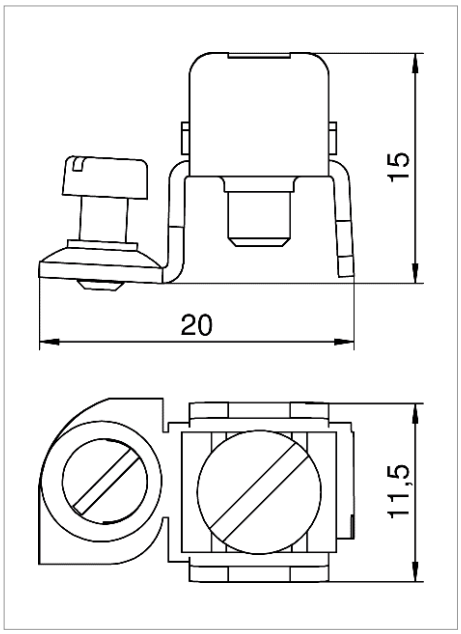

Schutzleiteranschlusswinkel zum Einbeziehen von Geräteeinbaukanälen Stahl und Aluminium sowie Installationssäulen in die Schutzmaßnahme.
Klemmbereich : 2 x 1,5 - 4 mm²

Metallische Teile stehen im Fehlerfall unter Spannung.
Kontaktschraube mit mindestens 1,2 Nm anziehen oder Kontakt durch mechanische Nachbearbeitung sicherstellen.

Typ	Verp. Stück	Gewicht kg/100 St.	Art.-Nr.
8AWR	10	0.641	6288704

St Stahl G galvanisch verzinkt L €/St.